Типовые конструкции, изделия и узлы зданий и сооружений

Ригели жестких поперечин для контактной сети железных дорог

Выпуск 2
Материалы для проектирования
Рабочие чертежи

Главный инженер
ОАО "Моспромтранспроект" Е.П. Ломов

Главный инженер проекта В.А. Гордеев

Утвержден: Департамент электрификации и электроснабжения ОАО "РЖД" 30 ноября 2005г. приказ № 76

Объект 6458и*

2006 г.

Обозначение	Наименование	Страница
6458и* - 00.0.0.0.0 ТО	Техническое описание	4
6458и* - 01.1.0.0.0	Блок крайний ригеля Lр = 22.515 м. Спецификация.	6
6458и* - 01.1.0.0.0 СБ	Блок крайний ригеля Lр = 22.515 м. Сборочный чертеж.	12
	Узлы I ... XI	13
6458и* - 01.1.0.0.0 Д	Узлы VIII* и IX* в концевых поперечных сечениях блоков.	13 д
6458и* - 02.1.0.0.0	Блок крайний ригеля Lр = 30.260 м. Спецификация.	14
6458и*- 02.1.0.0.0 СБ	Блок крайний ригеля Lр = 30.260 м.	20
	Сборочный чертеж	
6458и* - 02.2.0.0.0	Блок средний ригеля L = 30.260 м. Спецификация.	21
6458и* - 02.2.0.0.0 СБ	Блок средний ригеля L = 30.260 м.	26
	Сборочный чертеж	
6458и* - 03.1.0.0.0	Блок крайний ригеля Lр = 34.010 м. Спецификация.	27
6458и* - 03.1.0.0.0 СБ	Блок крайний ригеля Lр = 34.010 м.	33
	Сборочный чертеж	
6458и* - 03.2.0.0.0	Блок средний ригеля Lр = 34.010 м.	34
6458и* - 03.2.0.0.0 СБ	Блок средний ригеля Lр = 34.010 м.	39
	Сборочный чертеж	
6458и*- 04.1.0.0.0	Блок крайний ригеля Lр = 39.165 м. Спецификация.	40
6458и* - 04.1.0.0.0 СБ	Блок крайний ригеля Lр = 39.165 м.	46
	Сборочный чертеж	
6458и* - 04.2.0.0.0	Блок средний ригеля Lр = 39.165 м. Спецификация.	47
6458и* - 04.2.0.0.0 СБ	Блок средний ригеля Lр = 39.165 м.	52
	Сборочный чертеж	
6458и* - 05.1.0.0.0	Блок крайний ригеля Lр = 44.165 м. Спецификация.	53
6458и* - 05.1.0.0.0 СБ	Блок крайний ригеля Lр = 44.165 м.	59
	Сборочный чертеж	

Взам. инв. № | Подпись и дата | Инв. № подл.

Изм.	Кол.уч.	Лист	№ док.	Подп.	Дата
ГИП		Гордеев			
Проверил		Егорова			
Выполнил		Лаптева			

6458и* - 00.0.0.0.0

Содержание

Стадия	Лист	Листов
Р	1	4

ОАО Моспромтранспроект

Обозначение	Наименование	Страница
6458и* - 05.2.0.0.0	Блок средний ригеля Lр = 44.165 м. Спецификация.	60
6458и* - 05.2.0.0.0 СБ	Блок средний ригеля Lр = 44.165 м.	65
	Сборочный чертеж.	
6458и* - 01.1.0.0.1	Раскос	66
6458и*- 01.1.0.0.2	Диагональ	68
6458и* - 02.1.1.0.0	Настил	69
6458и* 02.1.1.1.0	Сетка С-1	70
6458и* - 02.1.1.2.0	Сетка С-2	70
6458и* - 03.0.0.0.1	Накладка стыковая НСЦ, НССЦ.	71
6458и* - 04.0.0.0.1	Накладка стыковая НСЦ, НССЦ.	71
6458и*- 05.0.0.0.1	Конструкция накладки для заводского соединения	72
	сваркой поясного уголка.	
6458и* - 05.0.0.0.2	Накладка стыковая НСК.	72
6458и* - 06.0.0.0.0 СМ1	Сварные ригели из стали С 345К. Марки накладок.	73
	Срезка обушков поясов.	
6458и* - 06.0.0.0.0 СМ2	Болтовые ригели из стали С 245. Марки накладок.	74
	Срезка обушков поясов. Привязки отверстий под	
	болты.	
6458и* - 06.0.0.0.0 СМ3	Болтовые ригели из стали С 345. Марки накладок.	77
	Срезка обушков поясов. Привязки отверстий под	
	болты.	
6458и* - 06.1.0.0.0	Примеры определения положения осей стыковых	81
	болтов.	

Взам. инв. № | Подпись и дата | Инв. № подл.

Уточнения и дополнения, поступившие в процессе изготовления и монтажа конструкций в течении 2001-2005 гг., учтены в настоящей редакции.

Обозначение	Наименование	Страница
6458и* - 07.1.0.0.0	Ветвь оголовка	82
6458и* - 07.0.0.0.3	Болт-скоба	83
6458и* - 07.0.0.0.1	Стойка	83
6458и* - 07.1.0.0.2	Ребро	84
6458и* - 07.1.0.0.3	Хомут	84
6458и* - 07.1.0.0.4	Накладка	85
6458и* - 07.1.0.0.5	Планка	86
6458и* - 07.2.0.0.0	Швеллер	86
6458и* - 07.2.0.0.2	Швеллер № 14 L=570.	87
6458и* - 07.2.0.0.3	Швеллер № 14 L=950	87
6458и* - 08.1.0.0.0	Лестница. Спецификация.	88
6458и* - 08.1.0.0.0 СБ	Лестница. Сборочный чертеж.	89
6458и* - 08.1.0.0.5	Скоба опорная	91
6458и* - 08.1.0.0.6	Уголок поперечный	91
6458и* - 08.2.0.0.0	Лестница переносная.	92
6458и* - 08.2.0.0.1	Тетива левая	93
6458и* - 08.2.0.0.3	Крюк	94
6458и* - 08.2.0.0.2	Ступень	94
6458и* - 08.2.0.0.4	Упор ограничителя	95
6458и* - 08.2.0.0.5	Планка - 1	95

Взам. инв. №

Подпись и дата

Инв. № подл.

Обозначение	Наименование	Страница
6458и* - 08.2.0.0.6	Планка - 2	96
6458и* - 08.2.0.0.7	Подкос ограничителя	96
6458и* - 08.3.0.0.0	Хомут Спецификация.	92
6458и* - 08.3.0.0.0 СБ	Хомут. Сборочный чертеж.	92
6458и* - 08.3.0.0.1	Дуга	93
6458и* - 08.3.0.0.2	Шпилька	93
6458и* - 08.0.0.0.1	Планка - 3	99
6458и* - 08.4.0.0.1	Дуга L=1960 мм	99
6458и* - 09.0.0.0.1	Коротыш	100
6458и* - 09.0.0.0.2	Стойка ограждения для ригелей на болтовых соединениях.	100
6458и* - 09.0.0.0.2-1	Стойка перильная	101
6458и* - 09.0.0.0.2-2	Переходный элемент	101
6458и* - 09.0.0.0.3	Узел крепления перил	102
6458и* - 09.0.0.0.3-1	Накладка перильная	102
6458и* - 09.0.0.0.3-2	Планка - 4	103
6458и* - 09.0.0.0.4	Болт - анкер	103

Взам. инв. №

Подпись и дата

Инв. № подл.

Типовые конструкции объекта 6458и* разработаны взамен типовых конструкций объекта 6458-и в целях повышения надежности и долговечности конструкций ригелей жестких поперечин. Уточнения и дополнения по замечаниям, поступившим в течении 2001 - 2005 гг., учтены в настоящей редакции.

1. ОБЛАСТЬ ПРИМЕНЕНИЯ

Выпуск 1 содержит документацию для изготовления элементов жестких поперечин (блоков, ригелей, накладок соединительных, оголовков и др.) устанавливаемых в качестве поддерживающих устройств контактной сети электрических железных дорог общей сети в следующих условиях:

- в районах с расчетной температурой до минус 40 град.С - из стали С 245 с защитным покрытием горячим цинкованием; из стали С345К с защитным антикорозийным лакокрасочным покрытием на основе цинкосодержащих композиций типа ЦВЭС, ЦИНОЛ, ЦИНОТАН.
- в районах с расчетной температурой ниже 40 град.С до минус 65 град.С - из стали С 345 с защитным покрытием горячим цинкованием.

2. МАТЕРИАЛЫ КОНСТРУКЦИЙ

Материалы для изготовления поперечин приняты в соответствии с нормами СНиП II-23-81* "Стальные конструкции. Нормы проектирования." издание 2000 г. и СТН ЦЭ 141 - - 99 "Нормы проектирования контактной сети."

Для ригелей и оголовков поперечин использован горячекатанный фасонный прокат в виде равнополочных уголков толщиной 5 ...11 мм по ГОСТ 8509-93, швеллеров по ГОСТ 8240-97, широкополосного универсального проката по ГОСТ 14637-89, полосы стальной горячекатанной по ГОСТ 103-76, стержней по ГОСТ 5781-82 и круга по ГОСТ 2590-88. Сталь - по ГОСТ 27772-88 и ГОСТ 535-88.

Для районов с расчетной температурой до минус 40°С включительно металлоконструкции предусмотрены из стали С 245 и С 345К по ГОСТ 27772-88 или ГОСТ 535-88 ; для районов с расчетной температурой ниже минус 40°С до минус 65°С - из стали С 345 ГОСТ 27772-88.

Сетки настила и заполнение перил в ригелях с освещением для расчетных температур до минус 40°С приняты из круглой стали марки Ст3пс по ГОСТ 380-88 ; для температур ниже минус 40°С до минус 65°С - из стали марки Ст3сп.

Все стационарные лестницы изготавливать из стали марки С 345.
Переносные лестницы изготавливают из алюминиевых сплавов по ГОСТ 13616-78 и ГОСТ 13737-90, фасонный прокат по ГОСТ 8617-81.

3. ТРЕБОВАНИЯ К ИЗГОТОВЛЕНИЮ.

Изготовление блоков, накладок, оголовков производится на специализированных заводах металлоконструкций с использованием полуавтоматической сварки по ГОСТ 14771-76 или с физическим контролем шва.

В целях сокращения расхода металла и отказа от промежуточных заводских стыков в поясах блоков ригелей, в заказных спецификациях следует оговаривать поставку поясных уголков мерной длины.

При необходимости заводской стыковки поясных уголков в пределах блоков (в отсутствии поставки сортамента мерной длины), разрешается устройство по одному заводскому стыку в каждом уголке верхнего и нижнего поясов.

Стыки поясов крайних блоков следует устраивать в пределах трех приопорных панелей, исключая укороченные. Стыки поясов в средних блоках возможно располагать в пределах 2, 3 и 4 крайних панелей со стороны противоположной панелям с перекрестной решеткой. Стыки верхнего и нижнего поясов необходимо располагать в разных сечениях. Расстояние между стыковой накладкой и ближайшим элементом решетки должно приниматься не менее 150-200 мм.

Конструкция заводских сварных стыков принята на угловых накладках со скошенными торцами (см. чертеж вып.2 6458и*-05.0.0.0.1). Для блоков, с последующей металлизацией производится сварка поясных уголков встык с последующей установкой накладок и сваркой их с поясными по всему контуру. Для блоков подлежащих окраске, допускается соединять уголки накладками без сварки встык, с зазором между стыкуемыми уголками пояса не менее 35 мм.

Накладки следует приваривать на наружных полках стыкуемых уголков пояса.

Изготовление блоков и конструкций оголовков должно быть организовано таким образом, чтобы исключить сварные соединения "внахлест". Основным соединением является "встык" двухсторонними швами, либо односторонними с подваркой. Для удобства зачистки сварных швов в элементах решетки полки уголков, не привариваемые к поясам, должны иметь срез под углом 45 градусов. При наличии усиливающих уголков или полос на опорных участках нижних поясов, производится обварка привариваемых деталей по контуру с целью исключения щелевой коррозии.

Блоки ригелей с освещением обслуживаемом с настила поперечины изготавливают в заводских условиях с сетками из круглой арматурной стали. Стержни сеток сваривают между собой точечной электросваркой. Сетки настила приваривают к блокам ригеля.

Контроль качества швов сварных соединений должен обеспечить требования норм СНиП III-18-75. Во избежании шлаковых включений производить полуавтоматическую сварку в среде углекислого газа. На поверхности проката используемого для изготовления блоков не допускаются трещины, плены, неметаллические включения и другие дефекты, величины и объем которых превышают допустимые нормы ГОСТ 535-88, ГОСТ 14637-89, ГОСТ 27772-88. Исправление дефектов заваркой допускается только для нерасчетных элементов. Расслоение проката в изделиях из проката не допускается.

Правка проката, гибка деталей должны отвечать нормам и требованиям установленным СНиП III-18-75. Запрещается правка проката путем наплавки валиков дуговой сваркой.

Резку деталей следует выполнять пилами, машинным кислородным и плазменным методами. Не разрешается применение гильотинной рубки, ручной газовой и воздушно-дуговой резки без последующей механической обработки деталей не менее 3 мм для углеродистых сталей.

Элементы и конструкции, подлежащие сварке, должны быть установлены так, чтобы обеспечивать возможность выполнения сварочных швов в нижнем положении или близком к нему. Выполнение потолочных швов не допускается.

Допускается исправление местных неровностей, выхватов, зарезов глубиной до 1 мм плавной зачисткой. Исправление кромок заваркой не допускается. Дополнительные (кроме проектных) швы на поясах и решетке не допустимы.

4. ЗАЩИТА ОТ КОРРОЗИИ

Конструкции ригелей (блоков, накладок, оголовков и др.) из углеродистой стали С 245, а также из низколегированной стали С 345 в агрессивных средах (со слобо-, средне- и сильноагрессивной степенью воздействия) разрешены к применению только защищенными от коррозии по нормам СНиП 2.03.11-85 "Защита строительных конструкций от коррозии", Приложение 14. Степень очистки поверхностей блоков от окислов (окалины, ржавчины, шлаковых включений) перед нанесением защитных покрытий должна соответствовать нормам таблицы 30. При назначении защиты от коррозии конструкций в районах с расчетной температурой наружного воздуха ниже минус 40 град.С необходимо учитывать требования ГОСТ 9.404-81.

Основной метод защиты - оцинковка методом окунания в соответствии с требованиями СНиП 2.03.11-85 "Защита строительных конструкций от коррозии", а также ГОСТ 9.307-89 "Покрытия оцинкованные, горячие". Толщина слоя оцинковки должна быть 100 мкм с последующим нанесением перхлорвиниловых эмалей II и III или IY группы покрытия (приложение 15). При эксплуатации поперечины в агрессивной среде защита наносится после контрольной сборки каждой поперечины.

Блоки такой поперечины снабжены отверстиями (6 или 8 шт.) с одного (крайние блоки) или двух (средние блоки) концов поясных уголков. Контрольная сборка осуществляется на стеллаже с помощью болтовых соединений накладками, установленными с внешней стороны поясных уголков. После сверления отверстий в накладках установленных по месту, поперечина подлежит разборке, маркировке и в комплекте передается в оцинковку. Комплект поперечины не подлежит разукомплектованию. Поставка заказчику производится строго комплектом (блоки, накладки, болты, гайки, шайбы, элементы оголовков и др.).

Поперечины из коррозионностойкой стали С 345К с использованием их в районах с расчетной температурой до минус 40 град.С включительно предусмотрено выполнять на сварных соединениях с накладками. Защита от коррозии этих поперечин в средне- и сильноагрессивной среде осуществляется лакокрасочным покрытием на основе цинкосодержащих композиций типа ЦВЭС, ЦИНОЛ, ЦИНОТАН.

После выполнения соединений производят восстановление антикоррозийных покрытий в местах сварки. Завод-изготовитель поставляет цинкосодержащие композиции в составе комплекта поперечины (не менее 2 кг).

В соответствии с техническим указанием № К-101/03 Департамента электрификации и электроснабжения, резьбовые крепежные изделия (болты, гайки, шайбы) при диаметре до 12 мм включительно выполняют из коррозионностойкой стали или из углеродистой стали с антикоррозионным покрытием, наносимым методом термодифузионного цинкования ; при диаметре резьбы свыше 12 мм покрытие наносят методом горячего или термодиффузионного цинкования.

5. ТРАНСПОРТИРОВКА

Перевозка блоков ригелей может производиться по железной дороге, а также автомашинами и тракторами с прицепами. Технологические карты перевозки разрабатываются заводами-изготовителями.

6. МАРКИРОВКА

В соответствии с требованиями ГОСТ 26047-83 в маркировке ригелей и блоков отражен тип конструкции, основной геометрический параметр и несущая способность.

Марка ригеля состоит из буквенно-цифровых групп. Буквенная группа содержит обозначение типа ригеля (Р - ригель в обычном исполнении; РС - северное исполнение ригеля ; РК - ригель из коррозионностойкой стали для слабоагрессивной среды ; РЦ - ригель с антикоррозийным покрытием, выполненным горячим цинкованием ; ОР - наличие освещения на ригеле с приборами, обслуживаемыми с настила ; ОПР - наличие освещения на ригеле с приборами, обслуживаемыми с пути (отличается от ригеля - Р наличием коротышей в местах установки осветительных приборов) ; Первая цифровая группа содержит обозначение несущей способности ригеля (кНм), вторая - расчетную длину пролета ригеля (м).
Например, марка ригеля ОРСЦ 360 - 30.3 обозначает : ригель поперечины с освещением из стали С345 (для районов с расчетной температурой ниже минус 40°С до минус 65°С), несущей способностью 360 кНм и длиной пролета 30,3 м.

Аналогично выполняется маркировка блоков. Блоки ригелей имеют два типа : БК - блок крайний, БС - блок средний. Например, БСС-1 обозначает : блок средний из стали С345 для северных условий эксплуатации ригеля. Нумерация блоков принята сквозная.

Марка оголовка для крепления ригелей к железобетонным стойкам включает в себя применение для одиночных или сдвоенных стоек (ОГ-1, ОГ-2).

Маркировка наносится на верхнем поясе блоков, для крайних вблизи опор, для средних блоков - вблизи стыков так, чтобы стыковая накладка ее не закрывала. Высота знаков - 10 мм.

Инв. № подл.	Подпись и дата	Взам. инв. №

Марка, поз.	Обозначение	Наименование	Количество на исполнение 6458и* - 01.1.0.0.0										Масса ед.,кг	Примечание
			–	01	02	03	04	05	06	07	08	09		
		Документация												
	6458и* - 01.1.0.0.0 СБ	Сборочный чертеж												
	6458и* - 00.0.0.0.0 ТО	Техническое описание												
		Детали												
1	б.ч.	Нижний пояс L = 11475												
		Уголок ГОСТ 8509-93 / С 245 ГОСТ 27772-88												
		63x63x5	2										55,19	
		45x45x5		2	2	2							38,67	
		Уголок ГОСТ 8509-93 / С 345 ГОСТ 27772-88												
		50x50x5					2						43,26	
		45x45x5						2	2	2			38,67	
		Уголок ГОСТ 8509-93 / С 345К ГОСТ 27772-88												
		50x50x5									2	2	43,26	

Изм.	Кол.уч.	Лист	№ док.	Подп.	Дата
ГИП		Гордеев			
Проверил		Егорова			
Выполнил		Лаптева			

6458и* - 01.1.0.0.0

Блок крайний ригеля
L = 22,515 м
Спецификация

Стадия	Лист	Листов
Р	1	12

ОАО Моспромтранспроект

Инв. № подл.	Подпись и дата	Взам. инв. №

Марка, поз.	Обозначение	Наименование	Количество на исполнение 6458и* - 01.1.0.0.0										Масса ед.,кг	Примечание
			–	01	02	03	04	05	06	07	08	09		
2	б.ч.	Верхний пояс L = 11375												
		Уголок ГОСТ 8509-93 / С 245 ГОСТ 27772-88												
		70x70x6	2										72,69	
		63x63x5		2									54,71	
		50x50x5			2								42,88	
		45x45x5				2							38,33	
		Уголок ГОСТ 8509-93 / С 345 ГОСТ 27772-88												
		70x70x6					2						61,20	
		56x56x5						2					48,34	
		50x50x5							2				42,88	
		45x45x5								2			38,33	
		Уголок ГОСТ 8509-93 / С 345К ГОСТ 27772-88												
		63x63x6									2		65,07	
		50x50x5										2	42,88	

Инв. № подл.	Подпись и дата	Взам. инв. №

Марка, поз.	Обозначение	Наименование	Количество на исполнение 6458и* - 01.1.0.0.0										Масса ед.,кг	Приме-чание
			–	01	02	03	04	05	06	07	08	09		
3	б.ч.	Стойка												
		Уголок 40х40х5 ГОСТ 8509-93 / С 245 ГОСТ 27772-88												
		L = 564	14										1,68	
		L = 589		14									1,76	
		L = 602			14								1,79	
		L = 607				14							1,81	
		Уголок 40х40х5 ГОСТ 8509-93 / С 345 ГОСТ 27772-88												
		L = 577					14						1,72	
		L = 596						14					1,78	
		L = 602							14				1,79	
		L = 607								14			1,81	
		Уголок 40х40х5 ГОСТ 8509-93 / С 345К ГОСТ 27772-88												
		L = 584									14		1,74	
		L = 597										14	1,78	

Инв. № подл.	Подпись и дата	Взам. инв. №

Марка, поз.	Обозначение	Наименование	Количество на исполнение 6458и* - 01.1.0.0.0										Масса ед.,кг	Приме-чание
			–	01	02	03	04	05	06	07	08	09		
4	б.ч.	Стойка												
		Уголок 35х35х5 ГОСТ 8509-93 / С 245 ГОСТ 27772-88												
		L = 564	18										1,46	
		L = 589		18									1,52	
		L = 602			18								1,55	
		L = 607				18							1,57	
		Уголок 35х35х5 ГОСТ 8509-93 / С 345 ГОСТ 27772-88												
		L = 577					18						1,49	
		L = 596						18					1,54	
		L = 602							18				1,55	
		L = 607								18			1,57	
		Уголок 35х35х5 ГОСТ 8509-93 / С 345К ГОСТ 27772-88												
		L = 584									18		1,51	
		L = 597										18	1,54	

Инв. № подл.	Подпись и дата	Взам. инв. №

Марка, поз.	Обозначение	Наименование	Количество на исполнение 6458и* - 01.1.0.0.0										Масса ед.,кг	Приме-чание
			–	01	02	03	04	05	06	07	08	09		
5	6458и* - 01.1.0.0.1	Раскос *												
		Уголок 40х40х5 ГОСТ 8509-93 / С 245 ГОСТ 27772-88												
		Р 1	4										1,89	
		Р 2		4									1,95	
		Р 3			4								1,99	
		Р 4				4							2,00	
		Уголок 40х40х5 ГОСТ 8509-93 / С 345 ГОСТ 27772-88												
		Р 13					4						1,92	
		Р 14						4					1,97	
		Р 3							4				1,99	
		Р 4								4			2,00	
		Уголок 40х40х5 ГОСТ 8509-93 / С 345К ГОСТ 27772-88												
		Р 19									4		1,94	
		Р 20										4	1,98	

* Половина элементов от общего количества выполняется в зеркальном отображении.

Инв. № подл.	Подпись и дата	Взам. инв. №

Марка, поз.	Обозначение	Наименование	Количество на исполнение 6458и* - 01.1.0.0.0										Масса ед.,кг	Приме-чание
			–	01	02	03	04	05	06	07	08	09		
6	6458и* - 01.1.0.0.1	Раскос *												
		Уголок 40х40х5 ГОСТ 8509-93 / С 245 ГОСТ 27772-88												
		Р 5	10										2,61	
		Р 6		10									2,66	
		Р 7			10								2,69	
		Р 8				10							2,70	
		Уголок 40х40х5 ГОСТ 8509-93 / С 345 ГОСТ 27772-88												
		Р 15					10						2,63	
		Р 16						10					2,67	
		Р 7							10				2,69	
		Р 8								10			2,70	
		Уголок 40х40х5 ГОСТ 8509-93 / С 345К ГОСТ 27772-88												
		Р 21									10		2,65	
		Р 22										10	2,68	

* Половина элементов от общего количества выполняется в зеркальном отображении.

Инв. № подл.	Подпись и дата	Взам. инв. №

Марка, поз.	Обозначение	Наименование	Количество на исполнение 6458и* - 01.1.0.0.0										Масса ед.,кг	Примечание
			–	01	02	03	04	05	06	07	08	09		
7	6458и* - 01.1.0.0.1	Раскос *												
		Уголок 35х35х5 ГОСТ 8509-93 / С 245 ГОСТ 27772-88												
		Р 9	16										2,28	
		Р 10		16									2,32	
		Р 11			16								2,35	
		Р 12				16							2,36	
		Уголок 35х35х5 ГОСТ 8509-93 / С 345 ГОСТ 27772-88												
		Р 17					16						2,30	
		Р 18						16					2,34	
		Р 11							16				2,35	
		Р 12								16			2,36	
		Уголок 35х35х5 ГОСТ 8509-93 / С 345К ГОСТ 27772-88												
		Р 23									16		2,32	
		Р 24										16	2,34	

* Половина элементов от общего количества выполняется в зеркальном отображении.

Инв. № подл.	Подпись и дата	Взам. инв. №

Марка, поз.	Обозначение	Наименование	Количество на исполнение 6458и* - 01.1.0.0.0										Масса ед.,кг	Примечание
			–	01	02	03	04	05	06	07	08	09		
8	б.ч.	Распорка (верхнего пояса)												
		Уголок 35х35х5 ГОСТ 8509-93 / С 245 ГОСТ 27772-88												
		L = 307	2										0,79	
		L = 321		2									0,83	
		L = 347			2								0,90	
		L = 357				2							0,92	
		Уголок 35х35х5 ГОСТ 8509-93 / С 345 ГОСТ 27772-88												
		L = 307					2						0,79	
		L = 335						2					0,86	
		L = 347							2				0,90	
		L = 357								2			0,92	
		Уголок 35х35х5 ГОСТ 8509-93 / С 345К ГОСТ 27772-88												
		L = 321									2		0,83	
		L = 347										2	0,90	

Инв. № подл.	Подпись и дата	Взам. инв. №

Марка, поз.	Обозначение	Наименование	Количество на исполнение 6458и* - 01.1.0.0.0										Масса ед.,кг	Приме-чание
			—	01	02	03	04	05	06	07	08	09		
9	б.ч.	Распорка (нижнего пояса)												
		Уголок 40х40х5 ГОСТ 8509-93 / С 245 ГОСТ 27772-88												
		L = 321	2										0,96	
		L = 357		2	2	2							1,06	
		Уголок 35х35х5 ГОСТ 8509-93 / С 345 ГОСТ 27772-88												
		L = 347					2						0,90	
		L = 357						2	2	2			0,92	
		Уголок 40х40х5 ГОСТ 8509-93 / С 345К ГОСТ 27772-88												
		L = 347									2		1,03	
		Уголок 35х35х5 ГОСТ 8509-93 / С 345К ГОСТ 27772-88												
		L = 347										2	0,90	

Инв. № подл.	Подпись и дата	Взам. инв. №

Марка, поз.	Обозначение	Наименование	Количество на исполнение 6458и* - 01.1.0.0.0										Масса ед.,кг	Приме-чание
			—	01	02	03	04	05	06	07	08	09		
10	6458и* - 01.1.0.0.2	Диагональ * (верхнего пояса)												
		Уголок 35х35х5 ГОСТ 8509-93 / С 245 ГОСТ 27772-88												
		Д1	28										1,15	
		Д2		28									1,17	
		Д3			28								1,22	
		Д4				28							1,24	
		Уголок 35х35х5 ГОСТ 8509-93 / С 345 ГОСТ 27772-88												
		Д1					28						1,15	
		Д8						28					1,20	
		Д3							28				1,22	
		Д4								28			1,24	
		Уголок 35х35х5 ГОСТ 8509-93 / С 345К ГОСТ 27772-88												
		Д2									28		1,17	
		Д3										28	1,22	

* Половина элементов от общего количества выполняется в зеркальном отображении.

Инв. № подл.	Подпись и дата	Взам. инв. №

Марка, поз.	Обозначение	Наименование	Количество на исполнение 6458и* - 01.1.0.0.0										Масса ед.,кг	Примечание
			–	01	02	03	04	05	06	07	08	09		
11	6458и* - 01.1.0.0.2	Диагональ * (нижнего пояса)												
		Уголок 40х40х5 ГОСТ 8509-93 / С 245 ГОСТ 27772-88												
		Д5	28										1,34	
		Д6		28	28	28							1,42	
		Уголок 35х35х5 ГОСТ 8509-93 / С 345 ГОСТ 27772-88												
		Д3					28						1,22	
		Д4						28	28	28			1,24	
		Уголок 40х40х5 ГОСТ 8509-93 / С 345К ГОСТ 27772-88												
		Д7									28		1,40	
		Уголок 35х35х5 ГОСТ 8509-93 / С 345К ГОСТ 27772-88												
		Д3										28	1,22	
12	б.ч.	Диагональ поперечная L = 710												срезы по месту
		Уголок 35х35х5 ГОСТ 8509-86 / С 245 ГОСТ 27772-88	6	6	6	6							1,83	
		Уголок 35х35х5 ГОСТ 8509-86 / С 345 ГОСТ 27772-88					6	6	6	6			1,83	
		Уголок 35х35х5 ГОСТ 8509-86 / С 345К ГОСТ 27772-88									6	6	1,83	

Инв. № подл.	Подпись и дата	Взам. инв. №

Марка, поз.	Обозначение	Наименование	Количество на исполнение 6458и* - 01.1.0.0.0										Масса ед.,кг	Примечание
			–	01	02	03	04	05	06	07	08	09		
13	б.ч.	Лист усиления L = 800												
		Полоса 6х60 ГОСТ 103-76* / С 245 ГОСТ 27772-88	2	2	2	2							2,26	
		Полоса 6х60 ГОСТ 103-76* / С 345 ГОСТ 27772-88					2	2	2	2			2,26	
		Полоса 6х60 ГОСТ 103-76* / С 345К ГОСТ 27772-88									2	2	2,26	
14	б.ч.	Ребро жесткости												
		Полоса ГОСТ 103-76* / С 245 ГОСТ 27772-88												
		6х50х50	2	2									0,12	
		6х36х36			2	2							0,06	
		Полоса ГОСТ 103-76* / С 345 ГОСТ 27772-88												
		6х50х50					2						0,12	
		6х40х40						2					0,08	
		6х36х36							2	2			0,06	
		Полоса ГОСТ 103-76* / С 345К ГОСТ 27772-88												
		6х50х50									2		0,12	
		6х36х36										2	0,06	

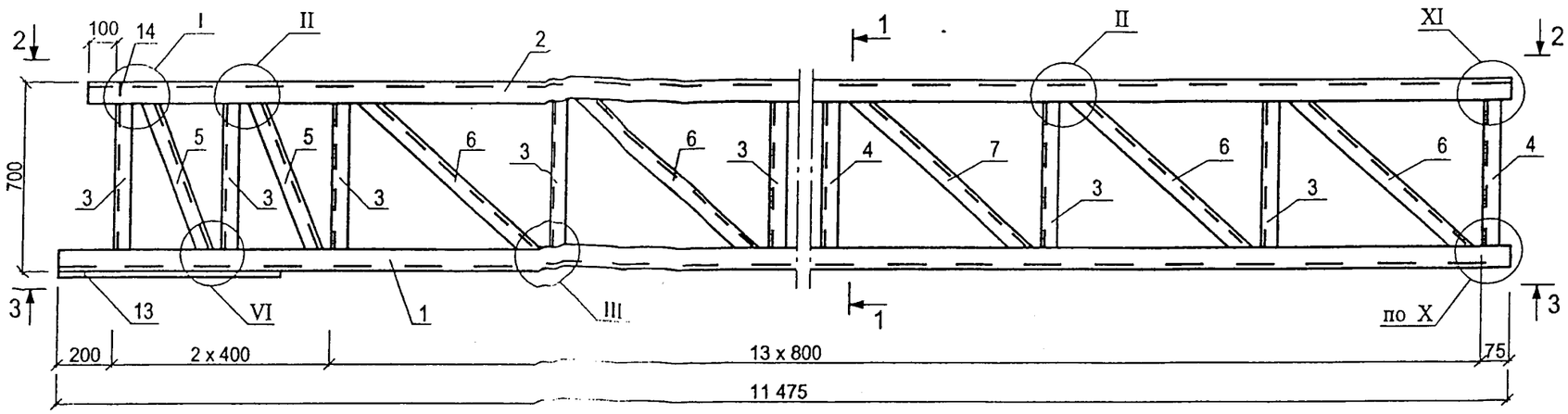

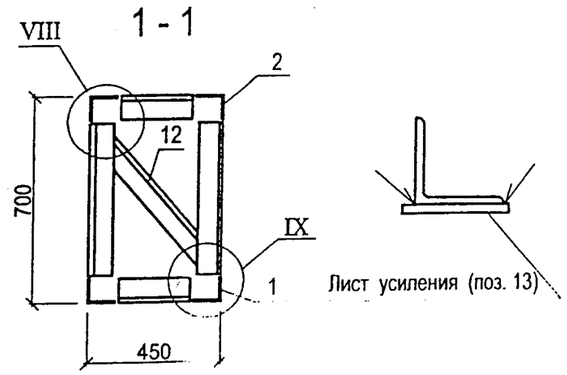

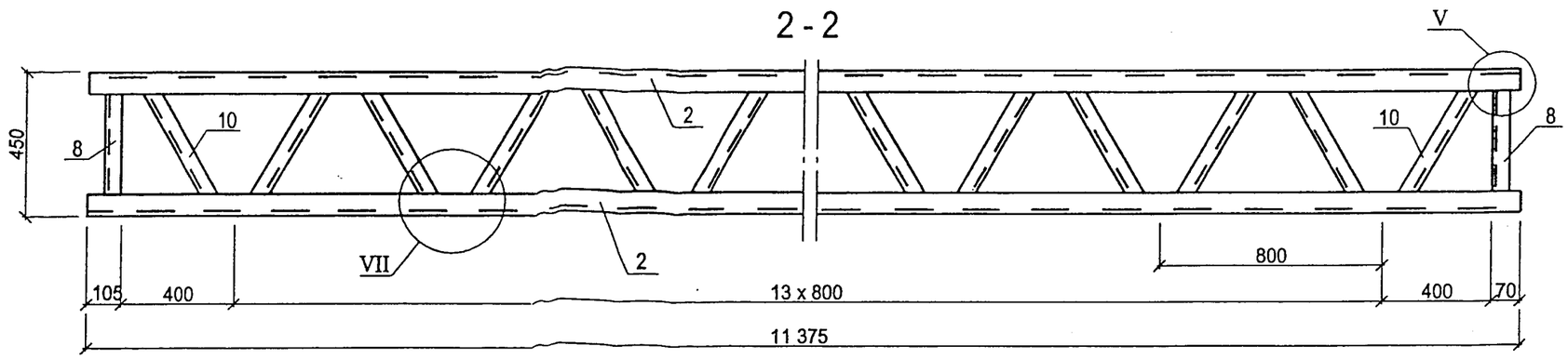

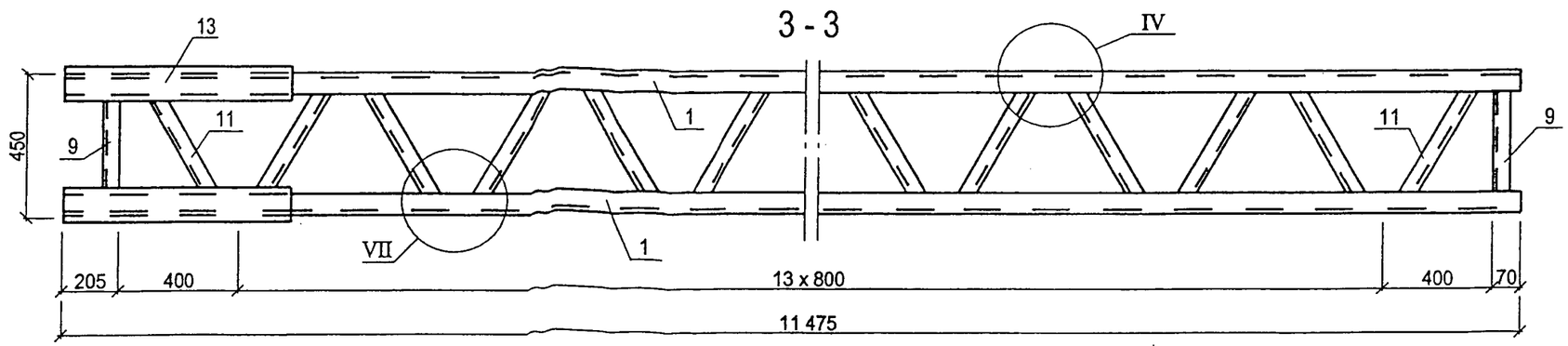

Марка блока	Обозначение	Наименование стали	Масса, кг
БК-1	6458и* 01.1.0.0.0	С 245	464,66
БК-2	-01	С 245	402,32
БК-3	-02	С 245	381,98
БК-4	-03	С 245	374,42
БКС-1	-04	С 345	416,08
БКС-2	-05	С 345	386,22
БКС-3	-06	С 345	376,60
БКС-4	-07	С 345	369,10
БКК-1	-08	С 345К	431,00
БКК-2	-09	С 345К	384,62

1. Приведенные массы блоков являются справочными. Уточнения массы должны определяться на стадии КМД заводами - изготовителями.
2. В блоках, входящих в ригели марок РЦ, ОРЦ, РСЦ, ОРСЦ, выполняются отверстия под болты в соответствии с таблицами 6458и*- 06.0.0.0.0 СМ2 и 6458и*- 06.0.0.0.0 СМ3.

Схема расположения поперечных диагоналей

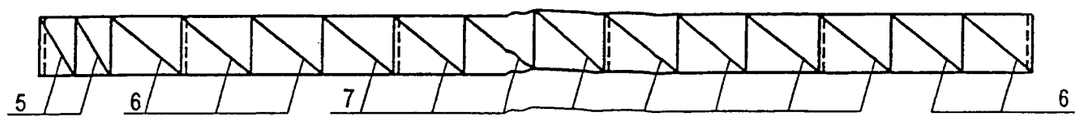

Место установки поперечных диагоналей поз.12 на схеме показано пунктиром, направление диагоналей попеременно чередуется - восходящее и нисходящее.

Взам. инв. №

Подпись и дата

Инв. № подл.

Изм.	Кол.уч.	Лист	№ док.	Подп.	Дата
ГИП		Гордеев			
Проверил		Егорова			
Выполнил		Лаптева			

6458и* - 01.1.0.0.0 СБ

Блок крайний ригеля Lр = 22,515 м

Сборочный чертеж

Стадия	Масса	Масштаб
Р	см. табл.	1:20 1:5
Лист 1	Листов 1	

ОАО Моспромтранспроект

I

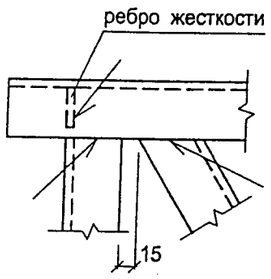

II

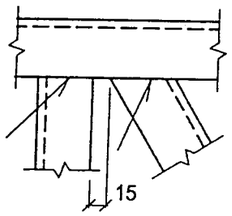

III

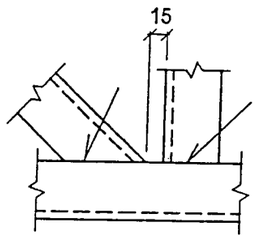

IV

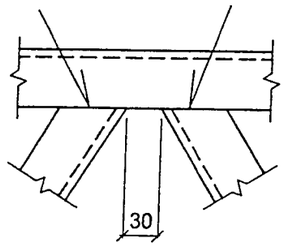

V

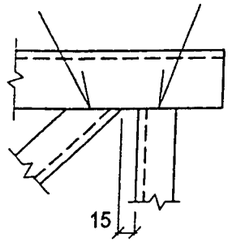

Крепление коротыша для ригелей с освещением

VI

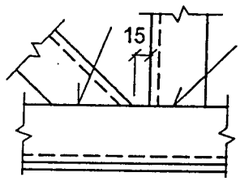

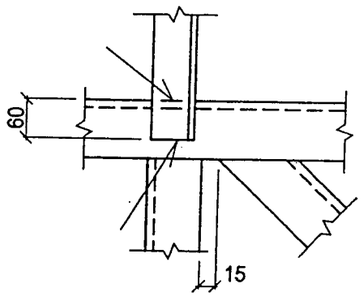

VII

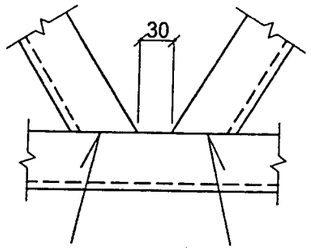

VIII

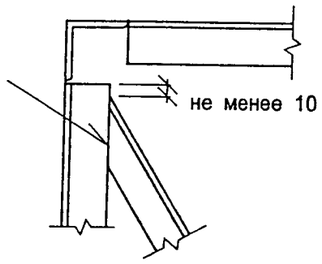

IX

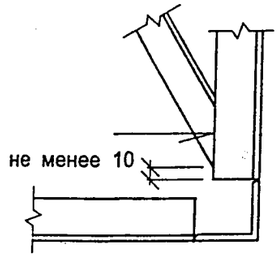

X

Оси отверстий показаны для ригелей из стали С245 и С345

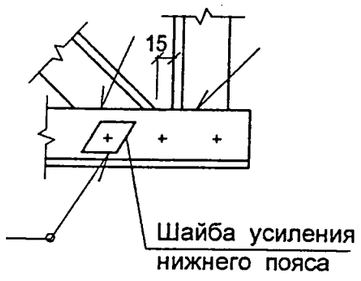

XI

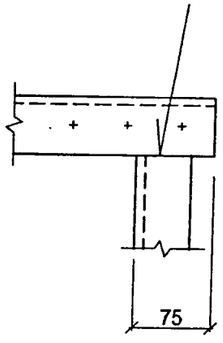

Сварка выполняется по ГОСТ 5264-80.

Несущая способность сварного стыка должна соответствовать прочности элемента.

Взам. инв. №	
Подпись и дата	
Инв. № подл.	

Схема блока

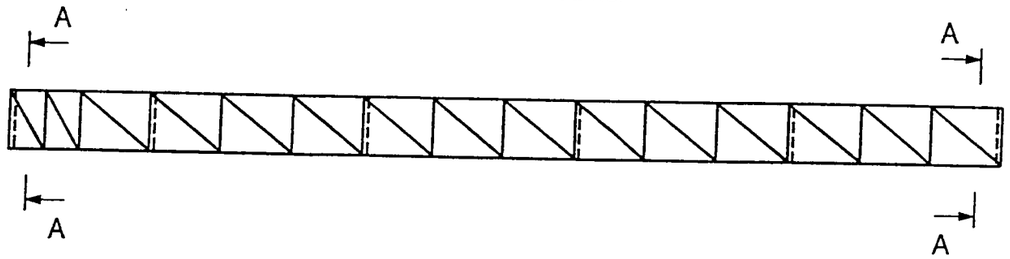

Узел VIII *

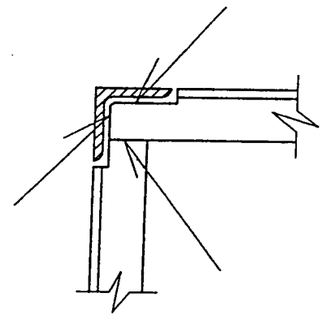

Узел IX *

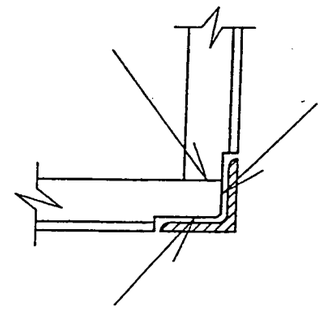

А - А

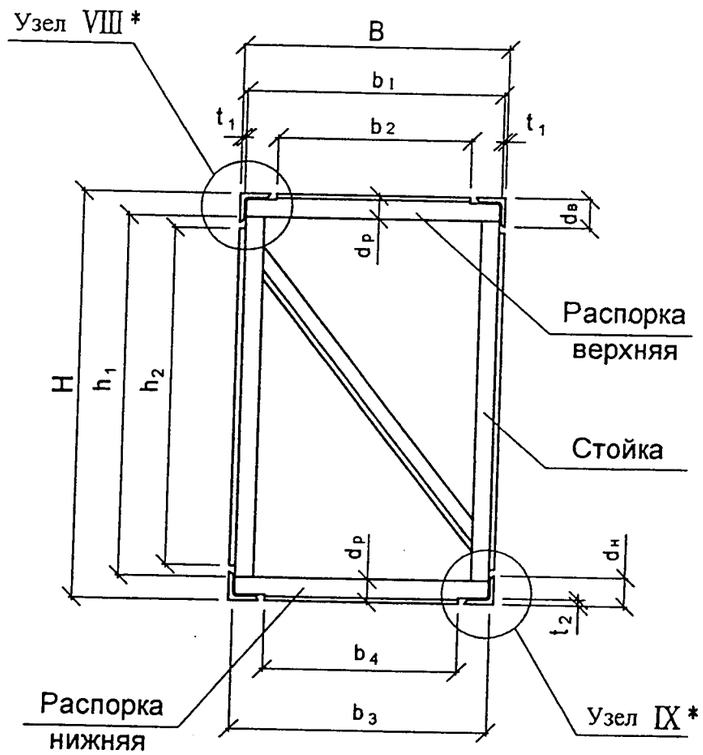

Распорка верхняя

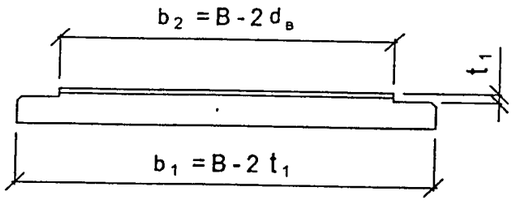

Распорка нижняя

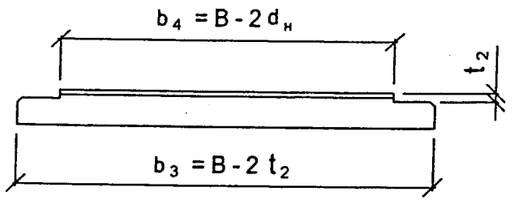

Стойка

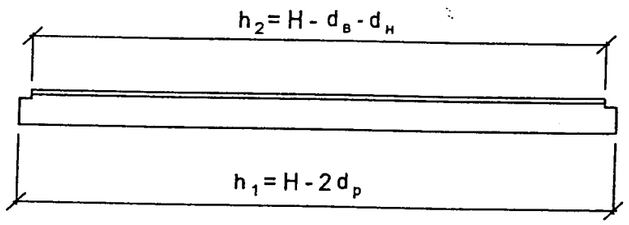

Данный чертеж выдан в дополнение к узлам VIII и IX, расположенным на листе 6458и* - 01.1.0.0.0.0 СБ, с целью увеличения жесткости блоков при транспортировке и монтаже.

Сварка выполняется по ГОСТ 5264-80.

Несущая способность сварного стыка должна соответствовать прочности элемента.

Изм.	Кол.уч.	Лист	№ док.	Подп.	Дата	6458и* - 01.1.0.0.0.0 Д		
ГИП		Гордеев				Узлы VIII* и IX* в концевых поперечных сечениях блоков ригелей	Стадия	Лист	Листов
Проверил		Егорова					Р	1	1
Выполнил		Лаптева					ОАО Моспромтранспроект		

Взам. инв. № | Подпись и дата | Инв. № подл.

Инв. № подл.	Подпись и дата	Взам. инв. №

Марка, поз.	Обозначение	Наименование	Количество на исполнение 6458и* - 02.1.0.0.0										Масса ед.,кг	Приме-чание
			—	01	02	03	04	05	06	07				
		Документация												
	6458и* - 02.1.0.0.0 СБ	Сборочный чертеж												
	6458и* - 00.0.0.0.0 ТО	Техническое описание												
		Сборочные единицы												
	6458и* - 02.1.1.0.0	Настил	1	1	1	1	1	1	1	1			71,04	с освещением
		Детали												
1	б.ч.	Нижний пояс L = 10275												
		Уголок ГОСТ 8509-93 / С 245 ГОСТ 27772-88												
		63x63x5	2										49,42	
		50x50x5		2									38,74	
		45x45x5			2								34,63	
		Уголок 45x45x5 ГОСТ 8509-93 / С 345 ГОСТ 27772-88				2	2	2					34,63	
		Уголок 50x50x5 ГОСТ 8509-93 / С 345К ГОСТ 27772-88							2	2			38,74	

Изм.	Кол.уч.	Лист	№ док.	Подп.	Дата
ГИП		Гордеев			
Проверил		Егорова			
Выполнил		Лаптева			

6458и* - 02.1.0.0.0

Блок крайний ригеля
L = 30,260 м
Спецификация

Стадия	Лист	Листов
Р	1	12

ОАО Моспромтранспроект

Инв. № подл.	Подпись и дата	Взам. инв. №

Марка, поз.	Обозначение	Наименование	Количество на исполнение 6458и* - 02.1.0.0.0										Масса ед.,кг	Приме-чание
			—	01	02	03	04	05	06	07				
2	б.ч.	Верхний пояс L = 10275												
		Уголок ГОСТ 8509-93 / С 245 ГОСТ 27772-88												
		80x80x7	2										87,44	
		75x75x6		2									70,79	
		56x56x5			2								43,67	
		Уголок ГОСТ 8509-93 / С 345 ГОСТ 27772-88												
		75x75x6				2							70,79	
		70x70x6					2						55,28	
		56x56x5						2					43,67	
		Уголок ГОСТ 8509-93 / С 345К ГОСТ 27772-88												
		70x70x6							2				65,66	
		63x63x6								2			56,77	

Инв. № подл.	Подпись и дата	Взам. инв. №

Марка, поз.	Обозначение	Наименование	Количество на исполнение 6458и* - 02.1.0.0.0										Масса ед.,кг	Приме-чание
			–	01	02	03	04	05	06	07				
3	б.ч.	Стойка												
		Уголок 50х50х5 ГОСТ 8509-93 / С 245 ГОСТ 27772-88												
		L = 1054	4										3,97	
		L = 1072		4									4,04	
		L = 1096			4								4,15	
		Уголок 50х50х5 ГОСТ 8509-93 / С 345 ГОСТ 27772-88												
		L = 1077				4							4,06	
		L = 1082					4						4,08	
		L = 1096						4					4,13	
		Уголок 50х50х5 ГОСТ 8509-93 / С 345К ГОСТ 27772-88												
		L = 1077							4				4,06	
		L = 1084								4			4,09	

Инв. № подл.	Подпись и дата	Взам. инв. №

Марка, поз.	Обозначение	Наименование	Количество на исполнение 6458и* - 02.1.0.0.0										Масса ед.,кг	Приме-чание
			–	01	02	03	04	05	06	07				
4	б.ч.	Стойка												
		Уголок 40х40х5 ГОСТ 8509-93 / С 245 ГОСТ 27772-88												
		L = 1054	16										3,14	
		L = 1072		16									3,19	
		L = 1096			16								3,27	
		Уголок 40х40х5 ГОСТ 8509-93 / С 345 ГОСТ 27772-88												
		L = 1077				16							3,21	
		L = 1082					16						3,22	
		L = 1096						16					3,27	
		Уголок 40х40х5 ГОСТ 8509-93 / С 345К ГОСТ27772-88												
		L = 1077								16			3,21	
		L = 1084									16		3,23	

Инв. № подл.	Подпись и дата	Взам. инв. №

Марка, поз.	Обозначение	Наименование	Количество на исполнение 6458и* - 02.1.0.0.0										Масса ед.,кг	Примечание
			–	01	02	03	04	05	06	07				
5	6458и* - 01.1.0.0.1	Раскос *												
		Уголок 40х40х5 ГОСТ 8509-93 / С 245 ГОСТ 27772-88												
		Р 25	4										3,50	
		Р 26		4									3,55	
		Р 27			4								3,61	
		Уголок 40х40х5 ГОСТ 8509-93 / С 345 ГОСТ 27772-88												
		Р 37				4							3,56	
		Р 38					4						3,58	
		Р 27						4					3,61	
		Уголок 40х40х5 ГОСТ 8509-93 / С 345К ГОСТ 27772-88												
		Р 37							4				3,56	
		Р 38								4			3,58	

* Половина элементов от общего количества выполняется в зеркальном отображении.

Инв. № подл.	Подпись и дата	Взам. инв. №

Марка, поз.	Обозначение	Наименование	Количество на исполнение 6458и* - 02.1.0.0.0										Масса ед.,кг	Примечание
			–	01	02	03	04	05	06	07				
6	6458и* - 01.1.0.0.1	Раскос *												
		Уголок 40х40х5 ГОСТ 8509-93 / С 245 ГОСТ 27772-88												
		Р 28	14										4,59	
		Р 29		14									4,62	
		Р 30			14								4,68	
		Уголок 40х40х5 ГОСТ 8509-93 / С 345 ГОСТ 27772-88												
		Р 39				14							4,64	
		Р 40					14						4,65	
		Р 30						14					4,68	
		Уголок 40х40х5 ГОСТ 8509-93 / С 345К ГОСТ 27772-88												
		Р 39							14				4,64	
		Р 40								14			4,65	

* Половина элементов от общего количества выполняется в зеркальном отображении.

Инв. № подл.	Подпись и дата	Взам. инв. №

Марка, поз.	Обозначение	Наименование	Количество на исполнение 6458и* - 02.1.0.0.0										Масса ед.,кг	Приме-чание
			–	01	02	03	04	05	06	07				
7	б.ч.	Распорка (верхнего пояса)												
		Уголок 35х35х5 ГОСТ 8509-93 / С 245 ГОСТ 27772-88												
		L = 577	2										1,49	
		L = 587		2									1,51	
		L = 625			2								1,61	
		Уголок 35х35х5 ГОСТ 8509-93 / С 345 ГОСТ 27772-88												
		L = 587				2							1,51	
		L = 597					2						1,54	
		L = 625						2					1,61	
		Уголок 35х35х5 ГОСТ 8509-93 / С 345К ГОСТ 27772-88												
		L = 597							2				1,54	
		L = 611								2			1,58	

Инв. № подл.	Подпись и дата	Взам. инв. №

Марка, поз.	Обозначение	Наименование	Количество на исполнение 6458и* - 02.1.0.0.0										Масса ед.,кг	Приме-чание
			–	01	02	03	04	05	06	07				
8	б.ч.	Распорка (нижнего пояса)												
		Уголок 40х40х5 ГОСТ 8509-93 / С 245 ГОСТ 27772-88												
		L = 611	2										1,82	
		L = 637		2									1,90	
		L = 647			2								1,93	
		Уголок 35х35х5 ГОСТ 8509-93 / С 345 ГОСТ 27772-88												
		L = 647				2	2	2					1,67	
		Уголок 35х35х5 ГОСТ 8509-93 / С 345К ГОСТ 27772-88												
		L = 637							2	2			1,64	

Инв. № подл.	Подпись и дата	Взам. инв. №

Марка, поз.	Обозначение	Наименование	Количество на исполнение 6458и* - 02.1.0.0.0										Масса ед.,кг	Приме-чание
			–	01	02	03	04	05	06	07				
9	6458и* - 01.1.0.0.2	Диагональ * (верхнего пояса)												
		Уголок 35х35х5 ГОСТ 8509-93 / С 245 ГОСТ 27772-88												
		Д 9	16										2,05	
		Д 10		16									2,07	
		Д 11			16								2,15	
		Уголок 35х35х5 ГОСТ 8509-93 / С 345 ГОСТ 27772-88												
		Д 10				16							2,07	
		Д 17					16						2,09	
		Д 11						16					2,15	
		Уголок 35х35х5 ГОСТ 8509-93 / С 345К ГОСТ 27772-88												
		Д 17							16				2,09	
		Д 15								16			2,12	

* Половина элементов от общего количества выполняется в зеркальном отображении.

Инв. № подл.	Подпись и дата	Взам. инв. №

Марка, поз.	Обозначение	Наименование	Количество на исполнение 6458и* - 02.1.0.0.0										Масса ед.,кг	Приме-чание
			–	01	02	03	04	05	06	07				
10	6458и* - 01.1.0.0.2	Диагональ * (нижнего пояса)												
		Уголок 40х40х5 ГОСТ 8509-93 / С 245 ГОСТ 27772-88												
		Д 12	16										2,43	
		Д 13		16									2,49	
		Д 14			16								2,52	
		Уголок 35х35х5 ГОСТ 8509-93 / С 345 ГОСТ 27772-88												
		Д 26				16	16	16					2,19	
		Уголок 35х35х5 ГОСТ 8509-93 / С 345К ГОСТ 27772-88												
		Д 27							16	16			2,17	

* Половина элементов от общего количества выполняется в зеркальном отображении.

Инв. № подл.	Подпись и дата	Взам. инв. №

Марка, поз.	Обозначение	Наименование	Количество на исполнение 6458и* - 02.1.0.0.0										Масса ед.,кг	Примечание
			–	01	02	03	04	05	06	07				
11	б.ч.	Диагональ поперечная												
		L = 1280												срезы по месту
		Уголок 35х35х5 ГОСТ 8509-93 / С 245 ГОСТ 27772-88	4	4	4								3,30	
		Уголок 35х35х5 ГОСТ 8509-93 / С 345 ГОСТ 27772-88				4	4	4					3,30	
		Уголок 35х35х5 ГОСТ 8509-93 / С 345К ГОСТ 27772-88							4	4			3,30	
12	б.ч.	Уголок усиления L = 1000												
		Уголок ГОСТ 8509-93 / С 245 ГОСТ 27772-88												
		63х63х5	2										4,81	
		50х50х5		2									3,77	
		45х45х5			2								3,37	
		Уголок 45х45х5 ГОСТ 8509-93 / С 345 ГОСТ 27772-88				2	2	2					3,37	
		Уголок 50х50х5 ГОСТ 8509-93 / С 345К ГОСТ 27772-88							2	2			3,77	

Инв. № подл.	Подпись и дата	Взам. инв. №

Марка, поз.	Обозначение	Наименование	Количество на исполнение 6458и* - 02.1.0.0.0										Масса ед.,кг	Примечание
			–	01	02	03	04	05	06	07				
13		Коротыш *												с освещением
	6458и* - 09.0.0.0.1	Уголок 50х50х5 ГОСТ 8509-93 / С 245 ГОСТ 27772-88 L= 210	18	18	18								0,79	
		Уголок 50х50х5 ГОСТ 8509-93 / С 345 ГОСТ 27772-88 L= 210				18	18	18					0,79	
	б.ч.	Уголок 45х45х5 ГОСТ 8509-93 / С 345 К ГОСТ 27772-88 L= 150							18	18			0,51	
14	б.ч.	Ребро жесткости												
		Полоса ГОСТ 103-76* / С 245 ГОСТ 27772-88												
		6х60х60	2	2									0,17	
		6х40х40			2								0,08	
		Полоса ГОСТ 103-76* / С 345 ГОСТ 27772-88												
		6х60х60				2							0,17	
		6х50х50					2						0,12	
		6х40х40						2					0,08	
		Полоса ГОСТ 103-76* / С 345 К ГОСТ 27772-88												
		6х50х50							2	2			0,12	

* Положение коротышей определяют по дополнительной документации, представляемой проектной организацией - привязчиком проекта.

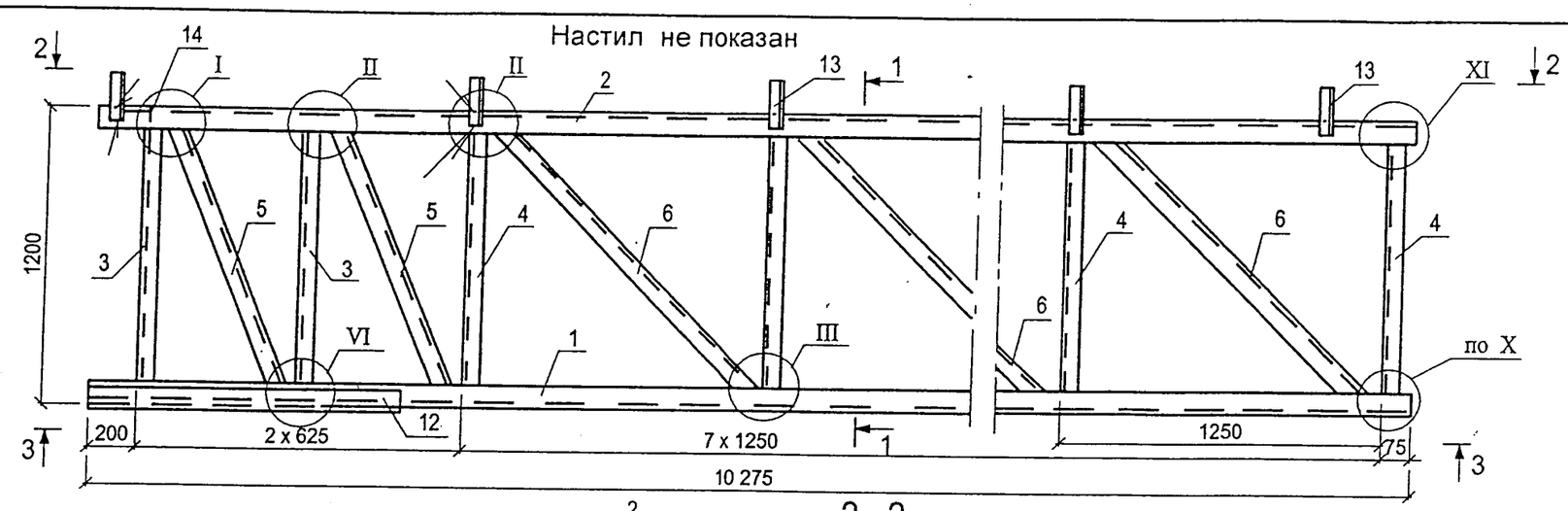

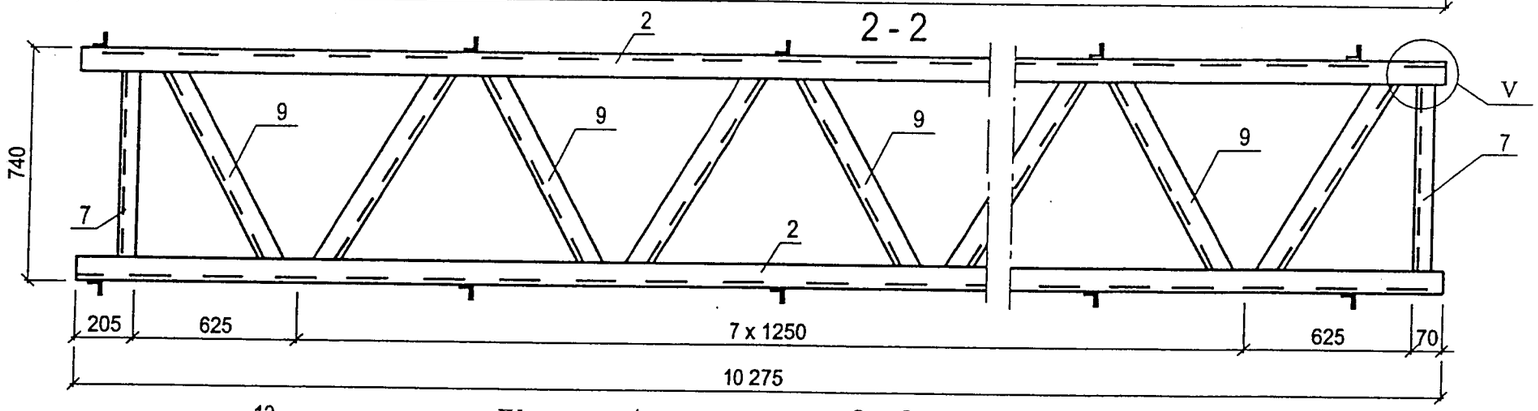

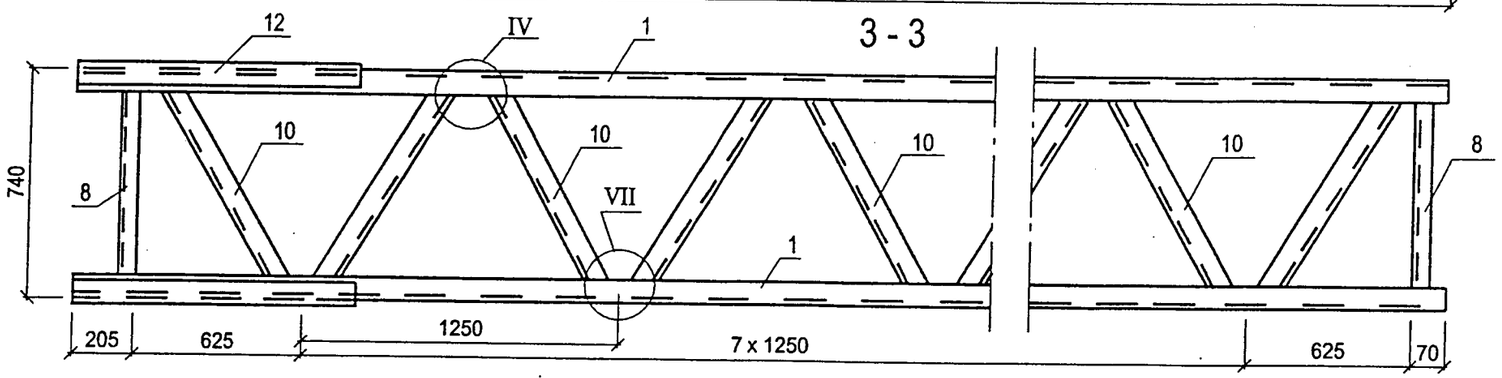

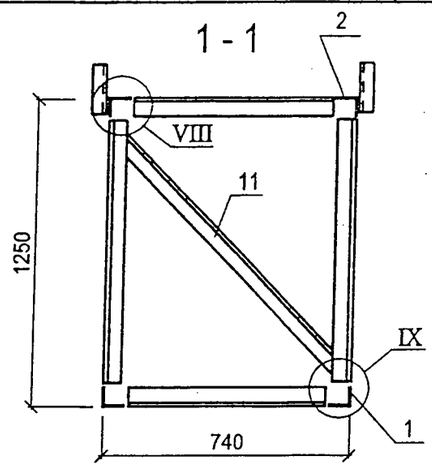

Марка блока	Обозначение	Наименование стали	Масса без освещения, кг	Масса с освещением, кг
БК-5	6458и*- 02.1.0.0.0	С 245	519,56	604,82
БК-6	-01	С 245	466,00	551,26
БК-7	-02	С 245	407,38	492,64
БКС-5	-03	С 345	452,44	537,70
БКС-6	-04	С 345	422,16	507,42
БКС-7	-05	С 345	401,50	486,76
БКК-3	-06	С 345К	451,10	531,32
БКК-4	-07	С 345К	434,54	514,76

1. Приведенные массы блоков являются справочными. Уточнения массы должны определяться на стадии КМД заводами - изготовителями.
2. В блоках, входящих в ригели марок РЦ, ОРЦ, РСЦ, ОРСЦ, выполняются отверстия под болты в соответствии с таблицами 6458и*-06.0.0.0.0 СМ2 и 6458и*- 06.0.0.0.0 СМ3.
3. Конструкцию узлов см. лист 6458и*- 01.1.0.0.0.СБ
4. Конструкцию настила см. лист 6458и*- 02.1.1.0.0
5. Приварка коротышей и настила производится только в блоках ригелей с освещением.

Схема расположения поперечных диагоналей

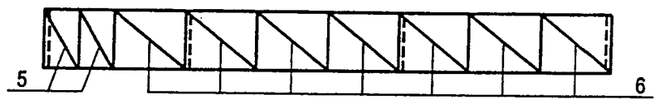

Место установки поперечных диагоналей поз.11 на схеме показано пунктиром, направление диагоналей попеременно чередуется - восходящее и нисходящее.

Изм.	Кол.уч.	Лист	№ док.	Подп.	Дата
ГИП		Гордеев			
Проверил		Егорова			
Выполнил		Лаптева			

6458и* - 02.1.0.0.0 СБ

Блок крайний ригеля Lр = 30,260 м

Сборочный чертеж

Стадия	Масса	Масштаб
Р	см. табл.	1:20
Лист 1	Листов 1	

ОАО Моспромтранспроект

Взам. инв. № | Подпись и дата | Инв. № подл.

Инв. № подл.	Подпись и дата	Взам. инв. №

Марка, поз.	Обозначение	Наименование	Количество на исполнение 6458и* - 02.2.0.0.0										Масса ед.,кг	Приме-чание
			–	01	02	03	04	05	06	07	08			
		Документация												
	6458и* - 02.2.0.0.0 СБ	Сборочный чертеж												
	6458и* - 00.0.0.0.0 ТО	Техническое описание												
		Сборочные единицы												
	6458и* - 02.1.1.0.0	Настил	1	1	1	1	1	1	1	1	1		71,04	с освещением
		Детали												
1	б.ч.	Нижний пояс L = 10150												
		Уголок ГОСТ 8509-93 / С 245 ГОСТ 27772-88												
		70x70x5	2										54,61	
		63x63x5		2									48,82	
		45x45x5			2								34,21	
		Уголок ГОСТ 8509-93 / С 345 ГОСТ 27772-88												
		50x50x5				2							38,27	
		45x45x5					2	2					34,21	
		Уголок 50x50x5 ГОСТ 8509-93 / С 345 ГОСТ 27772-88							2	2	2		38,27	

Изм.	Кол.уч.	Лист	№ док.	Подп.	Дата
ГИП		Гордеев			
Проверил		Егорова			
Выполнил		Лаптева			

6458и* - 02.2.0.0.0

Блок средний ригеля
L = 30,260 м
Спецификация

Стадия	Лист	Листов
Р	1	10

ОАО Моспромтранспроект

Инв. № подл.	Подпись и дата	Взам. инв. №

Марка, поз.	Обозначение	Наименование	Количество на исполнение 6458и* - 02.2.0.0.0										Масса ед.,кг	Приме-чание
			–	01	02	03	04	05	06	07	08			
2	б.ч.	Верхний пояс L = 10150												
		Уголок ГОСТ 8509-93 / С 245 ГОСТ 27772-88												
		80x80x7	2										86,36	
		80x80x6		2									74,70	
		63x63x5			2								48,82	
		Уголок ГОСТ 8509-93 / С 345 ГОСТ 27772-88												
		80x80x6				2							74,70	
		70x70x6					2						64,86	
		63x63x5						2					48,82	
		Уголок ГОСТ 8509-93 / С 345К ГОСТ 27772-88												
		75x75x8							2				91,55	
		70x70x6								2			64,86	
		63x63x6									2		58,06	

Инв. № подл.	Подпись и дата	Взам. инв. №

Марка, поз.	Обозначение	Наименование	Количество на исполнение 6458и* - 02.2.0.0.0										Масса ед.,кг	Приме-чание
			—	01	02	03	04	05	06	07	08			
3	б.ч.	Стойка												
		Уголок 40х40х5 ГОСТ 8509-93 / С 245 ГОСТ 27772-88												
		L = 1047	18										3,13	
		L = 1054		18									3,15	
		L = 1089			18								3,25	
		Уголок 40х40х5 ГОСТ 8509-93 / С 345 ГОСТ 27772-88												
		L = 1067				18							3,19	
		L = 1082					18						3,23	
		L = 1089						18					3,25	
		Уголок 40х40х5 ГОСТ 8509-93 / С 345К ГОСТ 27772-88												
		L = 1072							18				3,20	
		L = 1077								18			3,22	
		L = 1084									18		3,24	

Инв. № подл.	Подпись и дата	Взам. инв. №

Марка, поз.	Обозначение	Наименование	Количество на исполнение 6458и* - 02.2.0.0.0										Масса ед.,кг	Приме-чание
			—	01	02	03	04	05	06	07	08			
4	6458и* - 01.1.0.0.1	Раскос *												
		Уголок 45х45х5 ГОСТ 8509-93 / С 245 ГОСТ 27772-88												
		Р 31	8										5,15	
		Р 32		8									5,17	
		Р 33			8								5,26	
		Уголок 45х45х5 ГОСТ 8509-93 / С 345 ГОСТ 27772-88												
		Р 45				8							5,20	
		Р 41					8						5,24	
		Р 33						8					5,26	
		Уголок 45х45х5 ГОСТ 8509-93 / С 345К ГОСТ27772-88												
		Р 53							8				5,21	
		Р 46								8			5,23	
		Р 41									8		5,24	

* Половина элементов от общего количества выполняется в зеркальном отображении.

Инв. № подл.	Подпись и дата	Взам. инв. №

Марка, поз.	Обозначение	Наименование	Количество на исполнение 6458и* - 02.2.0.0.0										Масса ед.,кг	Примечание
			–	01	02	03	04	05	06	07	08			
5	6458и* - 01.1.0.0.1	Раскос *												
		Уголок 35х35х5 ГОСТ 8509-93 / С 245 ГОСТ 27772-88												
		Р 34	8										4,00	
		Р 35		8									4,01	
		Р 36			8								4,08	
		Уголок 35х35х5 ГОСТ 8509-93 / С 345 ГОСТ 27772-88												
		Р 51				8							4,04	
		Р 42					8						4,07	
		Р 36						8					4,08	
		Уголок 35х35х5 ГОСТ 8509-93 / С 345К ГОСТ 27772-88												
		Р 43							8				4,05	
		Р 44								8			4,06	
		Р 42									8		4,07	

* Половина элементов от общего количества выполняется в зеркальном отображении.

Инв. № подл.	Подпись и дата	Взам. инв. №

Марка, поз.	Обозначение	Наименование	Количество на исполнение 6458и* - 02.2.0.0.0										Масса ед.,кг	Примечание
			–	01	02	03	04	05	06	07	08			
6	б.ч.	Распорка (верхнего пояса)												
		Уголок 35х35х5 ГОСТ 8509-93 / С 245 ГОСТ 27772-88												
		L = 577	2	2									1,49	
		L = 611			2								1,58	
		Уголок 35х35х5 ГОСТ 8509-93 / С 345 ГОСТ 27772-88												
		L = 577				2							1,49	
		L = 597					2						1,54	
		L = 611						2					1,58	
		Уголок 35х35х5 ГОСТ 8509-93 / С 345К ГОСТ27772-88												
		L = 587							2				1,51	
		L = 597								2			1,54	
		L = 611									2		1,58	

Инв. № подл.	Подпись и дата	Взам. инв. №

Вып. 2

Марка, поз.	Обозначение	Наименование	Количество на исполнение 6458и* - 02.2.0.0.0										Масса ед.,кг	Примечание
			–	01	02	03	04	05	06	07	08			
7	б.ч.	Распорка (нижнего пояса)												
		Уголок 40х40х5 ГОСТ 8509-93 / С 245 ГОСТ 27772-88												
		L = 597	2										1,79	
		L = 611		2									1,83	
		L = 647			2								1,94	
		Уголок 35х35х5 ГОСТ 8509-93 / С 345 ГОСТ 27772-88												
		L = 637				2							1,64	
		L = 647					2	2					1,67	
		Уголок 35х35х5 ГОСТ 8509-93 / С 345К ГОСТ 27772-88												
		L = 637							2	2	2		1,64	

Инв. № подл.	Подпись и дата	Взам. инв. №

Марка, поз.	Обозначение	Наименование	Количество на исполнение 6458и* - 02.2.0.0.0										Масса ед.,кг	Примечание
			–	01	02	03	04	05	06	07	08			
8	6458и* - 01.1.0.0.2	Диагональ * (верхнего пояса)												
		Уголок 35х35х5 ГОСТ 8509-93 / С 245 ГОСТ 27772-88												
		Д 9	16	16									2,05	
		Д 15		–	16								2,12	
		Уголок 35х35х5 ГОСТ 8509-93 / С 345 ГОСТ 27772-88												
		Д 9				16							2,05	
		Д 17					16						2,09	
		Д 15						16					2,12	
		Уголок 35х35х5 ГОСТ 8509-93 / С 345К ГОСТ 27772-88												
		Д 10							16				2,07	
		Д 17								16			2,09	
		Д 15									16		2,12	

* Половина элементов от общего количества выполняется в зеркальном отображении.

Инв. № подл.	Подпись и дата	Взам. инв. №

Марка, поз.	Обозначение	Наименование	Количество на исполнение 6458и* - 02.2.0.0.0										Масса ед.,кг	Приме-чание
			—	01	02	03	04	05	06	07	08			
9	6458и* - 01.1.0.0.2	Диагональ * (нижнего пояса)												
		Уголок 40х40х5 ГОСТ 8509-93 / С 245 ГОСТ 27772-88												
		Д 16	16										2,40	
		Д 12		16									2,43	
		Д 14			16								2,52	
		Уголок 35х35х5 ГОСТ 8509-93 / С 345 ГОСТ 27772-88												
		Д 27				16							2,17	
		Д 26					16	16					2,19	
		Уголок 35х35х5 ГОСТ 8509-93 / С 345К ГОСТ27772-88												
		Д 27							16	16	16		2,17	

* Половина элементов от общего количества выполняется в зеркальном отображении.

Инв. № подл.	Подпись и дата	Взам. инв. №

Марка, поз.	Обозначение	Наименование	Количество на исполнение 6458и* - 02.2.0.0.0										Масса ед.,кг	Приме-чание
			—	01	02	03	04	05	06	07	08			
10	б.ч.	Диагональ поперечная												
		L = 1280												срезы по месту
		Уголок 35х35х5 ГОСТ 8509-86 / С 245 ГОСТ 27772-88	4	4	4								3,30	
		Уголок 35х35х5 ГОСТ 8509-86 / С 345 ГОСТ 27772-88				4	4	4					3,30	
		Уголок 35х35х5 ГОСТ 8509-86 / С 345К ГОСТ 27772-88							4	4	4		3,30	
11		Коротыш *												
	6458и* - 09.0.0.0.1	Уголок 50х50х5 ГОСТ 8509-93 / С 245 ГОСТ 27772-88 L= 210	18	18	18								0,79	с освещением
		Уголок 50х50х5 ГОСТ 8509-93 / С 345 ГОСТ 27772-88 L= 210				18	18	18					0,79	
	б.ч.	Уголок 45х45х5 ГОСТ 8509-93 / С 345 К ГОСТ 27772-88 L= 150							18	18	18		0,51	

* Положение коротышей определяют по дополнительной документации, представляемой проектной организацией - привязчиком проекта.

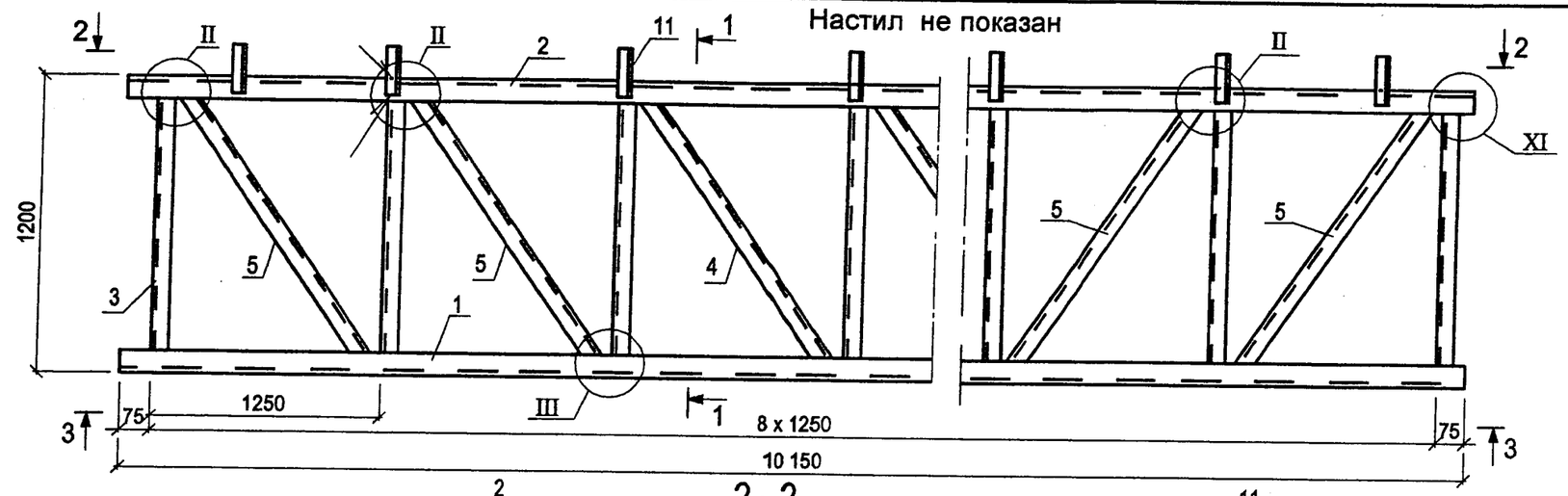

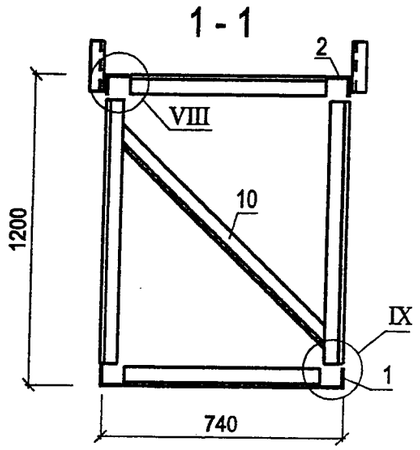

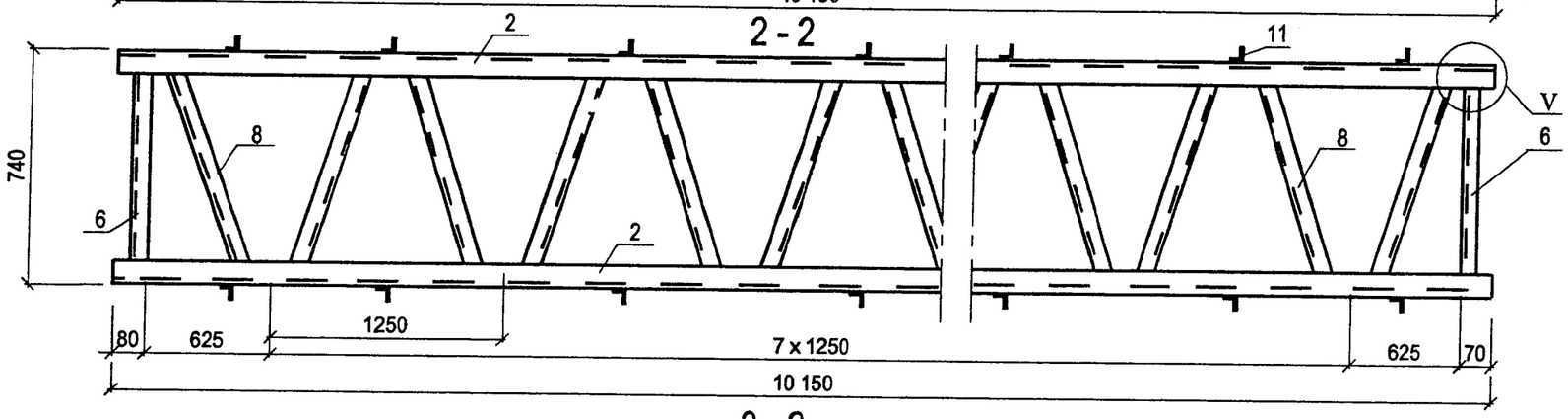

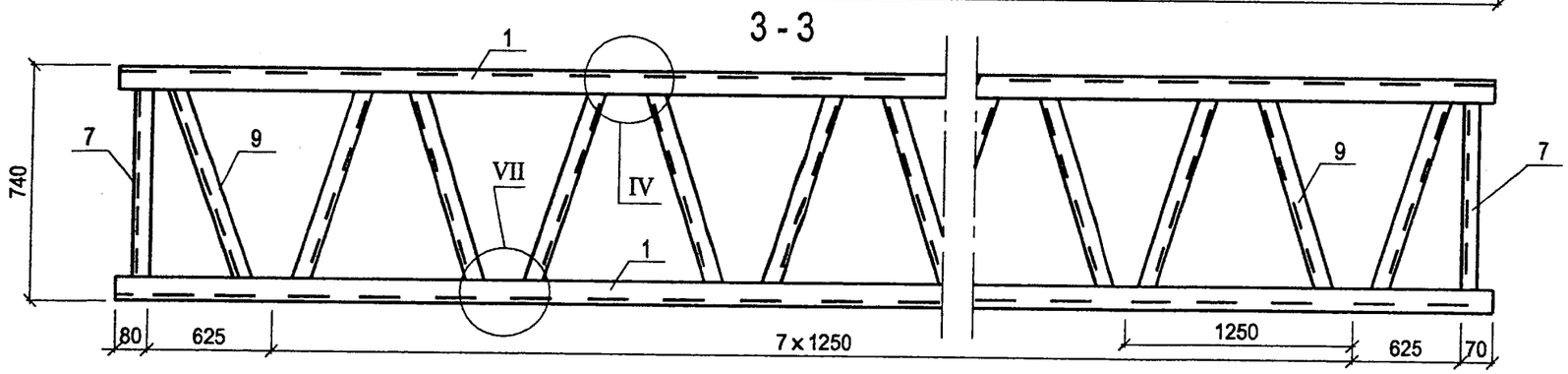

Марка блока	Обозначение	Наименование стали	Масса без освещения, кг	Масса с освещением, кг
БС-1	6458и*- 02.2.0.0.0	С 245	502,44	587,70
БС-2	-01	С 245	469,82	555,08
БС-3	-02	С 245	393,76	479,02
БСС-1	-03	С 345	444,26	529,52
БСС-2	-04	С 345	418,86	504,12
БСС-3	-05	С 345	387,94	473,20
БСК-1	-06	С 345К	478,66	558,88
БСК-2	-07	С 345К	426,26	506,48
БСК-3	-08	С 345К	413,74	493,96

1. Приведенные массы блоков являются справочными. Уточнения массы должны определяться на стадии КМД заводами - изготовителями.
2. В блоках, входящих в ригели марок РЦ, ОРЦ, РСЦ, ОРСЦ, выполняются отверстия под болты в соответствии с таблицами 6458и*- 06.0.0.0.0 СМ2 и 6458и*- 06.0.0.0.0 СМ3.
3. Конструкцию узлов см. лист 6458и*-01.1.0.0.0.СБ

Схема расположения поперечных диагоналей

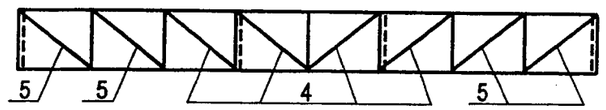

Место установки поперечных диагоналей поз.10 на схеме показано пунктиром, направление диагоналей попеременно чередуется - восходящее и нисходящее.

4. Конструкцию настила см. лист 6458и*- - 02.1.1.0.0
5. Приварка коротышей и настила производится только в блоках ригелей с освещением.

Изм.	Кол.уч.	Лист	№ док.	Подп.	Дата
ГИП		Гордеев			
Проверил		Егорова			
Выполнил		Лаптева			

6458и* - 02.2.0.0.0 СБ

Блок средний ригеля Lр = 30,260 м

Сборочный чертеж

Стадия	Масса	Масштаб
Р	см. табл.	1:20
Лист 1	Листов 1	

ОАО Моспромтранспроект

Выл. 2

Инв. № подл.	Подпись и дата	Взам. инв. №

Марка, поз.	Обозначение	Наименование	Количество на исполнение 6458и* - 03.1.0.0.0										Масса ед.,кг	Приме-чание
			–	01	02	03	04	05	06	07	08			
		Документация												
	6458и* - 03.1.0.0.0 СБ	Сборочный чертеж												
	6458и* - 00.0.0.0.0 ТО	Техническое описание												
		Сборочные единицы												
	6458и* - 02.1.1.0.0-01	Настил	1	1	1	1	1	1	1	1	1		79,91	с освещением
		Детали												
1	б.ч.	Нижний пояс L = 11525												
		Уголок ГОСТ 8509-93 / С 245 ГОСТ 27772-88												
		70x70x5	2										62,00	
		56x56x5		2									48,98	
		50x50x5			2								43,45	
		45x45x5				2							38,84	
		Уголок ГОСТ 8509-93 / С 345 ГОСТ 27772-88												
		56x56x5					2						48,98	
		50x50x5						2					43,45	
		45x45x5							2	2			38,84	

Изм.	Кол.уч.	Лист	№ док.	Подп.	Дата
ГИП		Гордеев			
Проверил		Егорова			
Выполнил		Лаптева			

6458и* - 03.1.0.0.0

Блок крайний ригеля
L = 34,01 м
Спецификация

Стадия	Лист	Листов
Р	1	12

ОАО Моспромтранспроект

Инв. № подл.	Подпись и дата	Взам. инв. №

Марка, поз.	Обозначение	Наименование	Количество на исполнение 6458и* - 03.1.0.0.0										Масса ед.,кг	Приме-чание
			–	01	02	03	04	05	06	07	08			
1	б.ч.	Нижний пояс L = 11525												
		Уголок 50x50x5 ГОСТ 8509-93 / С 345К ГОСТ 27772-88									2		43,45	
2	б.ч.	Верхний пояс L = 11525												
		Уголок ГОСТ 8509-93 / С 245 ГОСТ 27772-88												
		90x90x7	2										111,10	
		80x80x7		2									98,08	
		70x70x6			2								73,64	
		63x63x5				2							55,43	
		Уголок ГОСТ 8509-93 / С 345 ГОСТ 27772-88												
		80x80x7					2						98,08	
		75x75x7						2					91,74	
		70x70x6							2				73,64	
		63x63x5								2			55,43	
		Уголок 70x70x6 ГОСТ 8509-93 / С 345К ГОСТ 27772-88									2		73,64	

6458и* - 03.1.0.0.0

Инв. № подл.	Подпись и дата	Взам. инв. №

Марка, поз.	Обозначение	Наименование	Количество на исполнение 6458и* - 03.1.0.0.0										Масса ед.,кг	Приме-чание
			–	01	02	03	04	05	06	07	08			
3	б.ч.	Стойка												
		Уголок 50х50х5 ГОСТ 8509-93 / С 245 ГОСТ 27772-88												
		L = 1037	4										3,91	
		L = 1061		4									4,00	
		L = 1077			4								4,06	
		L = 1089				4							4,11	
		Уголок 50х50х5 ГОСТ 8509-93 / С 345 ГОСТ 27772-88												
		L = 1061					4						4,00	
		L = 1072						4					4,04	
		L = 1082							4				4,08	
		L = 1089								4			4,11	
		Уголок 50х50х5 ГОСТ 8509-93 / С 345К ГОСТ27772-88												
		L= 1077									4		4,06	

Инв. № подл.	Подпись и дата	Взам. инв. №

Марка, поз.	Обозначение	Наименование	Количество на исполнение 6458и* - 03.1.0.0.0										Масса ед.,кг	Приме-чание
			–	01	02	03	04	05	06	07	08			
4	б.ч.	Стойка												
		Уголок 40х40х5 ГОСТ 8509-93 / С 245 ГОСТ 27772-88												
		L = 1037	18										3,09	
		L = 1061		18									3,16	
		L = 1077			18								3,21	
		L = 1089				18							3,24	
		Уголок 40х40х5 ГОСТ 8509-93 / С 345 ГОСТ 27772-88												
		L = 1061					18						3,16	
		L = 1072						18					3,19	
		L = 1082							18				3,22	
		L = 1089								18			3,25	
		Уголок 40х40х5 ГОСТ 8509-93 / С 345К ГОСТ 27772-88												
		L= 1077									18		3,21	

Инв. № подл.	Подпись и дата	Взам. инв. №

Марка, поз.	Обозначение	Наименование	Количество на исполнение 6458и* - 03.1.0.0.0										Масса ед.,кг	Приме-чание
			—	01	02	03	04	05	06	07	08			
5	6458и* - 01.1.0.0.1	Раскос *												
		Уголок 40х40х5 ГОСТ 8509-93 / С 245 ГОСТ 27772-88												
		Р 47	4										3,45	
		Р 65		4									3,52	
		Р 37			4								3,56	
		Р 48				4							3,59	
		Уголок 40х40х5 ГОСТ 8509-93 / С 345 ГОСТ 27772-88												
		Р 65					4						3,52	
		Р 26						4					3,55	
		Р 38							4				3,58	
		Р 48								4			3,59	
		Уголок 40х40х5 ГОСТ 8509-93 / С 345К ГОСТ 27772-88												
		Р 37									4		3,56	

* Половина элементов от общего количества выполняется в зеркальном отображении.

Инв. № подл.	Подпись и дата	Взам. инв. №

Марка, поз.	Обозначение	Наименование	Количество на исполнение 6458и* - 03.1.0.0.0										Масса ед.,кг	Приме-чание
			—	01	02	03	04	05	06	07	08			
6	6458и* - 01.1.0.0.1	Раскос *												
		Уголок 40х40х5 ГОСТ 8509-93 / С 245 ГОСТ 27772-88												
		Р 49	16										4,55	
		Р 66		16									4,60	
		Р 39			16								4,64	
		Р 50				16							4,66	
		Уголок 40х40х5 ГОСТ 8509-93 / С 345 ГОСТ 27772-88												
		Р 66					16						4,60	
		Р 29						16					4,62	
		Р 40							16				4,65	
		Р 50								16			4,66	
		Уголок 40х40х5 ГОСТ 8509-93 / С 345К ГОСТ 27772-88												
		Р 39									16		4,64	

* Половина элементов от общего количества выполняется в зеркальном отображении.

Инв. № подл.	Подпись и дата	Взам. инв. №

Марка, поз.	Обозначение	Наименование	Количество на исполнение 6458и* - 03.1.0.0.0										Масса ед.,кг	Приме-чание
			–	01	02	03	04	05	06	07	08			
7	б.ч.	Распорка (верхнего пояса)												
		Уголок 35х35х5 ГОСТ 8509-93 / С 245 ГОСТ 27772-88												
		L= 557	2										1,44	
		L= 577		2									1,49	
		L= 597			2								1,54	
		L= 611				2							1,58	
		Уголок 35х35х5 ГОСТ 8509-93 / С 345 ГОСТ 27772-88												
		L= 577					2						1,49	
		L= 587						2					1,51	
		L= 597							2				1,54	
		L= 611								2			1,58	
		Уголок 35х35х5 ГОСТ 8509-93 / С 345К ГОСТ 27772-88												
		L= 597									2		1,54	

Инв. № подл.	Подпись и дата	Взам. инв. №

Марка, поз.	Обозначение	Наименование	Количество на исполнение 6458и* - 03.1.0.0.0										Масса ед.,кг	Приме-чание
			–	01	02	03	04	05	06	07	08			
8	б.ч.	Распорка (нижнего пояса)												
		Уголок 40х40х5 ГОСТ 8509-93 / С 245 ГОСТ 27772-88												
		L= 597	2										1,78	
		L= 625		2									1,86	
		L= 637			2								1,90	
		L= 647				2							1,93	
		Уголок 35х35х5 ГОСТ 8509-93 / С 345 ГОСТ 27772-88												
		L= 625					2						1,61	
		L= 637						2					1,64	
		L= 647							2	2			1,67	
		Уголок 40х40х5 ГОСТ 8509-93 / С 345К ГОСТ 27772-88												
		L= 637									2		1,90	

Инв. № подл.	Подпись и дата	Взам. инв. №

Марка, поз.	Обозначение	Наименование	Количество на исполнение 6458и* - 03.1.0.0.0										Масса ед.,кг	Приме-чание
			–	01	02	03	04	05	06	07	08			
9	6458и* - 01.1.0.0.2	Диагональ * (верхнего пояса)												
		Уголок 35х35х5 ГОСТ 8509-93 / С 245 ГОСТ 27772-88												
		Д 18	18										2,01	
		Д 9		18									2,05	
		Д 17			18								2,09	
		Д 15				18							2,12	
		Уголок 35х35х5 ГОСТ 8509-93 / С 345 ГОСТ 27772-88												
		Д 9					18						2,05	
		Д 10						18					2,07	
		Д 17							18				2,09	
		Д 15								18			2,12	
		Уголок 35х35х5 ГОСТ 8509-93 / С 345К ГОСТ 27772-88												
		Д 17									18		2,09	

* Половина элементов от общего количества выполняется в зеркальном отображении.

Инв. № подл.	Подпись и дата	Взам. инв. №

Марка, поз.	Обозначение	Наименование	Количество на исполнение 6458и* - 03.1.0.0.0										Масса ед.,кг	Приме-чание
			–	01	02	03	04	05	06	07	08			
10	6458и* - 01.1.0.0.2	Диагональ * (нижнего пояса)												
		Уголок 40х40х5 ГОСТ 8509-93 / С 245 ГОСТ 27772-88												
		Д 16	18										2,40	
		Д 19		18									2,47	
		Д 13			18								2,49	
		Д 14				18							2,52	
		Уголок 35х35х5 ГОСТ 8509-93 / С 345 ГОСТ 27772-88												
		Д 11					18						2,15	
		Д 27						18					2,17	
		Д 26							18	18			2,19	
		Уголок 40х40х5 ГОСТ 8509-93 / С 345К ГОСТ 27772-88												
		Д 13									18		2,49	

* Половина элементов от общего количества выполняется в зеркальном отображении.

Инв. № подл.	Подпись и дата	Взам. инв. №

Марка, поз.	Обозначение	Наименование	Количество на исполнение 6458и* - 03.1.0.0.0										Масса ед.,кг	Приме-чание
			–	01	02	03	04	05	06	07	08			
11	б.ч.	Диагональ поперечная L=1280												срезы по месту
		Уголок 35х35х5 ГОСТ 8509-93 / С 245 ГОСТ 27772-88	5	5	5	5							3,30	
		Уголок 35х35х5 ГОСТ 8509-93 / С 345 ГОСТ 27772-88					5	5	5	5			3,30	
		Уголок 35х35х5 ГОСТ 8509-86 / С 345 К ГОСТ 27772-88									5		3,30	
12	б.ч.	Уголок усиления L = 1000												
		Уголок ГОСТ 8509-93 / С 245 ГОСТ 27772-88												
		70х70х5	2										5,38	
		56х56х5		2									4,25	
		50х50х5			2								3,77	
		45х45х5				2							3,37	
		Уголок ГОСТ 8509-93 / С 345 ГОСТ 27772-88												
		56х56х5					2						4,25	
		50х50х5						2					3,77	
		45х45х5							2	2			3,37	
		Уголок 50х50х5 ГОСТ 8509-93 / С 345К ГОСТ 27772-88									2		3,77	

Инв. № подл.	Подпись и дата	Взам. инв. №

Марка, поз.	Обозначение	Наименование	Количество на исполнение 6458и* - 03.1.0.0.0										Масса ед.,кг	Приме-чание
			–	01	02	03	04	05	06	07	08			
13		Коротыш *												с освещением
	6458и* - 09.0.0.0.1	Уголок 50х50х5 ГОСТ 8509-93 / С 245 ГОСТ 27772-88 L= 210	20	20	20	20							0,79	
		Уголок 50х50х5 ГОСТ 8509-93 / С 345 ГОСТ 27772-88 L= 210					20	20	20	20			0,79	
	б.ч.	Уголок 45х45х5 ГОСТ 8509-93 / С 345 К ГОСТ 27772-88 L= 150									20		0,51	
14	б.ч.	Ребро жесткости												
		Полоса ГОСТ 103-76* / С 245 ГОСТ 27772-88												
		6х70х70	2										0,23	
		6х60х60		2									0,17	
		6х50х50			2	2							0,12	
		Полоса ГОСТ 103-76* / С 345 ГОСТ 27772-88												
		6х60х60					2	2					0,17	
		6х50х50							2	2			0,12	
		Полоса ГОСТ 103-76* / С 345 К ГОСТ 27772-88												
		6х50х50									2		0,12	

* Положение коротышей определяют по дополнительной документации, представляемой проектной организацией - привязчиком проекта.

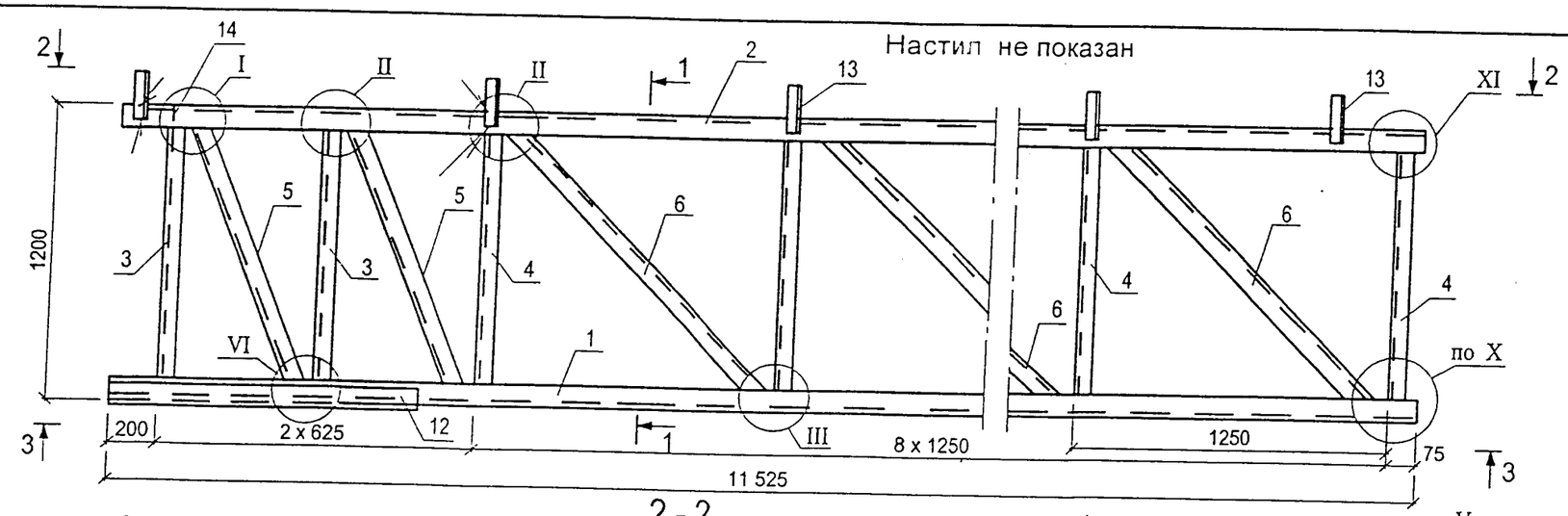

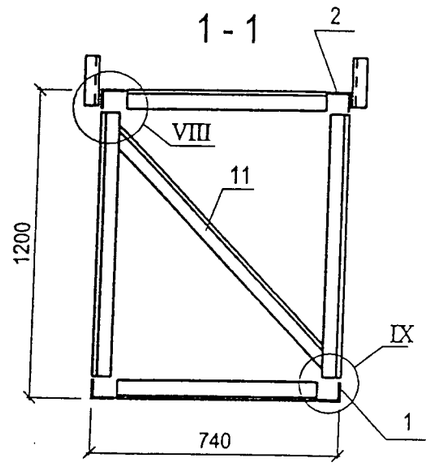

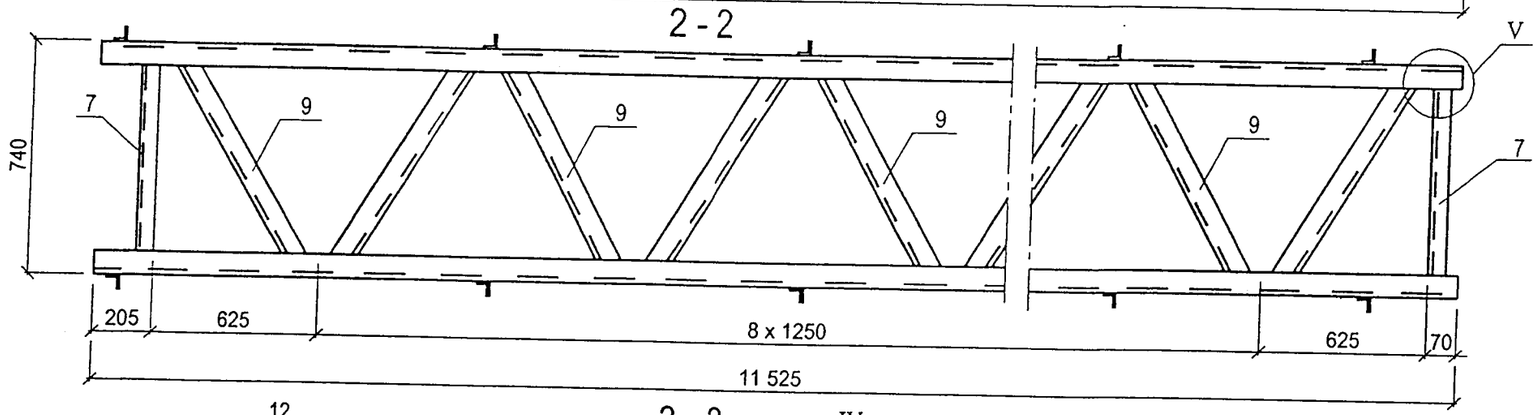

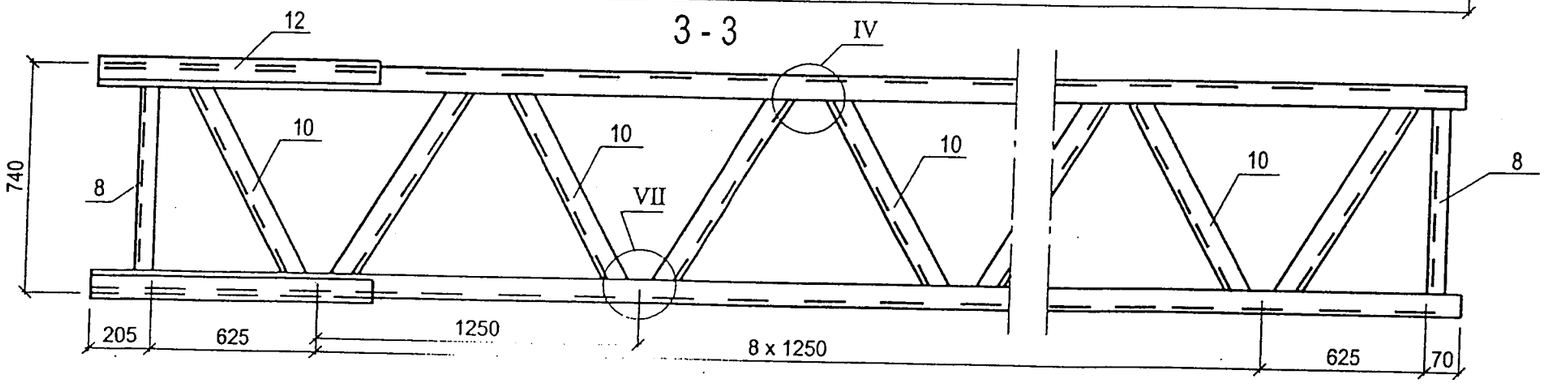

Марка блока	Обозначение	Наименование стали	Масса без освещения, кг	Масса с освещением кг
БК-8	6458и*- 03.1.0.0.0	С 245	617,60	713,31
БК-9	-01	С 245	568,08	663,79
БК-10	-02	С 245	510,28	605,99
БК-11	-03	С 245	466,24	561,95
БКС-8	-04	С 345	561,82	657,53
БКС-9	-05	С 345	539,08	634,79
БКС-10	-06	С 345	494,90	590,61
БКС-11	-07	С 345	459,96	555,67
БКК-5	-08	С 345К	508,48	598,59

1. Приведенные массы блоков являются справочными. Уточнения массы должны определяться на стадии КМД заводами - изготовителями.
2. В блоках, входящих в ригели марок РЦ, ОРЦ, РСЦ, ОРСЦ, выполняются отверстия под болты в соответствии с таблицами 6458и*-06.0.0.0.0 СМ2 и 6458и*- 06.0.0.0.0 СМ3.
3. Конструкцию узлов см. лист 6458и*- 01.1.0.0.0.СБ

Схема расположения поперечных диагоналей

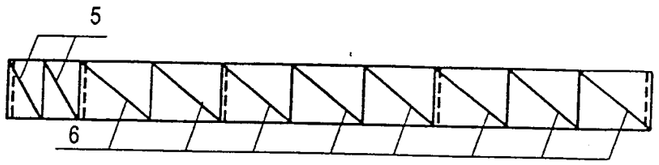

Место установки поперечных диагоналей поз.11 на схеме показано пунктиром, направление диагоналей попеременно чередуется - восходящее и нисходящее.

4. Конструкцию настила см. лист 6458и*- - 02.1.1.0.0
5. Приварка коротышей и настила производится только в блоках ригелей с освещением.

Изм.	Кол.уч.	Лист	№ док.	Подп.	Дата
ГИП		Гордеев			
Проверил		Егорова			
Выполнил		Лаптева			

6458и* - 03.1.0.0.0 СБ

Блок крайний ригеля Lp = 34,01 м

Сборочный чертеж

Стадия	Масса	Масштаб
Р	см. табл.	1 : 20
Лист 1	Листов 1	

ОАО Моспромтранспроект

Взам. инв. № | Подпись и дата | Инв. № подл.

Инв. № подл.	Подпись и дата	Взам. инв. №

Вып. 2

Марка, поз.	Обозначение	Наименование	Количество на исполнение 6458и* - 03.2.0.0.0										Масса ед.,кг	Примечание
			–	01	02	03	04	05	06	07	08	09		
		Документация												
	6458и* - 02.2.0.0.0 СБ	Сборочный чертеж												
	6458и* - 00.0.0.0.0 ТО	Техническое описание												
		Сборочные единицы												
	6458и* - 02.1.1.0.0-01	Настил	1	1	1	1	1	1	1	1	1	1	79,91	с освещением
		Детали												
1	б.ч.	Нижний пояс L = 11400												
		Уголок ГОСТ 8509-93 / С 245 ГОСТ 27772-88												
		63х63х6	2										65,21	
		63х63х5		2									54,83	
		56х56х5			2								48,45	
		50х50х5				2							42,98	
		Уголок ГОСТ 8509-93 / С 345 ГОСТ 27772-88												
		63х63х5					2						48,98	
		56х56х5						2					48,45	
		50х50х5							2				42,98	

Изм.	Кол.уч.	Лист	№ док.	Подп.	Дата
ГИП		Гордеев			
Проверил		Егорова			
Выполнил		Лаптева			

6458и* - 03.2.0.0.0

Блок средний ригеля
L = 34,010 м
Спецификация

Стадия	Лист	Листов
Р	1	10

ОАО Моспромтранспроект

Инв. № подл.	Подпись и дата	Взам. инв. №

Марка, поз.	Обозначение	Наименование	Количество на исполнение 6458и* - 03.2.0.0.0										Масса ед.,кг	Примечание
			–	01	02	03	04	05	06	07	08	09		
1	б.ч.	Нижний пояс L = 11400												
		Уголок 45х45х5 ГОСТ 8509-93 / С 345 ГОСТ 27772-88								2			38,42	
		Уголок ГОСТ 8509-93 / С 345 К ГОСТ 27772-88												
		63х63х6									2		65,21	
		50х50х5										2	42,98	
2	б.ч.	Верхний пояс L = 11400												
		Уголок ГОСТ 8509-93 / С 245 ГОСТ 27772-88												
		90х90х7	2										109,90	
		80х80х8		2									110,01	
		75х75х6			2								78,55	
		70х70х5				2							61,33	
		Уголок ГОСТ 8509-93 / С 345 ГОСТ 27772-88												
		90х90х7					2						109,90	
		80х80х7						2					97,01	
		75х75х6							2				78,55	
		70х70х5								2			61,33	
		Уголок 75х75х8 ГОСТ 8509-93 / С 345 К ГОСТ 27772-88									2	2	102,83	

Инв. № подл.	Подпись и дата	Взам. инв. №

Марка, поз.	Обозначение	Наименование	Количество на исполнение 6458и* - 03.2.0.0.0										Масса ед.,кг	Приме-чание
			–	01	02	03	04	05	06	07	08	09		
3	б.ч.	Стойка												
		Уголок 40х40х5 ГОСТ 8509-93 / С 245 ГОСТ 27772-88												
		L = 1044	20										3,11	
		L = 1054		20									3,14	
		L = 1066			20								3,18	
		L = 1077				20							3,21	
		Уголок 45х45х5 ГОСТ 8509-93 / С 345 ГОСТ 27772-88												
		L = 1044					20						3,52	
		Уголок 40х40х5 ГОСТ 8509-93 / С 345 ГОСТ 27772-88												
		L = 1061						20					3,16	
		L = 1072							20				3,19	
		L = 1082								20			3,22	
		Уголок 40х40х5 ГОСТ 8509-93 / С 345К ГОСТ 27772-88												
		L = 1059									20		3,15	
		L = 1072										20	3,19	

Инв. № подл.	Подпись и дата	Взам. инв. №

Марка, поз.	Обозначение	Наименование	Количество на исполнение 6458и* - 03.2.0.0.0										Масса ед.,кг	Приме-чание
			–	01	02	03	04	05	06	07	08	09		
4	6458и* - 01.1.0.0.1	Раскос *												
		Уголок 35х35х5 ГОСТ 8509-93 / С 245 ГОСТ 27772-88												
		Р 34	12										4,00	
		Р 35		12									4,01	
		Р 43			12								4,05	
		Р 44				12							4,06	
		Уголок 35х35х5 ГОСТ 8509-93 / С 345 ГОСТ 27772-88												
		Р 52					12						3,99	
		Р 55						12					4,02	
		Р 43							12				4,05	
		Р 42								12			4,07	
		Уголок 35х35х5 ГОСТ 8509-93 / С 345К ГОСТ 27772-88												
		Р 55									12		4,02	
		Р 43										12	4,05	

* Половина элементов от общего количества выполняется в зеркальном отображении.

Инв. № подл.	Подпись и дата	Взам. инв. №

Марка, поз.	Обозначение	Наименование	Количество на исполнение 6458и* - 03.2.0.0.0										Масса ед.,кг	Приме-чание
			–	01	02	03	04	05	06	07	08	09		
5	6458и* - 01.1.0.0.1	Раскос *												
		Уголок 45х45х5 ГОСТ 8509-93 / С 245 ГОСТ 27772-88												
		Р 31	6										5,31	
		Р 32		6									5,33	
		Р 53			6								5,36	
		Р 46				6							5,39	
		Уголок 45х45х5 ГОСТ 8509-93 / С 345 ГОСТ 27772-88												
		Р 54					6						5,30	
		Р 56						6					5,35	
		Р 53							6				5,38	
		Р 41								6			5,40	
		Уголок 45х45х5 ГОСТ 8509-93 / С 345К ГОСТ 27772-88												
		Р 56									6		5,35	
		Р 53										6	5,38	

* Половина элементов от общего количества выполняется в зеркальном отображении.

Инв. № подл.	Подпись и дата	Взам. инв. №

Марка, поз.	Обозначение	Наименование	Количество на исполнение 6458и* - 03.2.0.0.0										Масса ед.,кг	Приме-чание
			–	01	02	03	04	05	06	07	08	09		
6	б.ч.	Распорка (верхнего пояса)												
		Уголок 35х35х5 ГОСТ 8509-93 / С 245 ГОСТ 27772-88												
		L= 557	2										1,44	
		L= 577		2									1,49	
		L= 587			2								1,51	
		L= 597				2							1,54	
		Уголок 35х35х5 ГОСТ 8509-93 / С 345 ГОСТ 27772-88												
		L= 557					2						1,44	
		L= 577						2					1,49	
		L= 587							2				1,51	
		L= 597								2			1,54	
		Уголок 35х35х5 ГОСТ 8509-93 / С 345К ГОСТ 27772-88												
		L= 587									2	2	1,51	

Инв. № подл.	Подпись и дата	Взам. инв. №

Марка, поз.	Обозначение	Наименование	Количество на исполнение 6458и* - 03.2.0.0.0										Масса ед.,кг	Приме-чание
			–	01	02	03	04	05	06	07	08	09		
7	б.ч.	Распорка (нижнего пояса)												
		Уголок 40х40х5 ГОСТ 8509-93 / С 245 ГОСТ 27772-88												
		L= 611	2	2									2,06	
		L= 625			2								2,11	
		L= 637				2							2,15	
		Уголок 35х35х5 ГОСТ 8509-93 / С 345 ГОСТ 27772-88												
		L= 611					2						1,58	
		L= 625						2					1,61	
		L= 637							2				1,64	
		L= 647								2			1,67	
		Уголок 40х40х5 ГОСТ 8509-93 / С 345К ГОСТ 27772-88												
		L= 611									2		1,82	
		Уголок 35х35х5 ГОСТ 8509-93 / С 345К ГОСТ 27772-88												
		L= 637										2	1,64	

Инв. № подл.	Подпись и дата	Взам. инв. №

Марка, поз.	Обозначение	Наименование	Количество на исполнение 6458и* - 03.2.0.0.0										Масса ед.,кг	Приме-чание
			–	01	02	03	04	05	06	07	08	09		
8	6458и* - 01.1.0.0.2	Диагональ * (верхнего пояса)												
		Уголок 35х35х5 ГОСТ 8509-93 / С 245 ГОСТ 27772-88												
		Д 18	18										2,01	
		Д 9		18									2,05	
		Д 10			18								2,07	
		Д 17				18							2,09	
		Уголок 35х35х5 ГОСТ 8509-93 / С 345 ГОСТ 27772-88												
		Д 18					18						2,01	
		Д 9						18					2,05	
		Д 10							18				2,07	
		Д 17								18			2,09	
		Уголок 35х35х5 ГОСТ 8509-93 / С 345К ГОСТ 27772-88												
		Д 10									18	18	2,07	

* Половина элементов от общего количества выполняется в зеркальном отображении.

Инв. № подл.	Подпись и дата	Взам. инв. №

Марка, поз.	Обозначение	Наименование	Количество на исполнение 6458и* - 03.2.0.0.0										Масса ед.,кг	Примечание
			–	01	02	03	04	05	06	07	08	09		
9	6458и* - 01.1.0.0.2	Диагональ * (нижнего пояса)												
		Уголок 40х40х5 ГОСТ 8509-93 / С 245 ГОСТ 27772-88												
		Д 12	18	18									2,43	
		Д 19			18								2,47	
		Д 13				18							2,49	
		Уголок 35х35х5 ГОСТ 8509-93 / С 345 ГОСТ 27772-88												
		Д 15					18						2,12	
		Д 11						18					2,15	
		Д 27							18				2,17	
		Д 26								18			2,19	
		Уголок 40х40х5 ГОСТ 8509-93 / С 345К ГОСТ 27772-88												
		Д 12									18		2,43	
		Уголок 35х35х5 ГОСТ 8509-93 / С 345К ГОСТ 27772-88												
		Д 27										18	2,17	

Инв. № подл.	Подпись и дата	Взам. инв. №

Марка, поз.	Обозначение	Наименование	Количество на исполнение 6458и* - 03.2.0.0.0										Масса ед.,кг	Примечание
			–	01	02	03	04	05	06	07	08	09		
10	б.ч.	Диагональ поперечная												
		L = 1280												срезы по месту
		Уголок 35х35х5 ГОСТ 8509-86 / С 245 ГОСТ 27772-88	6	6	6	6							3,30	
		Уголок 35х35х5 ГОСТ 8509-86 / С 345 ГОСТ 27772-88					6	6	6	6			3,30	
		Уголок 35х35х5 ГОСТ 8509-86 / С 345К ГОСТ 27772-88									6	6	3,30	
11		Коротыш *												
	6458и* - 09.0.0.0.1	Уголок 50х50х5 ГОСТ 8509-93 / С 245 ГОСТ 27772-88 L= 210	20	20	20	20							0,79	с освещением
		Уголок 50х50х5 ГОСТ 8509-93 / С 345 ГОСТ 27772-88 L= 210					20	20	20	20			0,79	
	б.ч.	Уголок 45х45х5 ГОСТ 8509-93 / С 345 К ГОСТ 27772-88 L= 150									20	20	0,51	

* Положение коротышей определяют по дополнительной документации, представляемой проектной организацией - привязчиком проекта.

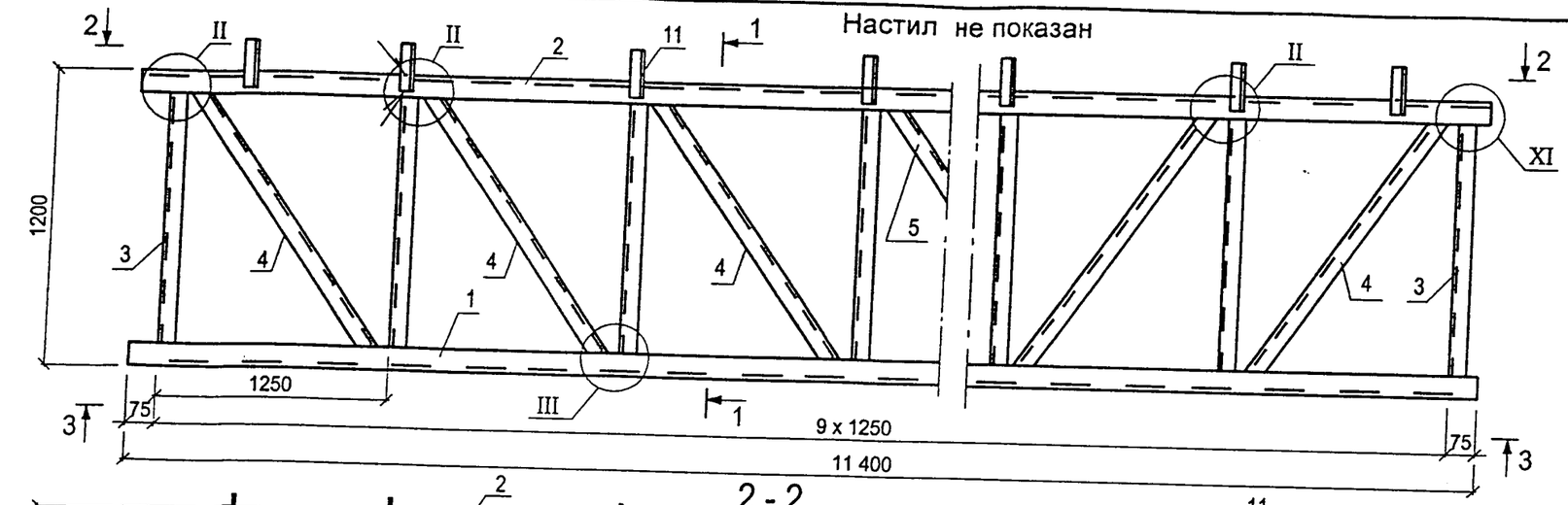

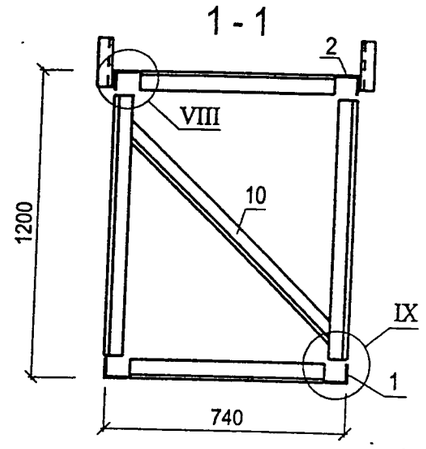

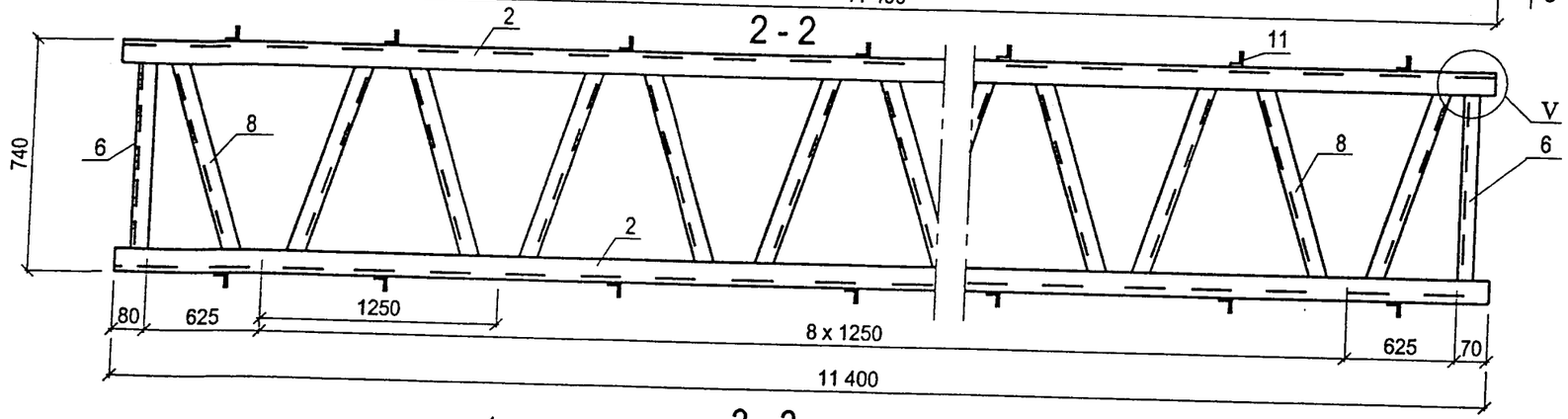

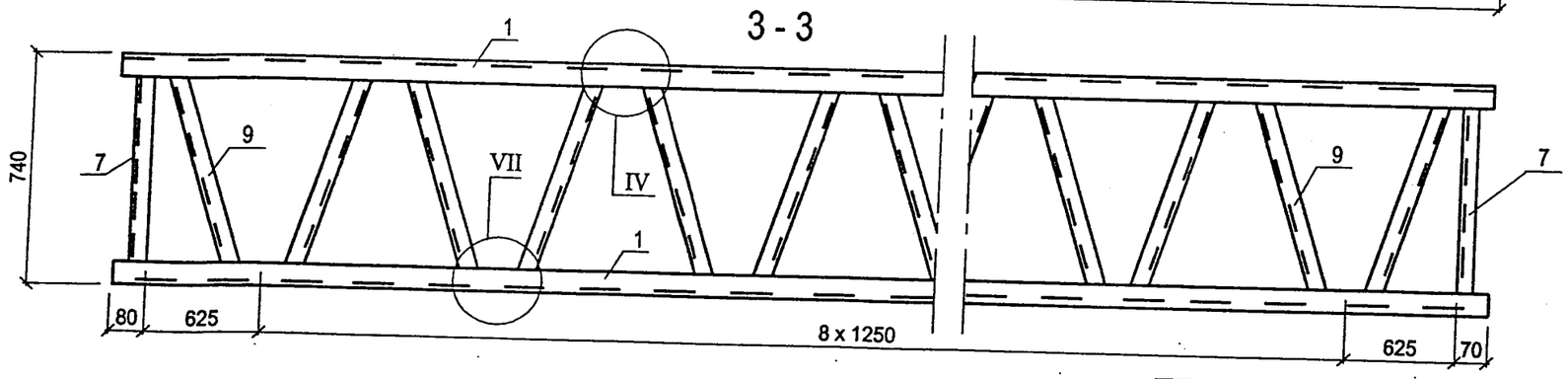

Марка блока	Обозначение	Наименование стали	Масса без освещения, кг	Масса с освещением, кг
БС-4	6458и*- 03.2.0.0.0	С 245	599,00	694,71
БС-5	-01	С 245	580,12	675,83
БС-6	-02	С 245	507,12	602,83
БС-7	-03	С 245	463,50	559,21
БСС-4	-04	С 345	568,02	663,73
БСС-5	-05	С 345	536,06	631,77
БСС-6	-06	С 345	490,16	685,87
БСС-7	-07	С 345	448,40	544,11
БСК-4	-08	С 345К	586,88	677,00
БСК-4	-09	С 345К	538,72	628,83

1. Приведенные массы блоков являются справочными. Уточнения массы должны определяться на стадии КМД заводами - изготовителями.
2. В блоках, входящих в ригели марок РЦ, ОРЦ, РСЦ, ОРСЦ, выполняются отверстия под болты в соответствии с таблицами 6458и*- 06.0.0.0.0 СМ2 и 6458и*- 06.0.0.0.0 СМ3.
3. Конструкцию узлов см. лист 6458и*- 01.1.0.0.0.СБ

Схема расположения поперечных диагоналей

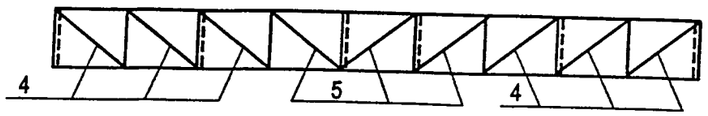

Место установки поперечных диагоналей поз.10 на схеме показано пунктиром, направление диагоналей попеременно чередуется - восходящее и нисходящее.

4. Конструкцию настила см. лист 6458и*- - 02.1.1.0.0
5. Приварка коротышей и настила производится только в блоках ригелей с освещением.

Изм.	Кол.уч.	Лист	№ док.	Подп.	Дата
ГИП		Гордеев			
Проверил		Егорова			
Выполнил		Лаптева			

6458и* - 03.2.0.0.0 СБ

Блок средний ригеля Lр = 34,010 м

Сборочный чертеж

Стадия	Масса	Масштаб
Р	см. табл.	1:20
Лист 1	Листов 1	

ОАО Моспромтранспроект

Взам. инв. № | Подпись и дата | Инв. № подл.

Инв. № подл.	Подпись и дата	Взам. инв. №

Марка, поз.	Обозначение	Наименование	Количество на исполнение 6458и* - 04.1.0.0.0										Масса ед.,кг	Приме-чание
			–	01	02	03	04	05	06	07	08			
		Документация												
	6458и* - 04.1.0.0.0 СБ	Сборочный чертеж												
	6458и* - 00.0.0.0.0 ТО	Техническое описание												
		Сборочные единицы												
	6458и* - 02.1.1.0.0-02	Настил	1	1	1	1	1	1	1	1	1		66,61	с освещением
		Детали												
1	б.ч.	Нижний пояс L = 9650												
		Уголок ГОСТ 8509-93 / С 245 ГОСТ 27772-88												
		70x70x5	2										51,92	
		56x56x5		2									41,01	
		50x50x5			2								36,38	
		Уголок ГОСТ 8509-93 / С 345 ГОСТ 27772-88												
		56x56x5				2							41,01	
		50x50x5					2						36,38	
		45x45x5						2					32,52	

Изм.	Кол.уч.	Лист	№ док.	Подп.	Дата
ГИП		Гордеев			
Проверил		Егорова			
Выполнил		Лаптева			

6458и* - 04.1.0.0.0

Блок крайний ригеля
L = 39,165 м
Спецификация

Стадия	Лист	Листов
Р	1	12

ОАО Моспромтранспроект

Инв. № подл.	Подпись и дата	Взам. инв. №

Марка, поз.	Обозначение	Наименование	Количество на исполнение 6458и* - 04.1.0.0.0										Масса ед.,кг	Приме-чание
			–	01	02	03	04	05	06	07	08			
1		Уголок ГОСТ 8509-93 / С 345К ГОСТ 27772-88												
		63x63x6							2				55,20	
		50x50x5								2	2		36,38	
2	б.ч.	Верхний пояс L = 9650												
		Уголок ГОСТ 8509-93 / С 245 ГОСТ 27772-88												
		90x90x7	2										93,03	
		70x70x6		2									61,66	
		70x70x5			2								51,92	
		Уголок ГОСТ 8509-93 / С 345 ГОСТ 27772-88												
		90x90x7				2							93,03	
		80x80x7					2						82,12	
		70x70x5						2					51,92	
		Уголок ГОСТ 8509-93 / С 345К ГОСТ 27772-88												
		75x75x8							2				87,04	
		70x70x5								2			61,66	
		63x63x6									2		55,20	

Инв. № подл.	Подпись и дата	Взам. инв. №

Марка, поз.	Обозначение	Наименование	Количество на исполнение 6458и* - 04.1.0.0.0										Масса ед.,кг	Приме-чание
			–	01	02	03	04	05	06	07	08			
3	б.ч.	Стойка												
		Уголок 50х50х5 ГОСТ 8509-93 / С 245 ГОСТ 27772-88												
		L = 1037	6										3,92	
		L = 1070		6									4,05	
		L = 1077			6								4,07	
		Уголок 50х50х5 ГОСТ 8509-93 / С 345 ГОСТ 27772-88												
		L = 1050				6							3,97	
		L = 1067					6						4,03	
		L = 1082						6					4,09	
		Уголок 50х50х5 ГОСТ 8509-93 / С 345К ГОСТ27772-88												
		L = 1060							6				4,00	
		L = 1077								6			4,07	
		L = 1084									6		4,10	

Инв. № подл.	Подпись и дата	Взам. инв. №

Марка, поз.	Обозначение	Наименование	Количество на исполнение 6458и* - 04.1.0.0.0										Масса ед.,кг	Приме-чание
			–	01	02	03	04	05	06	07	08			
4	б.ч.	Стойка												
		Уголок 40х40х5 ГОСТ 8509-93 / С 245 ГОСТ 27772-88												
		L = 1037	14										3,09	
		L = 1070		14									3,18	
		L = 1077			14								3,21	
		Уголок 45х45х5 ГОСТ 8509-93 / С 345 ГОСТ 27772-88												
		L = 1050				14							3,55	
		L = 1067					14						3,60	
		L = 1082						14					3,66	
		Уголок 40х40х5 ГОСТ 8509-93 / С 345К ГОСТ 27772-88												
		L = 1060							14				3,15	
		L = 1077								14			3,21	
		L = 1084									14		3,23	

Инв. № подл.	Подпись и дата	Взам. инв. №

Марка, поз.	Обозначение	Наименование	Количество на исполнение 6458и* - 04.1.0.0.0										Масса ед.,кг	Приме-чание
			–	01	02	03	04	05	06	07	08			
5	6458и* - 01.1.0.0.1	Раскос *												
		Уголок 40х40х5 ГОСТ 8509-93 / С 245 ГОСТ 27772-88												
		Р 47	6										3,45	
		Р 26		6									3,55	
		Р 37			6								3,56	
		Уголок 40х40х5 ГОСТ 8509-93 / С 345 ГОСТ 27772-88												
		Р 61				6							3,49	
		Р 62					6						3,53	
		Р 38						6					3,58	
		Уголок 40х40х5 ГОСТ 8509-93 / С 345К ГОСТ 27772-88												
		Р 65							6				3,52	
		Р 37								6			3,56	
		Р 38									6		3,58	

* Половина элементов от общего количества выполняется в зеркальном отображении.

Инв. № подл.	Подпись и дата	Взам. инв. №

Марка, поз.	Обозначение	Наименование	Количество на исполнение 6458и* - 04.1.0.0.0										Масса ед.,кг	Приме-чание
			–	01	02	03	04	05	06	07	08			
6	6458и* - 01.1.0.0.1	Раскос *												
		Уголок 40х40х5 ГОСТ 8509-93 / С 245 ГОСТ 27772-88												
		Р 49	12										4,55	
		Р 29		12									4,62	
		Р 39			12								4,64	
		Уголок 40х40х5 ГОСТ 8509-93 / С 345 ГОСТ 27772-88												
		Р 73				12							4,57	
		Р 74					12						4,60	
		Р 39						12					4,64	
		Уголок 40х40х5 ГОСТ 8509-93 / С 345К ГОСТ 27772-88												
		Р 66							12				4,60	
		Р 39								12			4,64	
		Р 40									12		4,65	

* Половина элементов от общего количества выполняется в зеркальном отображении.

Инв. № подл.	Подпись и дата	Взам. инв. №

Марка, поз.	Обозначение	Наименование	Количество на исполнение 6458и* - 04.1.0.0.0										Масса ед.,кг	Примечание
			–	01	02	03	04	05	06	07	08			
7	б.ч.	Распорка (верхнего пояса)												
		Уголок 35х35х5 ГОСТ 8509-93 / С 245 ГОСТ 27772-88												
		L = 557	2										1,44	
		L = 597		2	2								1,54	
		Уголок 35х35х5 ГОСТ 8509-93 / С 345 ГОСТ 27772-88												
		L = 557				2							1,44	
		L = 577					2						1,49	
		L = 597						2					1,54	
		Уголок 35х35х5 ГОСТ 8509-93 / С 345К ГОСТ 27772-88												
		L = 587							2				1,51	
		L = 597								2			1,54	
		L = 610									2		1,57	

Инв. № подл.	Подпись и дата	Взам. инв. №

Марка, поз.	Обозначение	Наименование	Количество на исполнение 6458и* - 04.1.0.0.0										Масса ед.,кг	Примечание
			–	01	02	03	04	05	06	07	08			
8	б.ч.	Распорка (нижнего пояса)												
		Уголок 40х40х5 ГОСТ 8509-93 / С 245 ГОСТ 27772-88												
		L= 597	2										1,78	
		L= 625		2									1,86	
		L= 637			2								1,90	
		Уголок 40х40х5 ГОСТ 8509-93 / С 345 ГОСТ 27772-88												
		L= 625				2							1,86	
		Уголок 35х35х5 ГОСТ 8509-93 / С 345 ГОСТ 27772-88												
		L= 637					2						1,64	
		L= 647						2					1,67	
		Уголок 40х40х5 ГОСТ 8509-93 / С 345К ГОСТ 27772-88												
		L = 610							2				2,01	
		L = 637								2			1,90	
		Уголок 35х35х5 ГОСТ 8509-93 / С 345К ГОСТ 27772-88												
		L = 637									2		1,64	

Инв. № подл.	Подпись и дата	Взам. инв. №

Марка, поз.	Обозначение	Наименование	Количество на исполнение 6458и* - 04.1.0.0.0										Масса ед.,кг	Приме-чание
			–	01	02	03	04	05	06	07	08			
9	6458и* - 01.1.0.0.2	Диагональ * (верхнего пояса)												
		Уголок 35х35х5 ГОСТ 8509-93 / С 245 ГОСТ 27772-88												
		Д 18	15										2,01	
		Д 17		15	15								2,09	
		Уголок 35х35х5 ГОСТ 8509-93 / С 345 ГОСТ 27772-88												
		Д 18				15							2,01	
		Д 9					15						2,05	
		Д 17						15					2,09	
		Уголок 35х35х5 ГОСТ 8509-93 / С 345К ГОСТ 27772-88												
		Д 10							15				2,07	
		Д 17								15			2,09	
		Д 15									15		2,12	

* Половина элементов от общего количества выполняется в зеркальном отображении.

Инв. № подл.	Подпись и дата	Взам. инв. №

Марка, поз.	Обозначение	Наименование	Количество на исполнение 6458и* - 04.1.0.0.0										Масса ед.,кг	Приме-чание
			–	01	02	03	04	05	06	07	08			
10	6458и* - 01.1.0.0.2	Диагональ * (нижнего пояса)												
		Уголок 40х40х5 ГОСТ 8509-93 / С 245 ГОСТ 27772-88												
		Д 16	15										2,40	
		Д 19		15									2,47	
		Д 13			15								2,49	
		Уголок 40х40х5 ГОСТ 8509-93 / С 345 ГОСТ 27772-88												
		Д 19				15							2,47	
		Уголок 35х35х5 ГОСТ 8509-93 / С 345 ГОСТ 27772-88												
		Д 27					15						2,17	
		Д 26						15					2,19	
		Уголок 40х40х5 ГОСТ 8509-93 / С 345К ГОСТ 27772-88												
		Д 12							15				2,43	
		Д 13								15			2,49	
		Уголок 35х35х5 ГОСТ 8509-93 / С 345К ГОСТ 27772-88												
		Д 27									15		2,17	

* Половина элементов от общего количества выполняется в зеркальном отображении.

Инв. № подл.	Подпись и дата	Взам. инв. №

Марка, поз.	Обозначение	Наименование	Количество на исполнение 6458и* - 04.1.0.0.0										Масса ед.,кг	Примечание
			–	01	02	03	04	05	06	07	08			
11	б.ч.	Диагональ поперечная L=1280												срезы по месту
		Уголок 35х35х5 ГОСТ 8509-93 / С 245 ГОСТ 27772-88	4	4	4								3,30	
		Уголок 35х35х5 ГОСТ 8509-93 / С 345 ГОСТ 27772-88				4	4	4					3,30	
		Уголок 35х35х5 ГОСТ 8509-86 / С 345 К ГОСТ 27772-88							4	4	4		3,30	
12	б.ч.	Уголок усиления L = 1000												
		Уголок ГОСТ 8509-93 / С 245 ГОСТ 27772-88												
		70х70х5	2										5,38	
		56х56х5		2									4,25	
		50х50х5			2								3,77	
		Уголок ГОСТ 8509-93 / С 345 ГОСТ 27772-88												
		56х56х5				2							4,25	
		50х50х5					2						3,77	
		45х45х5						2					3,37	
		Уголок ГОСТ 8509-93 / С 345К ГОСТ 27772-88												
		63х63х6							2				5,72	
		50х50х5								2	2		3,77	

Инв. № подл.	Подпись и дата	Взам. инв. №

Марка, поз.	Обозначение	Наименование	Количество на исполнение 6458и* - 04.1.0.0.0										Масса ед.,кг	Примечание
			–	01	02	03	04	05	06	07	08			
13		Коротыш *												с освещением
	6458и* - 09.0.0.0.1	Уголок 50х50х5 ГОСТ 8509-93 / С 245 ГОСТ 27772-88 L= 210	18	18	18								0,79	
		Уголок 50х50х5 ГОСТ 8509-93 / С 345 ГОСТ 27772-88 L= 210				18	18	18					0,79	
	б.ч.	Уголок 45х45х5 ГОСТ 8509-93 / С 345 К ГОСТ 27772-88 L= 150							18	18	18		0,51	
14	б.ч.	Ребро жесткости												
		Полоса ГОСТ 103-76* / С 245 ГОСТ 27772-88												
		6х70х70	2										0,23	
		6х50х50		2	2								0,12	
		Полоса ГОСТ 103-76* / С 345 ГОСТ 27772-88												
		6х70х70				2							0,23	
		6х60х60					2						0,17	
		6х50х50						2					0,12	
		Полоса ГОСТ 103-76* / С 345 К ГОСТ 27772-88												
		6х60х60							2				0,17	
		6х50х50								2	2		0,12	

* Положение коротышей определяют по дополнительной документации, представляемой проектной организацией - привязчиком проекта.

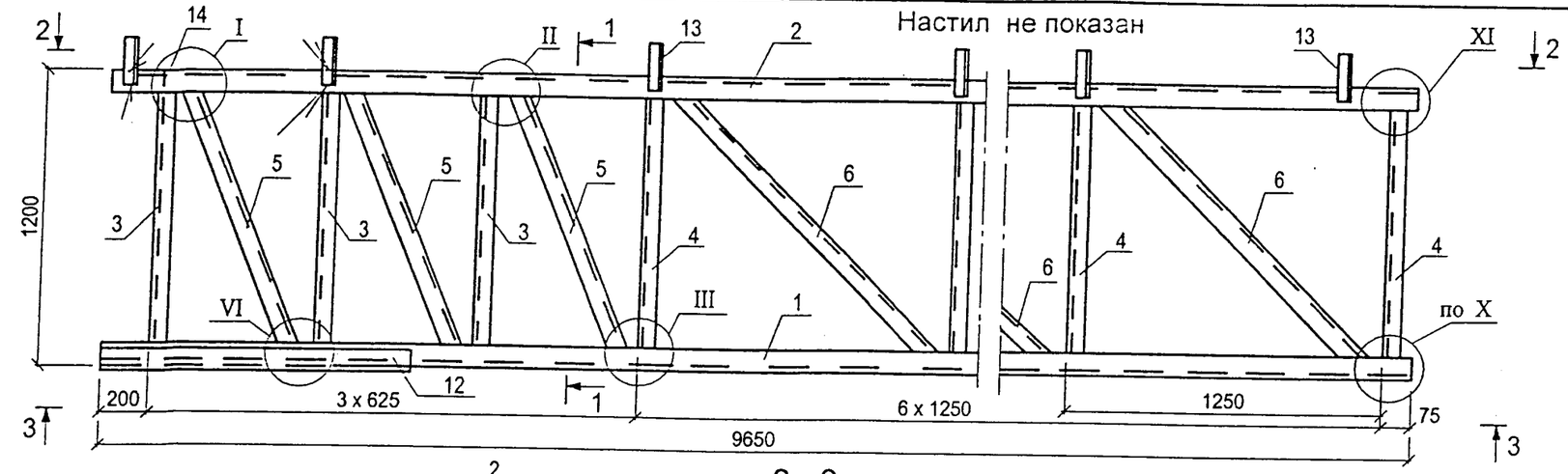

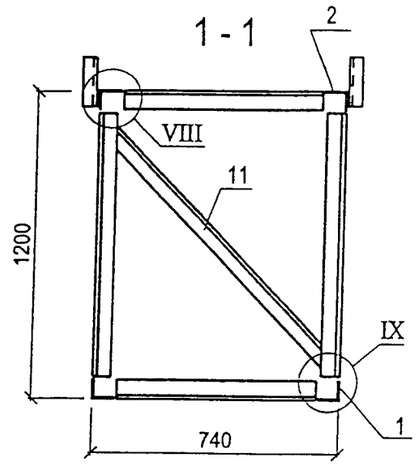

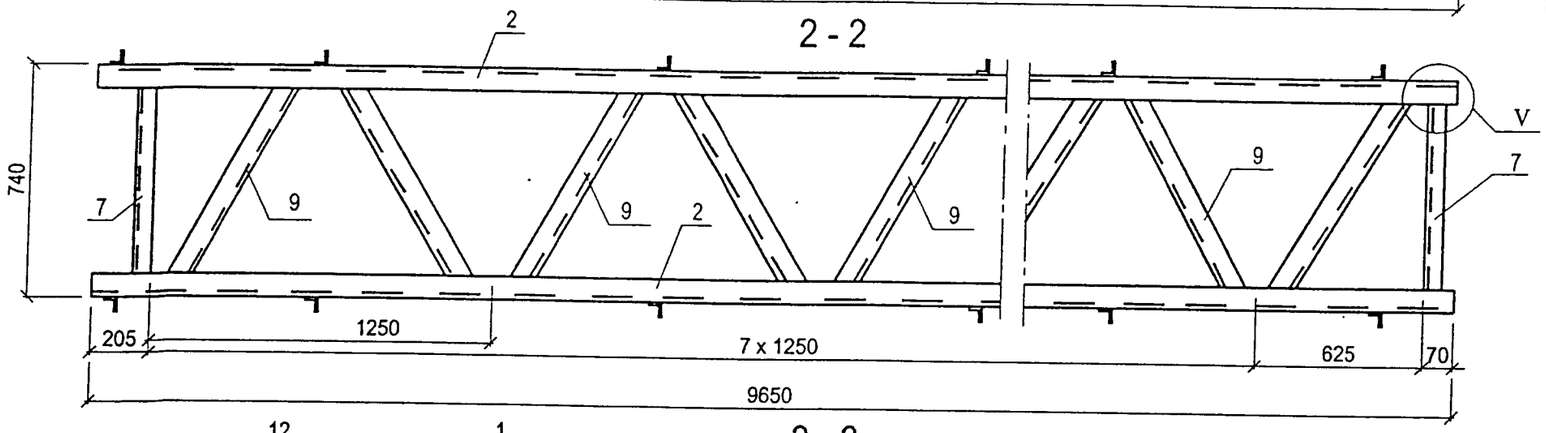

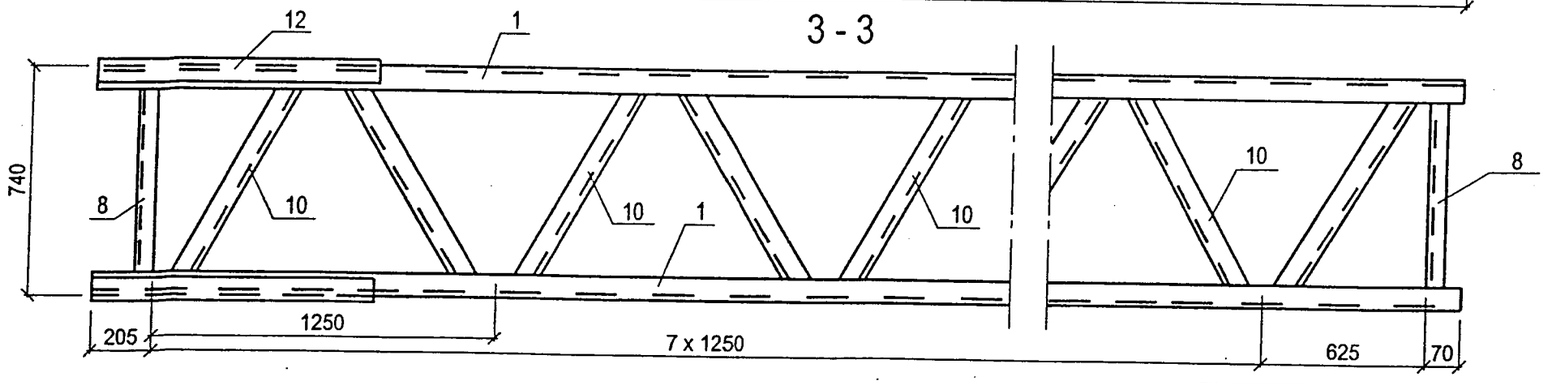

Марка блока	Обозначение	Наименование стали	Масса без освещения, кг	Масса с освещением, кг
БК-12	6458и*- 04.1.0.0.0	С 245	528,99	602,82
БК-13	-01	С 245	448,04	528,87
БК-14	-02	С 245	419,56	500,39
БКС-12	-03	С 345	513,34	594,17
БКС-13	-04	С 345	478,60	559,43
БКС-14	-05	С 345	412,62	493,45
БКК-6	-06	С 345К	528,42	604,21
БКК-7	-07	С 345К	439,04	514,83
БКК-8	-08	С 345К	422,01	497,80

1. Приведенные массы блоков являются справочными. Уточнения массы должны определяться на стадии КМД заводами - изготовителями.
2. В блоках, входящих в ригели марок РЦ, ОРЦ, РСЦ, ОРСЦ, выполняются отверстия под болты в соответствии с таблицами 6458и*-06.0.0.0.0 СМ2 и 6458и*- 06.0.0.0.0 СМ3.
3. Конструкцию узлов см. лист 6458и*- 01.1.0.0.0.СБ

Схема расположения поперечных диагоналей

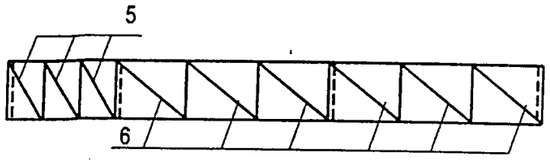

Место установки поперечных диагоналей поз.11 на схеме показано пунктиром, направление диагоналей попеременно чередуется - восходящее и нисходящее.

4. Конструкцию настила см. лист 6458и*- - 02.1.1.0.0
5. Приварка коротышей и настила производится только в блоках ригелей с освещением.

Изм.	Кол.уч.	Лист	№ док.	Подп.	Дата
ГИП		Гордеев			
Проверил		Егорова			
Выполнил		Лаптева			

6458и* - 04.1.0.0.0 СБ

Блок крайний ригеля Lр = 39,165 м

Сборочный чертеж

Стадия	Масса	Масштаб
Р	см. табл.	1:20
Лист 1	Листов 1	

ОАО Моспромтранспроект

Взам. инв. № | Подпись и дата | Инв. № подл.

Инв. № подл.	Подпись и дата	Взам. инв. №

Марка, поз.	Обозначение	Наименование	Количество на исполнение 6458и* - 04.2.0.0.0										Масса ед.,кг	Приме-чание
			–	01	02	03	04	05	06	07	08			
		Документация												
	6458и* - 04.2.0.0.0 СБ	Сборочный чертеж												
	6458и* - 00.0.0.0.0 ТО	Техническое описание												
		Сборочные единицы												
	6458и* - 02.1.1.0.0	Настил	1	1	1	1	1	1	1	1	1		71,04	с освещением
		Детали												
1	б.ч.	Нижний пояс L = 10150												
		Уголок ГОСТ 8509-93 / С 245 ГОСТ 27772-88												
		80x80x6	2										51,92	
		63x63x5		2									41,01	
		56x56x5			2								36,38	
		Уголок ГОСТ 8509-93 / С 345 ГОСТ 27772-88												
		70x70x6				2							41,01	
		70x70x5					2						36,38	
		56x56x5						2					43,14	

Изм.	Кол.уч.	Лист	№ док.	Подп.	Дата
ГИП		Гордеев			
Проверил		Егорова			
Выполнил		Лаптева			

6458и* - 04.2.0.0.0

Блок средний ригеля
L = 39,165 м
Спецификация

Стадия	Лист	Листов
Р	1	10

ОАО Моспромтранспроект

Инв. № подл.	Подпись и дата	Взам. инв. №

Марка, поз.	Обозначение	Наименование	Количество на исполнение 6458и* - 04.2.0.0.0										Масса ед.,кг	Приме-чание
			–	01	02	03	04	05	06	07	08			
1	б.ч.	Нижний пояс L = 10150												
		Уголок ГОСТ 8509-93 / С 345К ГОСТ 27772-88												
		63x63x6							2	2			58,06	
		50x50x5									2		38,26	
2	б.ч.	Верхний пояс L = 10150												
		Уголок ГОСТ 8509-93 / С 245 ГОСТ 27772-88												
		100x100x8	2										123,83	
		75x75x7		2									80,79	
		75x75x6			2								69,93	
		Уголок ГОСТ 8509-93 / С 345 ГОСТ 27772-88												
		100x100x7				2							109,62	
		90x90x8					2						110,63	
		70x70x6						2					64,86	
		Уголок ГОСТ 8509-93 / С 345К ГОСТ 27772-88												
		80x80x8							2				97,95	
		75x75x8								2			91,55	
		70x70x6									2		64,86	

Инв. № подл.	Подпись и дата	Взам. инв. №

Марка, поз.	Обозначение	Наименование	Количество на исполнение 6458и* - 04.2.0.0.0										Масса ед.,кг	Приме-чание
			–	01	02	03	04	05	06	07	08			
3	б.ч.	Стойка												
		Уголок 40х40х5 ГОСТ 8509-93 / С 245 ГОСТ 27772-88												
		L = 1017	18										3,02	
		L = 1059		18									3,14	
		L = 1066			18								3,17	
		Уголок 45х45х5 ГОСТ 8509-93 / С 345 ГОСТ 27772-88												
		L = 1027				18							3,46	
		L = 1037					18						3,49	
		L = 1071						18					3,61	
		Уголок 40х40х5 ГОСТ 8509-93 / С 345К ГОСТ 27772-88												
		L = 1054							18				3,13	
		L = 1059								18			3,14	
		L = 1077									18		3,20	

Инв. № подл.	Подпись и дата	Взам. инв. №

Марка, поз.	Обозначение	Наименование	Количество на исполнение 6458и* - 04.2.0.0.0										Масса ед.,кг	Приме-чание
			–	01	02	03	04	05	06	07	08			
4	6458и* - 01.1.0.0.1	Раскос *												
		Уголок 35х35х5 ГОСТ 8509-93 / С 245 ГОСТ 27772-88												
		Р 57	12										3,95	
		Р 55		12									4,02	
		Р 51			12								4,04	
		Уголок 35х35х5 ГОСТ 8509-93 / С 345 ГОСТ 27772-88												
		Р 76				12							3,96	
		Р 63					12						3,97	
		Р 51						12					4,04	
		Уголок 35х35х5 ГОСТ 8509-93 / С 345К ГОСТ 27772-88												
		Р 35							12				4,01	
		Р 55								12			4,02	
		Р 44									12		4,06	

* Половина элементов от общего количества выполняется в зеркальном отображении.

Инв. № подл.	Подпись и дата	Взам. инв. №

Марка, поз.	Обозначение	Наименование	Количество на исполнение 6458и* - 04.2.0.0.0										Масса ед.,кг	Приме-чание
			–	01	02	03	04	05	06	07	08			
5	6458и* -01.1.0.0.1	Раскос *												
		Уголок 50x50x5 ГОСТ 8509-93 / С 245 ГОСТ 27772-88												
		Р 58	4										5,67	
		Р 59		4									5,78	
		Р 60			4								5,80	
		Уголок 50x50x5 ГОСТ 8509-93 / С 345 ГОСТ 27772-88												
		Р 79				4							5,68	
		Р 64					4						5,71	
		Р 60						4					5,80	
		Уголок 50x50x5 ГОСТ 8509-93 / С 345К ГОСТ 27772-88												
		Р 67							4				5,77	
		Р 59								4			5,78	
		Р 68									4		5,83	

* Половина элементов от общего количества выполняется в зеркальном отображении.

Инв. № подл.	Подпись и дата	Взам. инв. №

Марка, поз.	Обозначение	Наименование	Количество на исполнение 6458и* - 04.2.0.0.0										Масса ед.,кг	Приме-чание
			–	01	02	03	04	05	06	07	08			
6	б.ч.	Распорка (верхнего пояса)												
		Уголок 35x35x5 ГОСТ 8509-93 / С 245 ГОСТ 27772-88												
		L = 537	2										1,39	
		L = 587		2	2								1,51	
		Уголок 35x35x5 ГОСТ 8509-93 / С 345 ГОСТ 27772-88												
		L = 537				2							1,39	
		L = 557					2						1,44	
		L = 597						2					1,54	
		Уголок 35x35x5 ГОСТ 8509-93 / С 345К ГОСТ 27772-88												
		L = 577							2				1,49	
		L = 587								2			1,51	
		L = 597									2		1,54	

Инв. № подл.	Подпись и дата	Взам. инв. №

Марка, поз.	Обозначение	Наименование	Количество на исполнение 6458и* - 04.2.0.0.0										Масса ед.,кг	Приме-чание
			–	01	02	03	04	05	06	07	08			
7	б.ч.	Распорка (нижнего пояса)												
		Уголок 40х40х5 ГОСТ 8509-93 / С 245 ГОСТ 27772-88												
		L = 577	2										1,71	
		L = 611		2									1,81	
		L = 625			2								1,86	
		Уголок 40х40х5 ГОСТ 8509-93 / С 345 ГОСТ 27772-88												
		L = 597				2							1,77	
		Уголок 35х35х5 ГОСТ 8509-93 / С 345 ГОСТ 27772-88												
		L = 597					2						1,54	
		L = 625						2					1,61	
		Уголок 40х40х5 ГОСТ 8509-93 / С 345К ГОСТ 27772-88												
		L = 611							2	2			1,81	
		Уголок 35х35х5 ГОСТ 8509-93 / С 345К ГОСТ 27772-88												
		L = 637									2		1,64	

Инв. № подл.	Подпись и дата	Взам. инв. №

Марка, поз.	Обозначение	Наименование	Количество на исполнение 6458и* - 04.2.0.0.0										Масса ед.,кг	Приме-чание
			–	01	02	03	04	05	06	07	08			
8	6458и* - 01.1.0.0.2	Диагональ * (верхнего пояса)												
		Уголок 35х35х5 ГОСТ 8509-93 / С 245 ГОСТ 27772-88												
		Д 21	16										1,98	
		Д 10		16	16								2,07	
		Уголок 35х35х5 ГОСТ 8509-93 / С 345 ГОСТ 27772-88												
		Д 21				16							1,98	
		Д 18					16						2,01	
		Д 17						16					2,09	
		Уголок 35х35х5 ГОСТ 8509-93 / С 345К ГОСТ 27772-88												
		Д 9							16				2,05	
		Д 10								16			2,07	
		Д 17									16		2,09	

* Половина элементов от общего количества выполняется в зеркальном отображении.

Инв. № подл.	Подпись и дата	Взам. инв. №

Марка, поз.	Обозначение	Наименование	Количество на исполнение 6458и* - 04.2.0.0.0										Масса ед.,кг	Приме-чание
			–	01	02	03	04	05	06	07	08			
9	6458и* - 01.1.0.0.2	Диагональ * (нижнего пояса)												
		Уголок 40х40х5 ГОСТ 8509-93 / С 245 ГОСТ 27772-88												
		Д 20	16										2,35	
		Д 12		16									2,43	
		Д 19			16								2,47	
		Уголок 40х40х5 ГОСТ 8509-93 / С 345 ГОСТ 27772-88												
		Д 16				16							2,40	
		Уголок 35х35х5 ГОСТ 8509-93 / С 345 ГОСТ 27772-88												
		Д 17					16						2,09	
		Д 11						16					2,15	
		Уголок 40х40х5 ГОСТ 8509-93 / С 345К ГОСТ 27772-88												
		Д 12							16	16			2,43	
		Уголок 35х35х5 ГОСТ 8509-93 / С 345К ГОСТ 27772-88												
		Д 27									16		2,17	

* Половина элементов от общего количества выполняется в зеркальном отображении.

Инв. № подл.	Подпись и дата	Взам. инв. №

Марка, поз.	Обозначение	Наименование	Количество на исполнение 6458и* - 04.2.0.0.0										Масса ед.,кг	Приме-чание
			–	01	02	03	04	05	06	07	08			
10	б.ч.	Диагональ поперечная												
		L = 1250												срезы по месту
		Уголок 35х35х5 ГОСТ 8509-86 / С 245 ГОСТ 27772-88	5	5	5								3,23	
		Уголок 35х35х5 ГОСТ 8509-86 / С 345 ГОСТ 27772-88				5	5	5					3,23	
		Уголок 35х35х5 ГОСТ 8509-86 / С 345К ГОСТ 27772-88							5	5	5		3,23	
11		Коротыш *												с освещением
	6458и* - 09.0.0.0.1	Уголок 50х50х5 ГОСТ 8509-93 / С 245 ГОСТ 27772-88 L= 210	18	18	18								0,79	
		Уголок 50х50х5 ГОСТ 8509-93 / С 345 ГОСТ 27772-88 L= 210				18	18	18					0,79	
	б.ч.	Уголок 45х45х5 ГОСТ 8509-93 / С 345 К ГОСТ 27772-88 L= 150							18	18	18		0,51	

* Положение коротышей определяют по дополнительной документации, представляемой проектной организацией - привязчиком проекта.

Настил не показан

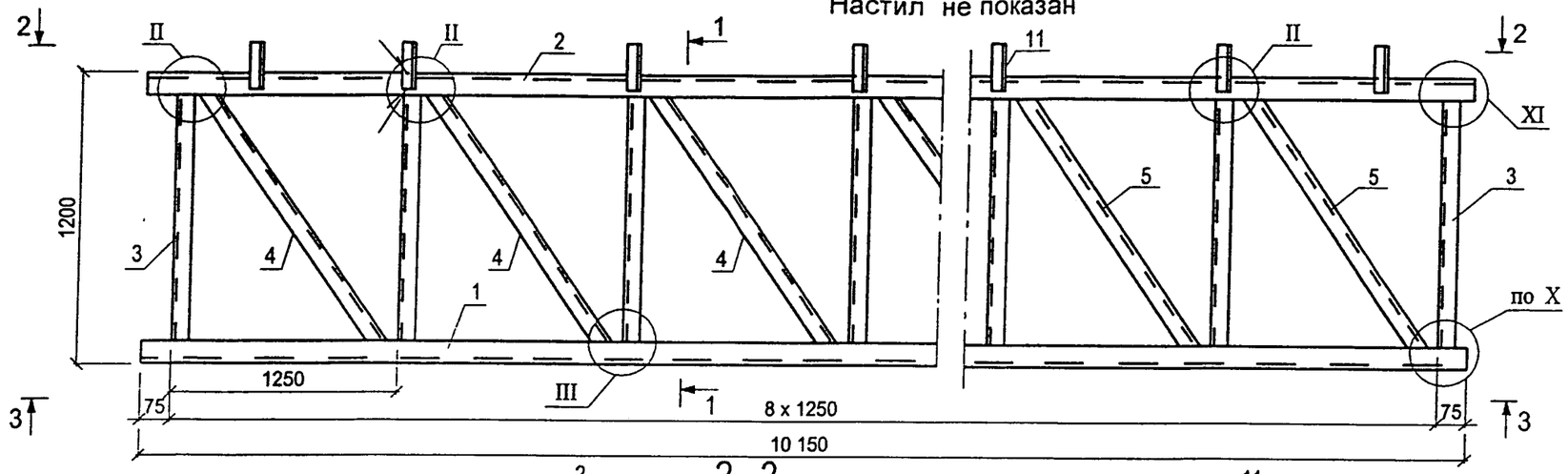

1 - 1

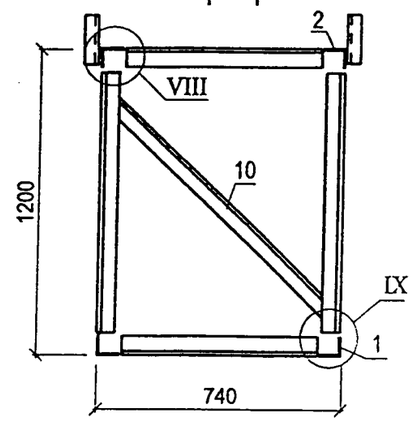

2 - 2

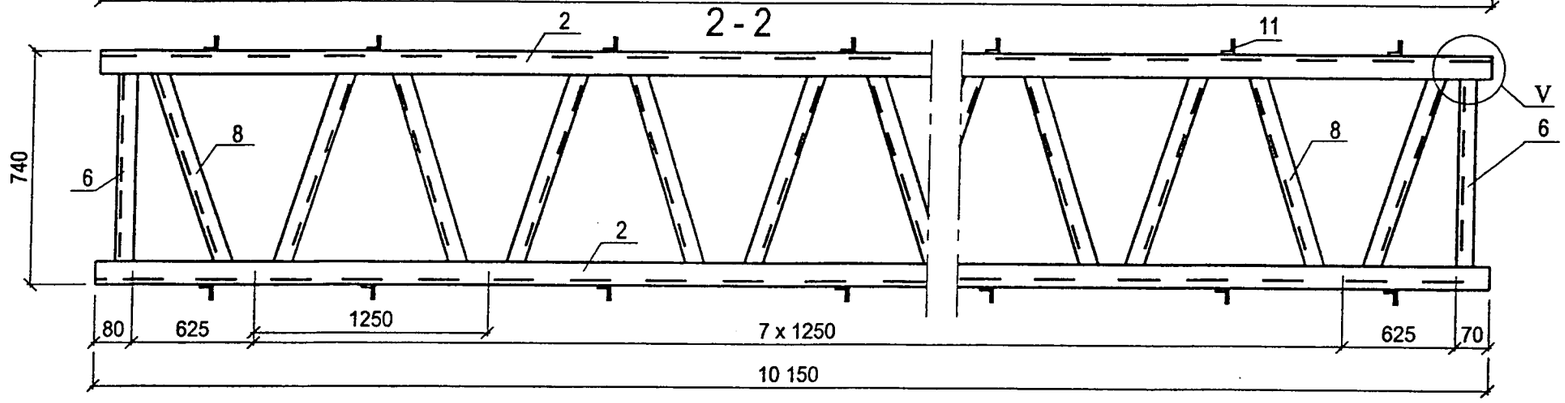

3 - 3

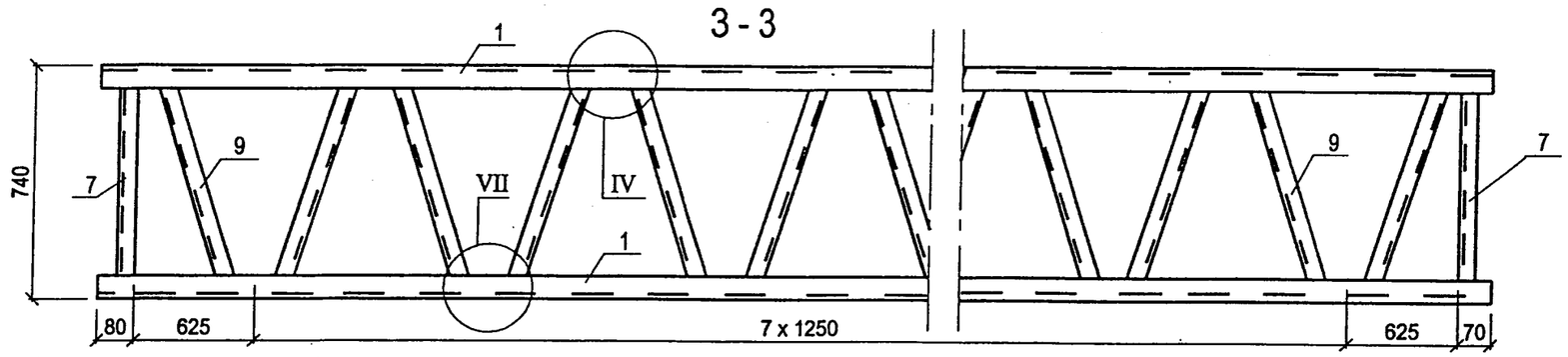

Марка блока	Обозначение	Наименование стали	Масса без освещения, кг	Масса с освещением, кг
БС-8	6458и*- 04.2.0.0.0	С 245	567,57	652,83
БС-9	-01	С 245	466,27	551,53
БС-10	-02	С 245	436,89	522,15
БСС-8	-03	С 345	526,33	611,59
БСС-9	-04	С 345	515,03	600,29
БСС-10	-05	С 345	442,95	528,21
БСК-6	-06	С 345К	534,00	614,21
БСК-7	-07	С 345К	521,89	602,11
БСК-8	-08	С 345К	426,55	506,77

1. Приведенные массы блоков являются справочными. Уточнения массы должны определяться на стадии КМД заводами - изготовителями.
2. В блоках, входящих в ригели марок РЦ, ОРЦ, РСЦ, ОРСЦ, выполняются отверстия под болты в соответствии с таблицами 6458и*-06.0.0.0.0 СМ2 и 6458и*- 06.0.0.0.0 СМ3.
3. Конструкцию узлов см. лист 6458и*- 01.1.0.0.0.СБ

Схема расположения поперечных диагоналей

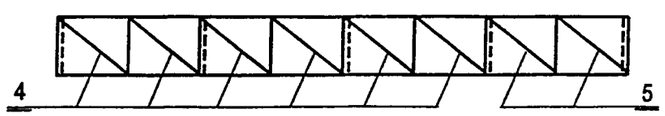

Место установки поперечных диагоналей поз.10 на схеме показано пунктиром, направление диагоналей попеременно чередуется - восходящее и нисходящее.

4. Конструкцию настила см. лист 6458и*-- 02.1.1.0.0
5. Приварка коротышей и настила производится только в блоках ригелей с освещением.

Изм.	Кол.уч.	Лист	№ док.	Подп.	Дата
ГИП		Гордеев			
Проверил		Егорова			
Выполнил		Лаптева			

6458и* - 04.2.0.0.0 СБ

Блок средний ригеля Lр = 39,165 м

Сборочный чертеж

Стадия	Масса	Масштаб
Р	см. табл.	1:20
Лист 1	Листов 1	

ОАО Моспромтранспроект

Взам. инв. № | Подпись и дата | Инв. № подл.

Инв. № подл.	Подпись и дата	Взам. инв. №

Марка, поз.	Обозначение	Наименование	Количество на исполнение 6458и* - 05.1.0.0.0										Масса ед.,кг	Приме-чание
			–	01	02	03	04	05	06	07	08	09		
		Документация												
	6458и* - 04.1.0.0.0 СБ	Сборочный чертеж												
	6458и* - 00.0.0.0.0 ТО	Техническое описание												
		Сборочные единицы												
	6458и* - 02.1.1.0.0-03	Настил	1	1	1	1	1	1	1	1	1	1	75,47	с освещением
		Детали												
1	б.ч.	Нижний пояс L = 10900												
		Уголок ГОСТ 8509-93 / С 245 ГОСТ 27772-88												
		70x70x7	2										80,55	
		70x70x6		2									69,65	
		63x63x5			2								52,43	
		56x56x5				2							46,33	
		Уголок ГОСТ 8509-93 / С 345 ГОСТ 27772-88												
		63x63x6					2						62,35	
		70x70x5						2					58,64	
		63x63x5							2				52,43	

Изм.	Кол.уч.	Лист	№ док.	Подп.	Дата
ГИП		Гордеев			
Проверил		Егорова			
Выполнил		Лаптева			

6458и* - 05.1.0.0.0

Блок крайний ригеля
L = 44,165 м
Спецификация

Стадия	Лист	Листов
Р	1	12

ОАО Моспромтранспроект

Инв. № подл.	Подпись и дата	Взам. инв. №

Марка, поз.	Обозначение	Наименование	Количество на исполнение 6458и* - 05.1.0.0.0										Масса ед.,кг	Приме-чание
			–	01	02	03	04	05	06	07	08	09		
1		Уголок ГОСТ 8509-93 / С 345К ГОСТ 27772-88												
		63x63x6							2	2			62,35	
		50x50x5									2		41,09	
2	б.ч.	Верхний пояс L = 10900												
		Уголок ГОСТ 8509-93 / С 245 ГОСТ 27772-88												
		100x100x8	2										132,98	
		100x100x7		2									117,72	
		90x90x7			2								105,08	
		75x75x6				2							75,10	
		Уголок ГОСТ 8509-93 / С 345 ГОСТ 27772-88												
		100x100x7					2						117,72	
		90x90x7						2					105,08	
		80x80x7							2				92,76	
		Уголок ГОСТ 8509-93 / С 345К ГОСТ 27772-88												
		80x80x8								2			105,18	
		75x75x8									2		98,32	
		70x70x6										2	69,65	

Инв. № подл.	Подпись и дата	Взам. инв. №

Марка, поз.	Обозначение	Наименование	Количество на исполнение 6458и* - 05.1.0.0.0										Масса ед.,кг	Приме-чание
			–	01	02	03	04	05	06	07	08	09		
3	б.ч.	Стойка												
		Уголок 50х50х5 ГОСТ 8509-93 / С 245 ГОСТ 27772-88												
		L= 1027	6	6									3,87	
		L= 1044			6								3,94	
		L= 1066				6							4,02	
		Уголок 50х50х5 ГОСТ 8509-93 / С 345 ГОСТ 27772-88												
		L= 1034					6						3,91	
		L= 1037						6					3,92	
		L= 1054							6				3,97	
		Уголок 50х50х5 ГОСТ 8509-93 / С 345К ГОСТ27772-88												
		L= 1054								6			3,97	
		L= 1059									6		4,00	
		L= 1077										6	4,06	

Инв. № подл.	Подпись и дата	Взам. инв. №

Марка, поз.	Обозначение	Наименование	Количество на исполнение 6458и* - 05.1.0.0.0										Масса ед.,кг	Приме-чание
			–	01	02	03	04	05	06	07	08	09		
4	б.ч.	Стойка												
		Уголок 45х45х5 ГОСТ 8509-93 / С 245 ГОСТ 27772-88												
		L= 1027	16	16									3,46	
		L= 1044			16								3,52	
		L= 1065				16							3,59	
		Уголок 45х45х5 ГОСТ 8509-93 / С 345 ГОСТ 27772-88												
		L= 1034					16						3,48	
		L= 1037						16					3,49	
		L= 1054							16				3,55	
		Уголок 45х45х5 ГОСТ 8509-93 / С 345К ГОСТ 27772-88												
		L= 1054								16			3,55	
		L= 1059									16		3,57	
		L= 1077										16	3,63	

Инв. № подл.	Подпись и дата	Взам. инв. №

Марка, поз.	Обозначение	Наименование	Количество на исполнение 6458и* - 05.1.0.0.0										Масса ед.,кг	Приме-чание
			—	01	02	03	04	05	06	07	08	09		
5	6458и* - 01.1.0.0.1	Раскос *												
		Уголок 40х40х5 ГОСТ 8509-93 / С 245 ГОСТ 27772-88												
		Р 69	6	6									3,43	
		Р 70			6								3,47	
		Р 62				6							3,53	
		Уголок 40х40х5 ГОСТ 8509-93 / С 345 ГОСТ 27772-88												
		Р 47					6	6					3,45	
		Р 25							6				3,50	
		Уголок 40х40х5 ГОСТ 8509-93 / С 345К ГОСТ 27772-88												
		Р 25								6			3,50	
		Р 65									6		3,52	
		Р 37										6	3,56	

* Половина элементов от общего количества выполняется в зеркальном отображении.

Инв. № подл.	Подпись и дата	Взам. инв. №

Марка, поз.	Обозначение	Наименование	Количество на исполнение 6458и* - 05.1.0.0.0										Масса ед.,кг	Приме-чание
			—	01	02	03	04	05	06	07	08	09		
6	6458и* - 01.1.0.0.1	Раскос *												
		Уголок 40х40х5 ГОСТ 8509-93 / С 245 ГОСТ 27772-88												
		Р 71	14	14									4,52	
		Р 72			14								4,56	
		Р 74				14							4,60	
		Уголок 40х40х5 ГОСТ 8509-93 / С 345 ГОСТ 27772-88												
		Р 81					14	14					4,54	
		Р 82							14				4,58	
		Уголок 40х40х5 ГОСТ 8509-93 / С 345К ГОСТ 27772-88												
		Р 82								14			4,58	
		Р 28									14		4,59	
		Р 29										14	4,62	

* Половина элементов от общего количества выполняется в зеркальном отображении.

Инв. № подл.	Подпись и дата	Взам. инв. №

Марка, поз.	Обозначение	Наименование	Количество на исполнение 6458и* - 05.1.0.0.0										Масса ед.,кг	Приме-чание
			–	01	02	03	04	05	06	07	08	09		
7	б.ч.	Распорка (верхнего пояса)												
		Уголок 35х35х5 ГОСТ 8509-93 / С 245 ГОСТ 27772-88												
		L= 537	2	2									1,39	
		L= 557			2								1,44	
		L= 587				2							1,51	
		Уголок 35х35х5 ГОСТ 8509-93 / С 345 ГОСТ 27772-88												
		L= 537					2						1,39	
		L= 557						2					1,44	
		L= 577							2				1,49	
		Уголок 35х35х5 ГОСТ 8509-93 / С 345К ГОСТ 27772-88												
		L= 577								2			1,49	
		L= 587									2		1,51	
		L= 597										2	1,54	

Инв. № подл.	Подпись и дата	Взам. инв. №

Марка, поз.	Обозначение	Наименование	Количество на исполнение 6458и* - 05.1.0.0.0										Масса ед.,кг	Приме-чание
			–	01	02	03	04	05	06	07	08	09		
8	б.ч.	Распорка (нижнего пояса)												
		Уголок 40х40х5 ГОСТ 8509-93 / С 245 ГОСТ 27772-88												
		L= 597	2	2									1,78	
		L= 611			2								1,82	
		L= 625				2							1,86	
		Уголок 40х40х5 ГОСТ 8509-93 / С 345 ГОСТ 27772-88												
		L= 611					2						1,82	
		L= 597						2					1,78	
		Уголок 35х35х5 ГОСТ 8509-93 / С 345 ГОСТ 27772-88												
		L= 611							2				1,58	
		Уголок 35х35х5 ГОСТ 8509-93 / С 345К ГОСТ 27772-88												
		L= 611								2	2		1,58	
		L= 637										2	1,64	

Инв. № подл.	Подпись и дата	Взам. инв. №

Марка, поз.	Обозначение	Наименование	Количество на исполнение 6458и* - 05.1.0.0.0										Масса ед.,кг	Приме-чание
			–	01	02	03	04	05	06	07	08	09		
9	6458 - 01.1.0.0.2	Диагональ * (верхнего пояса)												
		Уголок 35х35х5 ГОСТ 8509-93 / С 245 ГОСТ 27772-88												
		Д 21	17	17									1,98	
		Д 18			17								2,01	
		Д 10				17							2,07	
		Уголок 35х35х5 ГОСТ 8509-93 / С 345 ГОСТ 27772-88												
		Д 21					17						1,98	
		Д 18						17					2,01	
		Д 9							17				2,05	
		Уголок 35х35х5 ГОСТ 8509-93 / С 345К ГОСТ 27772-88												
		Д 9								17			2,05	
		Д 10									17		2,07	
		Д 17										17	2,09	

* Половина элементов от общего количества выполняется в зеркальном отображении.

Инв. № подл.	Подпись и дата	Взам. инв. №

Марка, поз.	Обозначение	Наименование	Количество на исполнение 6458и* - 05.1.0.0.0										Масса ед.,кг	Приме-чание
			–	01	02	03	04	05	06	07	08	09		
10	6458и* - 01.1.0.0.2	Диагональ * (нижнего пояса)												
		Уголок 40х40х5 ГОСТ 8509-93 / С 245 ГОСТ 27772-88												
		Д 16	17	17									2,40	
		Д 12			17								2,43	
		Д 19				17							2,47	
		Уголок 40х40х5 ГОСТ 8509-93 / С 345 ГОСТ 27772-88												
		Д 12					17						2,43	
		Д 16						17					2,40	
		Уголок 35х35х5 ГОСТ 8509-93 / С 345 ГОСТ 27772-88												
		Д 15							17				2,12	
		Уголок 35х35х5 ГОСТ 8509-93 / С 345К ГОСТ 27772-88												
		Д 15								17	17		2,12	
		Д 27										17	2,17	

* Половина элементов от общего количества выполняется в зеркальном отображении.

Инв. № подл.	Подпись и дата	Взам. инв. №

Марка, поз.	Обозначение	Наименование	Количество на исполнение 6458и* - 05.1.0.0.0										Масса ед.,кг	Приме-чание
			–	01	02	03	04	05	06	07	08	09		
11	б.ч.	Диагональ поперечная L=1280												срезы по месту
		Уголок 35х35х5 ГОСТ 8509-93 / С 245 ГОСТ 27772-88	5	5	5	5							3,30	
		Уголок 35х35х5 ГОСТ 8509-93 / С 345 ГОСТ 27772-88					5	5	5				3,30	
		Уголок 35х35х5 ГОСТ 8509-86 / С 345 К ГОСТ 27772-88								5	5	5	3,30	
12	б.ч.	Уголок усиления L = 1000												
		Уголок ГОСТ 8509-93 / С 245 ГОСТ 27772-88												
		70х70х7	2										7,39	
		70х70х6		2									6,39	
		63х63х5			2								4,81	
		56х56х5				2							4,25	
		Уголок ГОСТ 8509-93 / С 345 ГОСТ 27772-88												
		63х63х6					2						5,72	
		70х70х5						2					5,38	
		63х63х5							2				4,81	
		Уголок ГОСТ 8509-93 / С 345К ГОСТ 27772-88												
		63х63х6								2	2		5,72	
		50х50х5										2	3,77	

Инв. № подл.	Подпись и дата	Взам. инв. №

Марка, поз.	Обозначение	Наименование	Количество на исполнение 6458и* - 05.1.0.0.0										Масса ед.,кг	Приме-чание
			–	01	02	03	04	05	06	07	08	09		
13		Коротыш *												с освещением
	6458и* - 09.0.0.0.1	Уголок 50х50х5 ГОСТ 8509-93 / С 245 ГОСТ 27772-88 L= 210	20	20	20	20							0,79	
		Уголок 50х50х5 ГОСТ 8509-93 / С 345 ГОСТ 27772-88 L= 210					20	20	20				0,79	
	б.ч.	Уголок 45х45х5 ГОСТ 8509-93 / С 345 К ГОСТ 27772-88 L= 150								20	20	20	0,51	
14	б.ч.	Ребро жесткости												
		Полоса ГОСТ 103-76* / С 245 ГОСТ 27772-88												
		6х80х80	2	2									0,30	
		6х70х70			2								0,23	
		6х60х60				2							0,17	
		Полоса ГОСТ 103-76* / С 345 ГОСТ 27772-88												
		6х80х80				2							0,30	
		6х70х70					2						0,23	
		6х60х60						2					0,17	
		Полоса ГОСТ 103-76* / С 345 К ГОСТ 27772-88												
		6х60х60							2	2			0,17	
		6х50х50									2		0,12	

* Положение коротышей определяют по дополнительной документации, представляемой проектной организацией - привязчиком проекта.

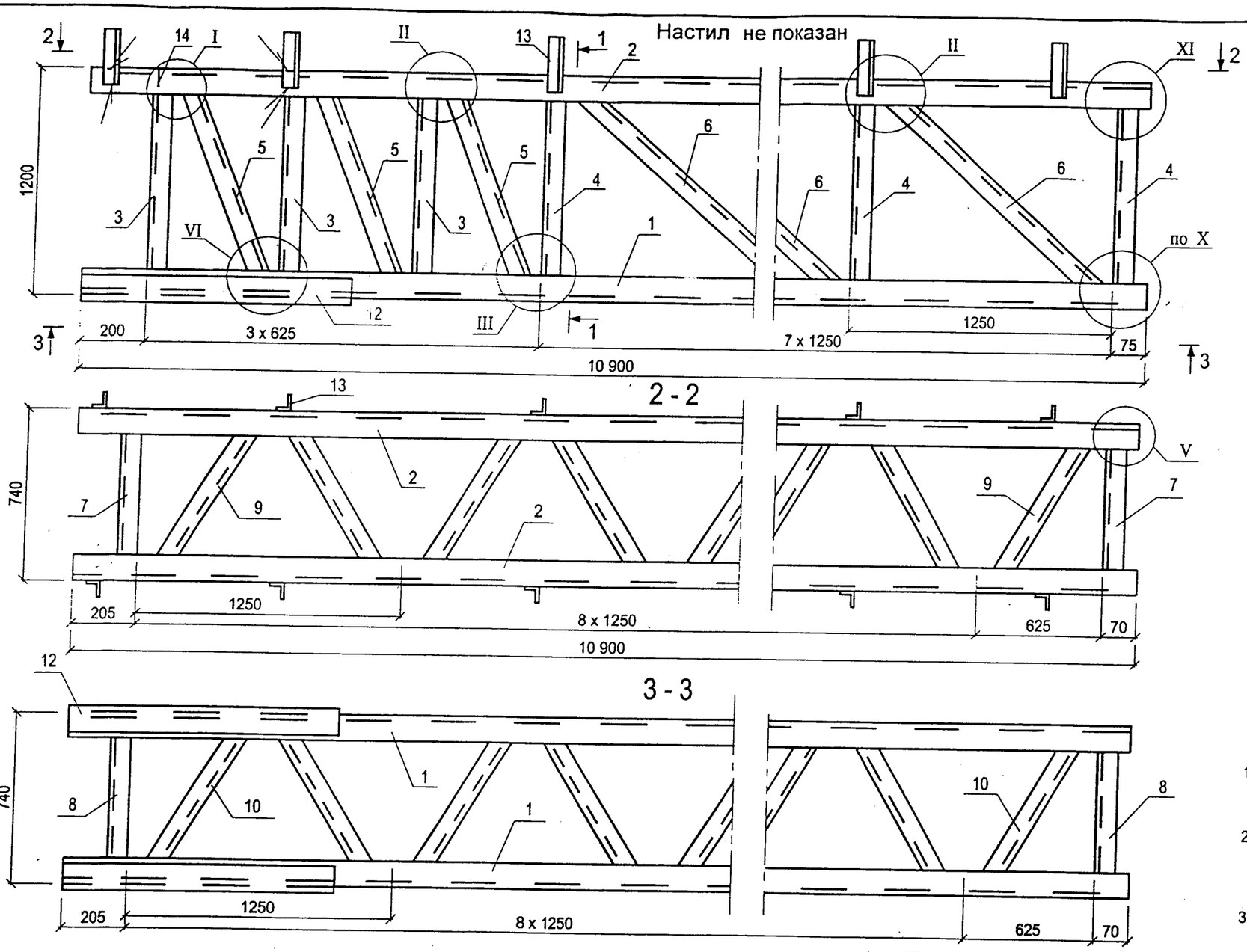

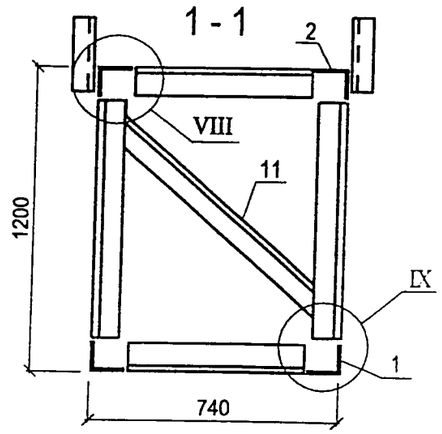

Марка блока	Обозначение	Наименование стали	Масса без освещения, кг	Масса с освещением, кг
БК-15	6458и*- 05.1.0.0.0	С 245	702,18	793,45
БК-16	-01	С 245	647,86	739,13
БК-17	-02	С 245	588,22	679,49
БК-18	-03	С 245	519,26	610,53
БКС-15	-04	С 345	633,47	724,74
БКС-16	-05	С 345	600,19	691,46
БКС-17	-06	С 345	559,61	650,88
БКК-9	-07	С 345К	606,11	691,78
БКК-10	-08	С 345К	593,53	679,20
БКК-11	-09	С 345К	493,62	579,29

1. Приведенные массы блоков являются справочными. Уточнения массы должны определяться на стадии КМД заводами - изготовителями.
2. В блоках, входящих в ригели марок РЦ, ОРЦ, РСЦ, ОРСЦ, выполняются отверстия под болты в соответствии с таблицами 6458и*- 06.0.0.0.0 СМ2 и 6458и*- 06.0.0.0.0 СМ3.
3. Конструкцию узлов см. лист 6458и*- 01.1.0.0.0.СБ

Схема расположения поперечных диагоналей

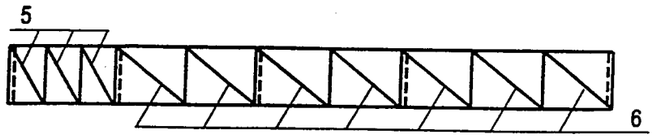

Место установки поперечных диагоналей поз.11 на схеме показано пунктиром, направление диагоналей попеременно чередуется - восходящее и нисходящее.

4. Конструкцию настила см. лист 6458и*- - 02.1.1.0.0
5. Приварка коротышей и настила производится только в блоках ригелей с освещением.

Изм.	Кол.уч.	Лист	№ док.	Подп.	Дата
ГИП		Гордеев			
Проверил		Егорова			
Выполнил		Лаптева			

6458и* - 05.1.0.0.0 СБ

Блок крайний ригеля Lр = 44,165 м

Сборочный чертеж

Стадия	Масса	Масштаб
Р	см. табл.	1:20
Лист 1	Листов 1	

ОАО Моспромтранспроект

Взам. инв. № | Подпись и дата | Инв. № подл.

Инв. № подл.	Подпись и дата	Взам. инв. №

Марка, поз.	Обозначение	Наименование	Количество на исполнение 6458и* - 05.2.0.0.0										Масса ед.,кг	Примечание
			–	01	02	03	04	05	06	07	08	09		
		Документация												
	6458и* - 05.2.0.0.0 СБ	Сборочный чертеж												
	6458и* - 00.0.0.0.0 ТО	Техническое описание												
		Сборочные единицы												
	6458и* - 02.1.1.0.0-01	Настил	1	1	1	1	1	1	1	1	1	1	79,91	с освещением
		Детали												
1	б.ч.	Нижний пояс L = 11400												
		Уголок ГОСТ 8509-93 / С 245 ГОСТ 27772-88												
		90x90x7	2										109,90	
		75x75x8		2									102,83	
		70x70x6			2								72,85	
		70x70x5				2							61,33	
		Уголок ГОСТ 8509-93 / С 345 ГОСТ 27772-88												
		75x75x7					2						90,74	
		70x70x7						2					84,25	
		63x63x6							2				65,21	

Изм.	Кол.уч.	Лист	№ док.	Подп.	Дата
ГИП		Гордеев			
Проверил		Егорова			
Выполнил		Лаптева			

6458и* - 05.2.0.0.0

Блок средний ригеля
L = 44,165 м
Спецификация

Стадия	Лист	Листов
Р	1	10

ОАО Моспромтранспроект

Инв. № подл.	Подпись и дата	Взам. инв. №

Марка, поз.	Обозначение	Наименование	Количество на исполнение 6458и* - 05.2.0.0.0										Масса ед.,кг	Примечание
			–	01	02	03	04	05	06	07	08	09		
1		Уголок ГОСТ 8509-93 / С 345К ГОСТ 27772-88												
		75x75x8								2			102,83	
		63x63x6									2		65,21	
		50x50x5										2	42,98	
2	б.ч.	Верхний пояс L = 11400												
		Уголок ГОСТ 8509-93 / С 245 ГОСТ 27772-88												
		125x125x8	2										176,24	
		100x100x10		2									172,14	
		90x90x9			2								139,08	
		90x90x7				2							109,90	
		Уголок ГОСТ 8509-93 / С 345 ГОСТ 27772-88												
		110x110x8					2	2					153,90	
		90x90x7							2				109,90	
		Уголок ГОСТ 8509-93 / С 345К ГОСТ 27772-88												
		90x90x8								2			124,60	
		80x80x8									2		110,01	
		75x75x8										2	102,83	

Инв. № подл.	Подпись и дата	Взам. инв. №

Марка, поз.	Обозначение	Наименование	Количество на исполнение 6458и* - 05.2.0.0.0										Масса ед.,кг	Приме-чание
			—	01	02	03	04	05	06	07	08	09		
3	б.ч.	Стойка												
		Уголок 45х45х5 ГОСТ 8509-93 / С 245 ГОСТ 27772-88												
		L = 982	20										3,31	
		L = 1023		20									3,45	
		L = 1037			20	20							3,49	
		Уголок 45х45х5 ГОСТ 8509-93 / С 345 ГОСТ 27772-88												
		L = 1012					20						3,41	
		L = 1017						20					3,43	
		L = 1044							20				3,52	
		Уголок 40х40х5 ГОСТ 8509-93 / С 345К ГОСТ 27772-88												
		L = 1032								20			3,48	
		L = 1054									20		3,55	
		L = 1072										20	3,61	

Инв. № подл.	Подпись и дата	Взам. инв. №

Марка, поз.	Обозначение	Наименование	Количество на исполнение 6458и* - 05.2.0.0.0										Масса ед.,кг	Приме-чание
			—	01	02	03	04	05	06	07	08	09		
4	6458и* - 01.1.0.0.1	Раскос *												
		Уголок 35х35х5 ГОСТ 8509-93 / С 245 ГОСТ 27772-88												
		Р 75	14										3,88	
		Р 57		14									3,95	
		Р 77			14	14							3,97	
		Уголок 35х35х5 ГОСТ 8509-93 / С 345 ГОСТ 27772-88												
		Р 83					14						3,93	
		Р 84						14					3,94	
		Р 52							14				3,99	
		Уголок 35х35х5 ГОСТ 8509-93 / С 345К ГОСТ 27772-88												
		Р 87								14			3,97	
		Р 91									14		4,00	
		Р 92										14	4,07	

* Половина элементов от общего количества выполняется в зеркальном отображении.

Инв. № подл.	Подпись и дата	Взам. инв. №

Марка, поз.	Обозначение	Наименование	Количество на исполнение 6458и* - 05.2.0.0.0										Масса ед.,кг	Приме-чание
			–	01	02	03	04	05	06	07	08	09		
5	6458и* - 01.1.0.0.1	Раскос *												
		Уголок 50х50х5 ГОСТ 8509-93 / С 245 ГОСТ 27772-88												
		Р 78	4										5,56	
		Р 58		4									5,67	
		Р 64			4	4							5,71	
		Уголок 50х50х5 ГОСТ 8509-93 / С 345 ГОСТ 27772-88												
		Р 85					4						5,64	
		Р 86						4					5,66	
		Р 80							4				5,71	
		Уголок 50х50х5 ГОСТ 8509-93 / С 345К ГОСТ 27772-88												
		Р 89								4			5,69	
		Р 90									4		5,75	
		Р 88										4	5,80	

* Половина элементов от общего количества выполняется в зеркальном отображении.

Инв. № подл.	Подпись и дата	Взам. инв. №

Марка, поз.	Обозначение	Наименование	Количество на исполнение 6458и* - 05.2.0.0.0										Масса ед.,кг	Приме-чание
			–	01	02	03	04	05	06	07	08	09		
6	б.ч.	Распорка (верхнего пояса)												
		Уголок 35х35х5 ГОСТ 8509-93 / С 245 ГОСТ 27772-88												
		L= 487	2										1,26	
		L= 537		2									1,39	
		L= 557			2	2							1,44	
		Уголок 35х35х5 ГОСТ 8509-93 / С 345 ГОСТ 27772-88												
		L= 517					2	2					1,33	
		L= 557							2				1,44	
		Уголок 35х35х5 ГОСТ 8509-93 / С 345К ГОСТ 27772-88												
		L= 557								2			1,44	
		L= 577									2		1,49	
		L= 587										2	1,51	

Инв. № подл.	Подпись и дата	Взам. инв. №

Марка, поз.	Обозначение	Наименование	Количество на исполнение 6458и* - 05.2.0.0.0										Масса ед.,кг	Приме-чание
			–	01	02	03	04	05	06	07	08	09		
7	б.ч.	Распорка (нижнего пояса)												
		Уголок 40х40х5 ГОСТ 8509-93 / С 245 ГОСТ 27772-88												
		L= 557	2										1,66	
		L= 587		2									1,75	
		L= 597			2	2							1,78	
		Уголок 40х40х5 ГОСТ 8509-93 / С 345 ГОСТ 27772-88												
		L= 587					2						1,75	
		L= 597						2					1,78	
		Уголок 35х35х5 ГОСТ 8509-93 / С 345 ГОСТ 27772-88												
		L= 611							2				1,58	
		Уголок 35х35х5 ГОСТ 8509-93 / С 345К ГОСТ 27772-88												
		L= 587								2			1,51	
		L= 611									2		1,58	
		L= 637										2	1,64	

Инв. № подл.	Подпись и дата	Взам. инв. №

Марка, поз.	Обозначение	Наименование	Количество на исполнение 6458и* - 05.2.0.0.0										Масса ед.,кг	Приме-чание
			–	01	02	03	04	05	06	07	08	09		
8	6458и* - 01.1.0.0.2	Диагональ * (верхнего пояса)												
		Уголок 35х35х5 ГОСТ 8509-93 / С 245 ГОСТ 27772-88												
		Д 22	18										1,89	
		Д 21		18									1,98	
		Д 18			18	18							2,01	
		Уголок 35х35х5 ГОСТ 8509-93 / С 345 ГОСТ 27772-88												
		Д 25					18	18					1,94	
		Д 18							18				2,01	
		Уголок 35х35х5 ГОСТ 8509-93 / С 345К ГОСТ 27772-88												
		Д 18								18			2,01	
		Д 9									18		2,05	
		Д 10										18	2,07	

* Половина элементов от общего количества выполняется в зеркальном отображении.

Инв. № подл.	Подпись и дата	Взам. инв. №

Марка, поз.	Обозначение	Наименование	Количество на исполнение 6458и* - 05.2.0.0.0										Масса ед.,кг	Примечание
			–	01	02	03	04	05	06	07	08	09		
9	6458и* - 01.1.0.0.2	Диагональ * (нижнего пояса)												
		Уголок 40х40х5 ГОСТ 8509-93 / С 245 ГОСТ 27772-88												
		Д 23	18										2,43	
		Д 24		18									2,49	
		Д 16			18	18							2,40	
		Уголок 40х40х5 ГОСТ 8509-93 / С 345 ГОСТ 27772-88												
		Д 24					18						2,49	
		Д 16						18					2,40	
		Уголок 35х35х5 ГОСТ 8509-93 / С 345 ГОСТ 27772-88												
		Д 15							18				2,12	
		Уголок 35х35х5 ГОСТ 8509-93 / С 345К ГОСТ 27772-88												
		Д 10								18			2,07	
		Д 15									18		2,12	
		Д 27										18	2,17	

* Половина элементов от общего количества выполняется в зеркальном отображении.

Инв. № подл.	Подпись и дата	Взам. инв. №

Марка, поз.	Обозначение	Наименование	Количество на исполнение 6458и* - 05.2.0.0.0										Масса ед.,кг	Примечание
			–	01	02	03	04	05	06	07	08	09		
10	б.ч.	Диагональ поперечная												
		L = 1280												срезы по месту
		Уголок 35х35х5 ГОСТ 8509-86 / С 245 ГОСТ 27772-88	6	6	6	6							3,30	
		Уголок 35х35х5 ГОСТ 8509-86 / С 345 ГОСТ 27772-88					6	6	6				3,30	
		Уголок 35х35х5 ГОСТ 8509-86 / С 345К ГОСТ 27772-88								6	6	6	3,30	
11		Коротыш *												с освещением
	6458и* - 09.0.0.0.1	Уголок 50х50х5 ГОСТ 8509-93 / С 245 ГОСТ 27772-88 L= 210	20	20	20	20							0,79	
		Уголок 50х50х5 ГОСТ 8509-93 / С 345 ГОСТ 27772-88 L= 210					20	20	20				0,79	
	б.ч.	Уголок 45х45х5 ГОСТ 8509-93 / С 345 К ГОСТ 27772-88 L= 150								20	20	20	0,51	

* Положение коротышей определяют по дополнительной документации, представляемой проектной организацией - привязчиком проекта.

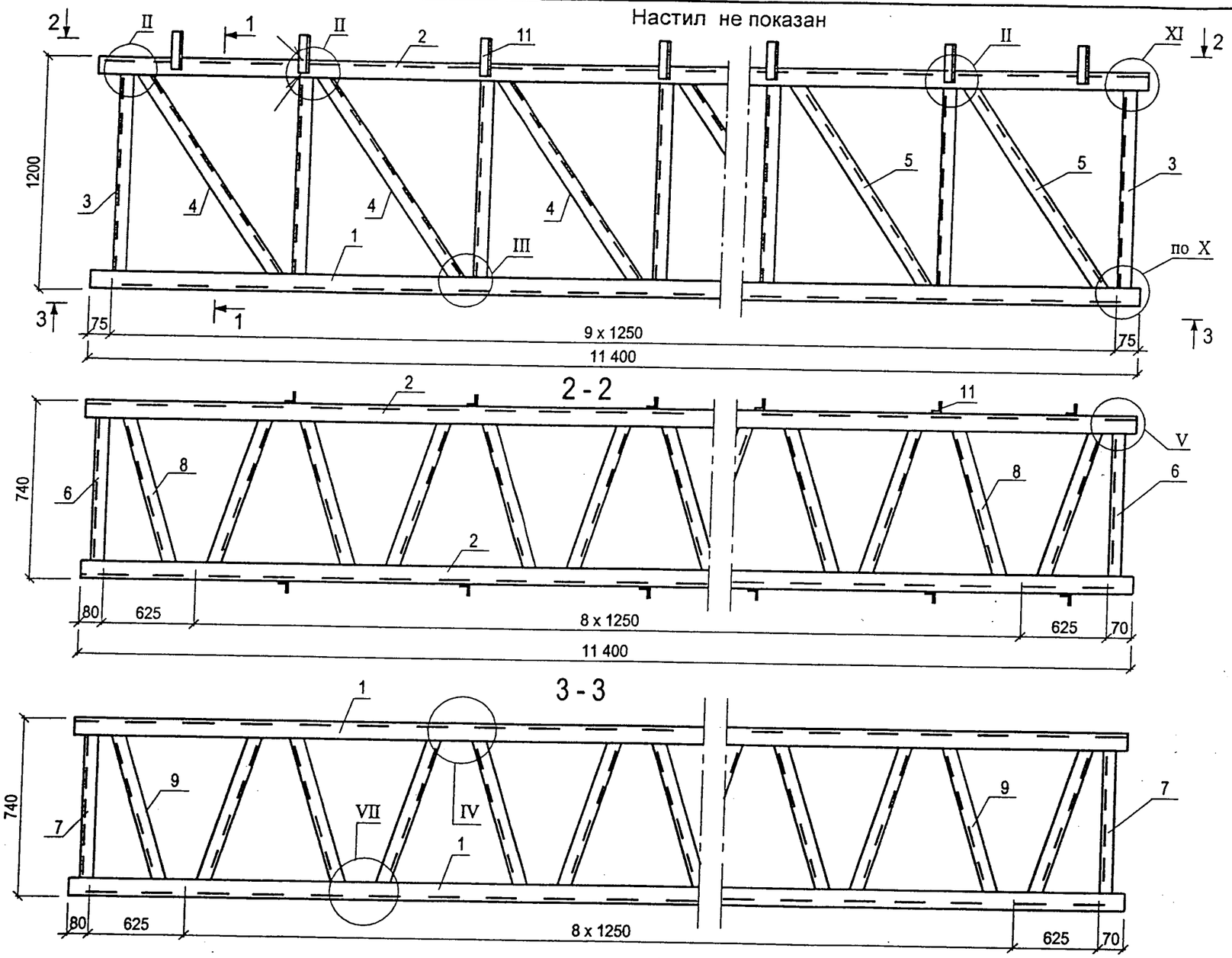

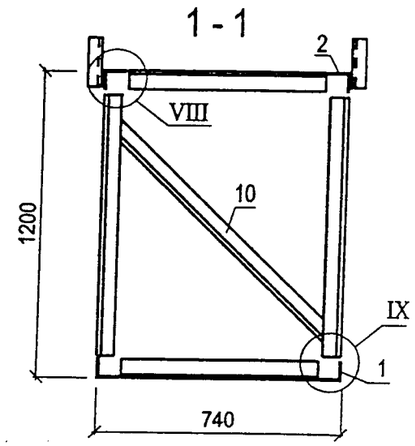

Марка блока	Обозначение	Наименование стали	Масса без освещения, кг	Масса с освещением, кг
БС-11	6458и*- 05.2.0.0.0	С 245	818,44	914,15
БС-12	-01	С 245	803,46	899,17
БС-13	-02	С 245	677,70	773,41
БС-14	-03	С 245	596,30	692,02
БСС-11	-04	С 345	740,76	836,47
БСС-12	-05	С 345	726,84	822,55
БСС-13	-06	С 345	599,50	695,21
БСК-9	-07	С 345К	701,94	792,05
БСК-10	-08	С 345К	601,44	691,55
БСК-11	-09	С 345К	546,42	636,53

1. Приведенные массы блоков являются справочными. Уточнения массы должны определяться на стадии КМД заводами - изготовителями.
2. В блоках, входящих в ригели марок РЦ, ОРЦ, РСЦ, ОРСЦ, выполняются отверстия под болты в соответствии с таблицами 6458и*- 06.0.0.0.0 СМ2 и 6458и*- 06.0.0.0.0 СМ3.
3. Конструкцию узлов см. лист 6458и*- 01.1.0.0.0.СБ

Схема расположения поперечных диагоналей

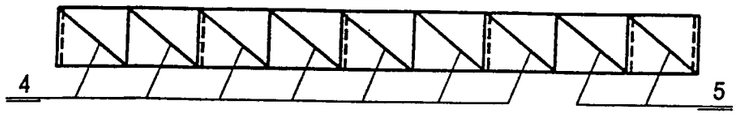

Место установки поперечных диагоналей поз.10 на схеме показано пунктиром, направление диагоналей попеременно чередуется - восходящее и нисходящее.

4. Конструкцию настила см. лист 6458и*- 02.1.1.0.0
5. Приварка коротышей и настила производится только в блоках ригелей с освещением.

Изм.	Кол.уч.	Лист	№ док.	Подп.	Дата
ГИП		Гордеев			
Проверил		Егорова			
Выполнил		Лаптева			

6458и* - 05.2.0.0.0 СБ

Блок средний ригеля Lр = 44,165 м

Сборочный чертеж

Стадия	Масса	Масштаб
Р	см. табл.	1:20
Лист 1	Листов 1	

ОАО Моспромтранспроект

Взамен инв. №

Подпись и дата

Инв. № подл.

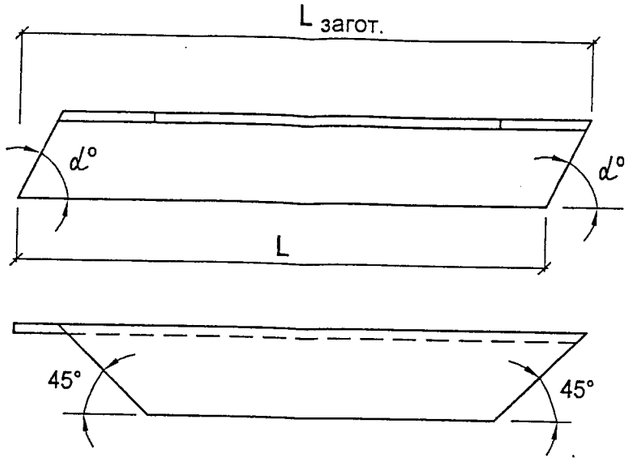

Марка	Сечение	L, мм	L загот., мм	α°	Масса загот., кг	Масса, кг
Р 1	∟ 40x40x5	633	653	63	1,95	1,89
Р 2		655	675	64	2,01	1,95
Р 3		667	686	65	2,04	1,99
Р 4		672	691	65	2,06	2,00
Р 5		875	922	40	2,75	2,61
Р 6		892	938	41	2,80	2,66
Р 7		902	946	42	2,82	2,69
Р 8		905	949	42	2,83	2,70
Р 9	∟ 35x35x5	884	926	40	2,39	2,28
Р 10		901	942	41	2,43	2,32
Р 11		910	950	41	2,45	2,35
Р 12		914	953	42	2,46	2,36
Р 13	∟ 40x40x5	645	664	64	1,98	1,92

Марка	Сечение	L, мм	L загот., мм	α°	Масса загот., кг	Масса, кг
Р 14	∟ 40x40x5	662	681	64	2,03	1,97
Р 15		884	930	41	2,77	2,63
Р 16		897	942	42	2,81	2,67
Р 17	∟ 35x35x5	893	934	40	2,41	2,30
Р 18		906	946	41	2,44	2,34
Р 19	∟ 40x40x5	651	670	64	2,00	1,94
Р 20		663	682	64	2,03	1,98
Р 21		889	935	41	2,79	2,65
Р 22		898	943	42	2,81	2,68
Р 23	∟ 35x35x5	898	939	41	2,42	2,32
Р 24		907	947	41	2,44	2,34
Р 25	∟ 40x40x5	1168	1187	65	3,56	3,50
Р 26		1183	1202	65	3,60	3,55

Марка	Сечение	L, мм	L загот., мм	α°	Масса загот., кг	Масса, кг
Р 27	∟ 40x40x5	1206	1224	65	3,67	3,61
Р 28		1540	1582	43	4,71	4,59
Р 29		1552	1594	44	4,75	4,62
Р 30		1570	1611	44	4,80	4,68
Р 31	∟ 45x45x5	1529	1577	43	5,31	5,15
Р 32		1535	1582	43	5,33	5,17
Р 33		1560	1606	44	5,41	5,26
Р 34	∟ 35x35x5	1539	1577	43	4,10	4,00
Р 35		1545	1582	43	4,11	4,01
Р 36		1570	1606	44	4,17	4,08
Р 37	∟ 40x40x5	1189	1207	65	3,62	3,56
Р 38		1194	1213	65	3,63	3,58
Р 39		1556	1598	44	4,76	4,64

Взам. инв. №

Подпись и дата

Инв. № подл.

ГИП	Гордеев	
Проверил	Егорова	
Выполнил	Лаптева	

6458и* - 01.1.0.0.1

Раскос

Стадия	Масса	Масштаб
Р	см. табл.	—

Лист 1 Листов 2

Уголок ГОСТ 8509-93 / ГОСТ 27772-88*

ОАО Моспромтранспроект

Марка	Сечение	L, мм	L загот., мм	α°	Масса загот., кг	Масса, кг
Р 40	L 40x40x5	1560	1602	44	4,77	4,65
Р 41	L 45x45x5	1555	1602	44	5,40	5,24
Р 42	L 35x35x5	1565	1602	44	4,16	4,07
Р 43		1557	1594	44	4,14	4,05
Р 44		1561	1598	44	4,15	4,06
Р 45	L 45x45x5	1543	1590	44	5,36	5,20
Р 46		1551	1598	44	5,39	5,23
Р 47	L 40x40x5	1152	1171	64	3,51	3,45
Р 48		1200	1218	65	3,65	3,59
Р 49		1527	1570	43	4,68	4,55
Р 50		1565	1606	44	4,79	4,66
Р 51	L 35x35x5	1553	1590	43	4,13	4,04
Р 52		1534	1572	43	4,08	3,99
Р 53	L 45x45x5	1547	1594	44	5,37	5,21
Р 54		1524	1572	43	5,30	5,14
Р 55	L 35x35x5	1549	1586	43	4,12	4,02
Р 56	L 45x45x5	1539	1586	44	5,34	5,19
Р 57	L 35x35x5	1519	1558	42	4,05	3,95

Марка	Сечение	L, мм	L загот., мм	α°	Масса загот., кг	Масса, кг
Р 58	L 50x50x5	1503	1558	43	5,87	5,67
Р 59		1533	1585	44	5,98	5,78
Р 60		1538	1590	44	5,99	5,80
Р 61	L 40x40x5	1165	1184	65	3,55	3,49
Р 62		1179	1197	65	3,59	3,53
Р 63	L 35x35x5	1530	1567	43	4,07	3,97
Р 64	L 50x50x5	1514	1567	43	5,91	5,71
Р 65	L 40x40x5	1173	1192	65	3,57	3,52
Р 66		1544	1586	43	4,73	4,60
Р 67	L 50x50x5	1530	1582	44	5,96	5,77
Р 68		1546	1597	44	6,02	5,83
Р 69	L 40x40x5	1143	1163	64	3,49	3,43
Р 70		1159	1178	64	3,53	3,47
Р 71		1517	1561	43	4,65	4,52
Р 72		1529	1572	43	4,68	4,56
Р 73		1534	1577	43	4,70	4,57
Р 74		1545	1587	44	4,73	4,60
Р 75	L 35x35x5	1492	1532	41	3,98	3,88

Марка	Сечение	L, мм	L загот., мм	α°	Масса загот., кг	Масса, кг
Р 76	L 35x35x5	1523	1561	42	4,06	3,96
Р 77		1530	1567	43	4,07	3,97
Р 78	L 50x50x5	1475	1531	42	5,77	5,56
Р 79		1507	1560	43	5,88	5,68
Р 80		1519	1572	43	5,93	5,71
Р 81	L 40x40x5	1524	1567	43	4,67	4,54
Р 82		1536	1579	43	4,71	4,58
Р 83	L 35x35x5	1512	1551	42	4,03	3,93
Р 84		1516	1554	42	4,04	3,94
Р 85	L 50x50x5	1496	1551	43	5,85	5,64
Р 86		1500	1554	43	5,86	5,66
Р 87	L 35x35x5	1526	1564	43	4,06	3,97
Р 88	L 50x50x5	1539	1590	44	5,99	5,80
Р 89		1510	1564	43	5,90	5,69
Р 90		1526	1578	44	5,95	5,75
Р 91	L 35x35x5	1541	1579	43	4,10	4,00
Р 92		1554	1591	44	4,11	4,01

Взам. инв. №

Подпись и дата

Инв. № подл.

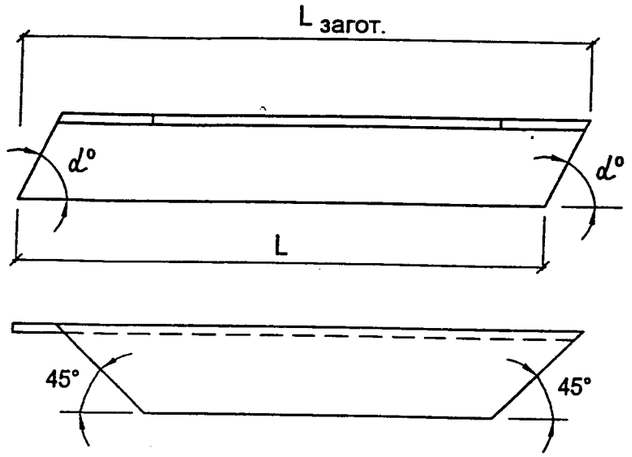

Марка	Сечение	L, мм	L загот., мм	α°	Масса загот., кг	Масса, кг
Д 1	∟ 35x35x5	444	480	44	1,24	1,15
Д 2		454	489	45	1,26	1,17
Д 3		474	507	47	1,31	1,22
Д 4		482	514	48	1,33	1,24
Д 5	∟ 40x40x5	450	489	46	1,46	1,34
Д 6		478	513	49	1,53	1,42
Д 7		470	507	48	1,51	1,40
Д 8	∟ 35x35x5	465	499	46	1,29	1,20
Д 9		796	829	47	2,14	2,05

Марка	Сечение	L, мм	L загот., мм	α°	Масса загот., кг	Масса, кг
Д 10	∟ 35x35x5	803	836	47	2,16	2,07
Д 11		832	863	49	2,23	2,15
Д 12	∟ 40x40x5	817	853	48	2,54	2,43
Д 13		837	872	50	2,60	2,49
Д 14		845	879	50	2,62	2,52
Д 15	∟ 35x35x5	822	853	48	2,20	2,12
Д 16	∟ 40x40x5	806	843	48	2,51	2,40
Д 17	∟ 35x35x5	811	843	48	2,17	2,09
Д 18		781	815	46	2,11	2,01

Марка	Сечение	L, мм	L загот., мм	α°	Масса загот., кг	Масса, кг
Д 19	∟ 40x40x5	828	863	49	2,57	2,47
Д 20		787	828	47	2,47	2,35
Д 21	∟ 35x35x5	766	801	45	2,07	1,98
Д 22		730	769	42	1,98	1,89
Д 23	∟ 40x40x5	776	815	46	2,31	2,43
Д 24		799	836	47	2,38	2,49
Д 25	∟ 35x35x5	751	788	44	2,03	1,94
Д 26		849	879	50	2,27	2,19
Д 27		842	872	49	2,25	2,17

Взам. инв. № | Подпись и дата | Инв. № подл.

ГИП	Гордеев	
Проверил	Егорова	
Выполнил	Лаптева	

6458и* - 01.1.0.0.2

Диагональ

Стадия	Масса	Масштаб
Р	см. табл.	—

Лист 1 | Листов 1

Уголок ГОСТ 8509-93 / ГОСТ 27772-88

ОАО Моспромтранспроект

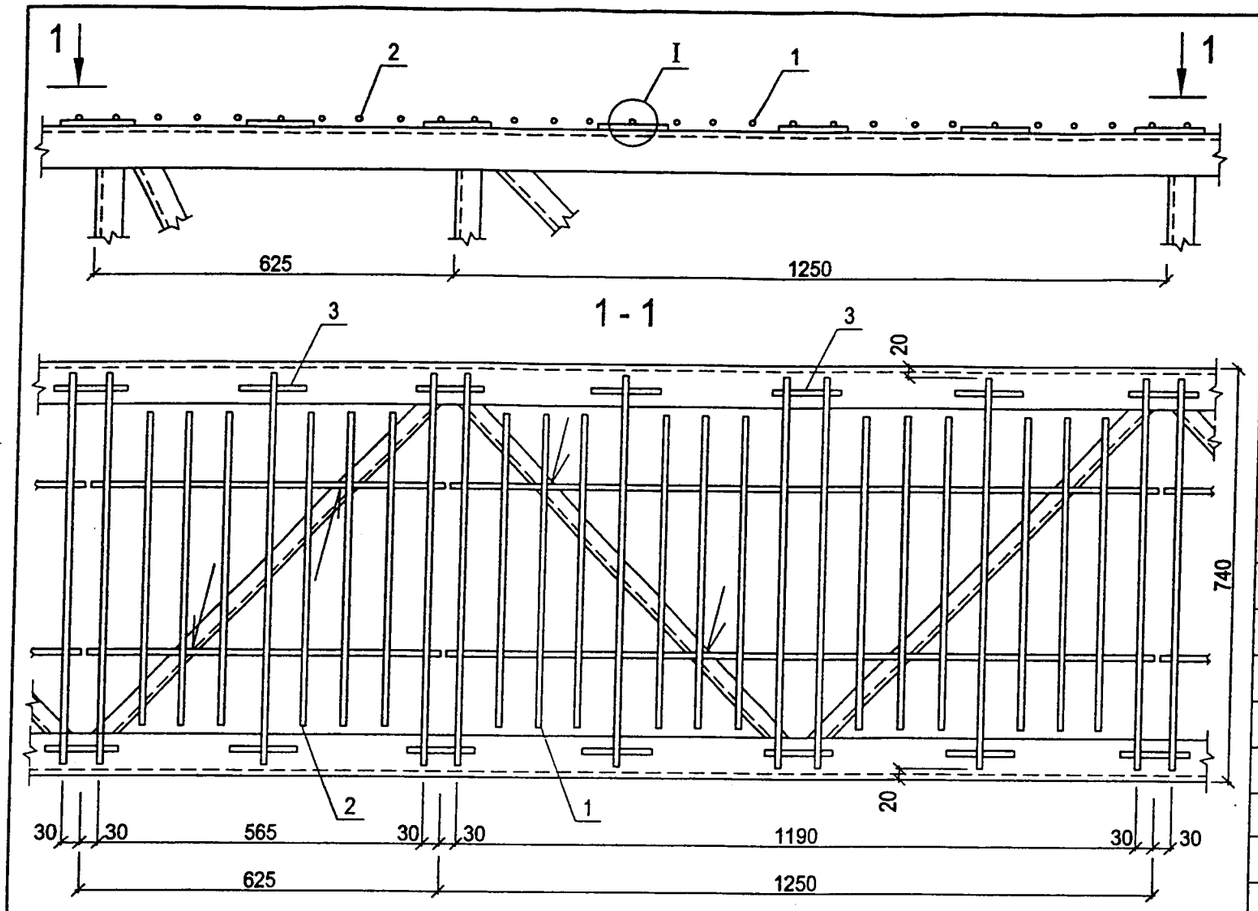

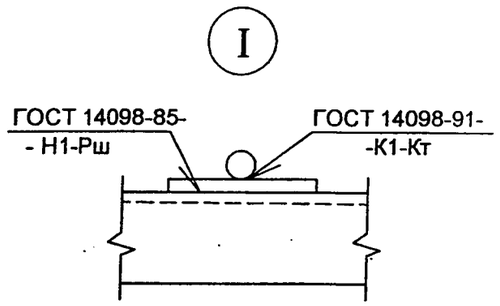

6458и* - 02.1.1.0.0 - на среднем и крайних блоках поперечины Lр = 30,26 м и средних блоках поперечины Lр = 39,165 м.

6458и* - 02.1.1.0.0-01 - на среднем и крайних блоках поперечины Lр = 34,01 м и средних блоках поперечины Lр = 44,165 м.

6458и* - 02.1.1.0.0-02 - на крайних блоках поперечины Lр = 39,165 м.

6458и* - 02.1.1.0.0-03 - на крайних блоках поперечины Lр = 44,165 м.

Марка, поз.	Обозначение	Наименование	Кол.	Масса ед.,кг	Приме-чание
	Переменные данные для исполнений				
		6458и* - 02.1.1.0.0			
		Сборочные единицы			
1	6458и* - 02.1.1.1.0	Сетка С-1	8	8,27	
3	б.ч.	диам. 10 AI ГОСТ 5781-82, L=120	66	0,074	
		6458и* - 02.1.1.0.0-01			
		Сборочные единицы			
1	6458и* - 02.1.1.1.0	Сетка С-1	9	8,27	
3	б.ч.	диам. 10 AI ГОСТ 5781-82, L=120	74	0,074	
		6458и* - 02.1.1.0.0-02			
		Сборочные единицы			
1	6458и* - 02.1.1.1.0	Сетка С-1	7	8,27	
2	6458и* - 02.1.1.2.0	Сетка С-2	1	4,13	
3	б.ч.	диам. 10 AI ГОСТ 5781-82, L=120	62	0,074	
		6458и* -02.1.1.0.0-03			
		Сборочные единицы			
1	6458и* - 02.1.1.1.0	Сетка С-1	8	8,27	
2	6458и* - 02.1.1.2.0	Сетка С-2	1	4,13	
3	б.ч.	диам. 10 AI ГОСТ 5781-82, L=120	70	0,074	

Обозначение	Масса, кг
6458 -02.1.1.0.0	71,04
-01	79,91
-02	66,61
-03	75,47

ГИП	Гордеев	
Проверил	Егорова	
Выполнил	Лаптева	

6458и* - 02.1.1.0.0

Настил

Стадия	Масса	Масштаб
Р	см. табл.	1 : 10
Лист 1	Листов 1	

ОАО Моспромтранспроект

Взам. инв. №

Подпись и дата

Инв. № подл.

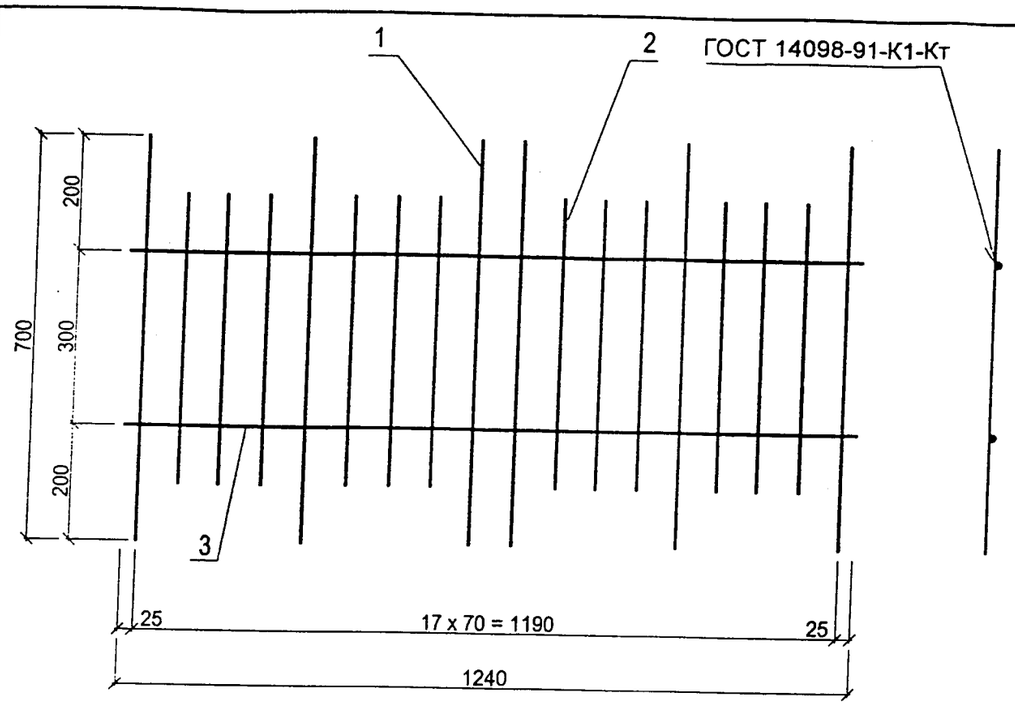

Марка, поз.	Обозначение	Наименование	Кол.	Масса ед.,кг	Приме-чание
	для расчетных температур до минус 40° С				
		Ø 10 А-I ГОСТ 5781-82* Ст3 пс ГОСТ 380-88			
	для расчетных температур ниже минус 40° С				
		Ø 10 А-I ГОСТ 5781-82* Ст3 сп ГОСТ 380-88			
1	6458и* - 02.1.1.1.1	L = 700	6	0,43	
2	6458и* - 02.1.1.1.2	L = 560	12	0,35	
3	6458и* - 02.1.1.1.3	L = 1240	2	0,76	

Взам. инв. № | Подпись и дата | Инв. № подл.

ГИП	Гордеев	
Проверил	Егорова	
Выполнил	Лаптева	

6458и* - 02.1.1.1.0

Сетка С-1

Стадия	Масса	Масштаб
Р	8,27 кг	1:10
Лист 1	Листов 1	

ОАО Моспромтранспроект

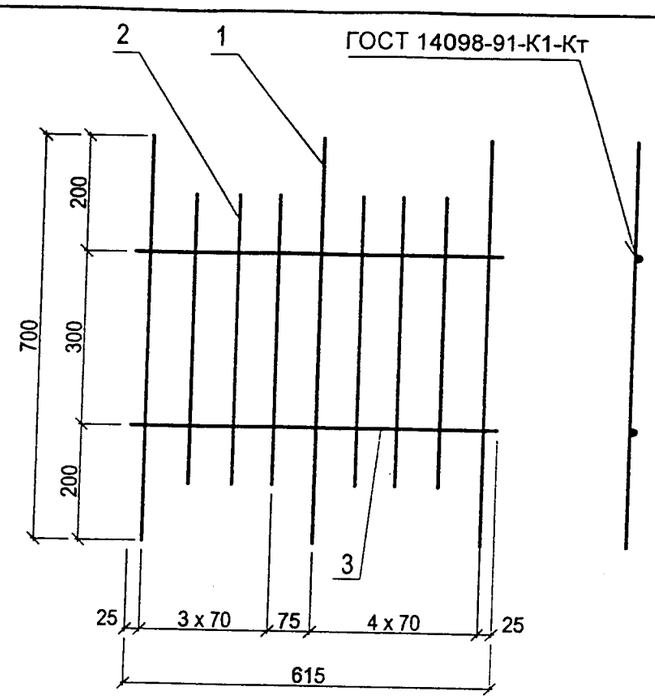

Марка, поз.	Обозначение	Наименование	Кол.	Масса ед.,кг	Приме-чание
	для расчетных температур до минус 40° С				
		Ø 10 А-I ГОСТ 5781-82* Ст3 пс ГОСТ 380-88			
	для расчетных температур ниже минус 40° С				
		Ø 10 А-I ГОСТ 5781-82* Ст3 сп ГОСТ 380-88			
1	6458и* - 02.1.1.2.1	L = 700	3	0,43	
2	6458и* - 02.1.1.2.2	L = 560	6	0,35	
3	6458и* - 02.1.1.2.3	L = 615	2	0,38	

Взам. инв. № | Подпись и дата | Инв. № подл.

ГИП	Гордеев	
Проверил	Егорова	
Выполнил	Лаптева	

6458и* - 02.1.1.2.0

Сетка С-2

Стадия	Масса	Масштаб
Р	4,13 кг	1:10
Лист 1	Листов 1	

ОАО Моспромтранспроект

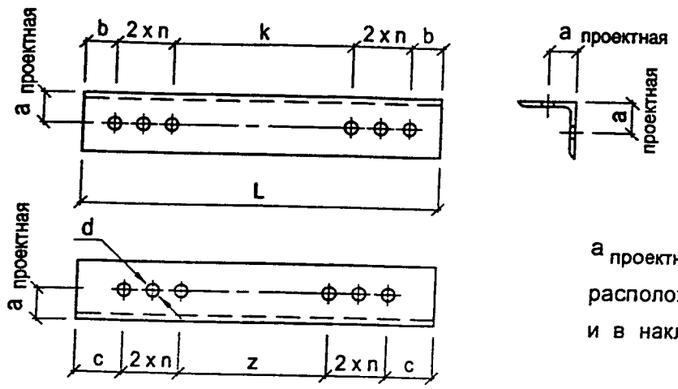

а проектная - смотри таблицы расположения рисок в поясах и в накладках.

Обозначение	Марка	Сечение мм	Размеры, мм							Масса кг
			k	b	c	z	n	L	d	
6458и* - 03.0.0.0.1	НСЦ-1	75x75x6	120	25	45	80	40	330	D_1	2,27
- 01	НССЦ-1	75x75x6	120	25	45	80	40	330		2,27
- 02	НСЦ-3	56x56x5	120	25	45	80	40	330		1,40
- 03	НССЦ-3	56x56x5	120	25	45	80	40	330		1,40
- 04	НСЦ-4	90x90x7	120	25	45	80	40	330		3,18
- 05	НССЦ-4	90x90x7	120	25	45	80	40	330		3,18
- 06	НСЦ-5	70x70x5	120	25	45	80	40	330		1,78
- 07	НССЦ-5	70x70x5	120	25	45	80	40	330		1,78
- 08	НСЦ-11	110x110x8	160	40	65	110	50	440	D_2	5,94
- 09	НСЦ-12	100x100x7	160	40	65	110	50	440		4,75

1. Накладки марок НСЦ - из стали С 245 по ГОСТ 27772-88*, накладки марки НССЦ - из стали С 345 по ГОСТ 27772-88*.
2. По требованию ЦЭ МПС приняты D_1=12,5 мм; D_2=16,5 мм.

Взам. инв. № | Подпись и дата | Инв. № подл.

ГИП	Гордеев	
Проверил	Егорова	
Выполнил	Лаптева	

6458и* - 03.0.0.0.1

Накладка стыковая НСЦ, НССЦ

Стадия	Масса	Масштаб
Р	см. табл.	1:5
Лист 1	Листов 1	

Уголок ГОСТ 8509-93 / ГОСТ 27772-88*

ОАО Моспромтранспроект

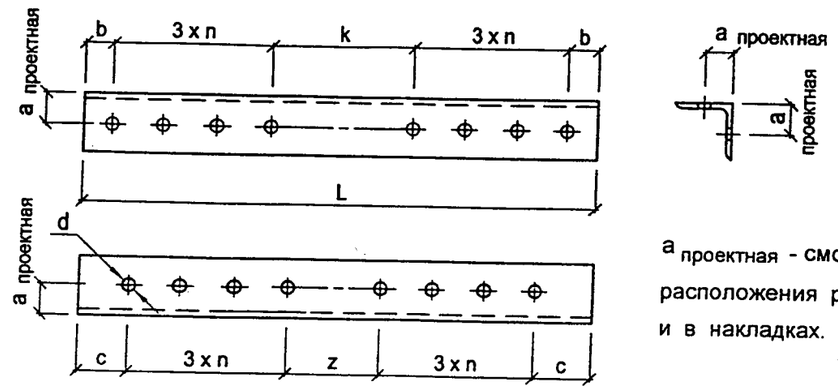

а проектная - смотри таблицы расположения рисок в поясах и в накладках.

Обозначение	Марка	Сечение мм	Размеры, мм							Масса кг
			k	b	c	z	n	L	d	
6458и* - 04.0.0.0.1	НССЦ-2	110x110x8	160	40	65	110	50	540	D_1	7,29
- 01	НССЦ-6	90x90x7	120	25	45	80	40	410	D_1	3,95
- 02	НССЦ-8	100x100x8	120	25	45	80	40	410	D_2	4,42
- 03	НССЦ-10	75x75x6	120	25	45	80	40	410	D_1	2,82
- 04	НССЦ-11	110x110x8	160	40	65	110	50	540	D_2	7,29
- 05	НСЦ-2	110x110x8	160	40	65	110	50	540		7,29
- 06	НССЦ-7	90x90x7	120	25	45	80	40	410		3,95
- 07	НСЦ-9	125x125x10	160	40	65	110	50	540		10,30

1. Накладки марок НСЦ - из стали С 245, марки НССЦ - из стали С 345 по ГОСТ 27772-88*.
2. По требованию ЦЭ МПС приняты D_1=12,5 мм; D_2=16,5 мм.

Взам. инв. № | Подпись и дата | Инв. № подл.

ГИП	Гордеев	
Проверил	Егорова	
Выполнил	Лаптева	

6458и* - 04.0.0.0.1

Накладка стыковая НСЦ, НССЦ

Стадия	Масса	Масштаб
Р	см. табл.	1:5
Лист 1	Листов 1	

Уголок ГОСТ 8509-93 / ГОСТ 27772-88*

ОАО Моспромтранспроект

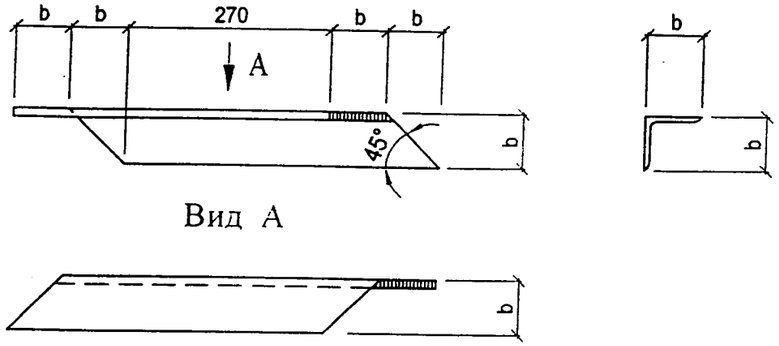

1. Поясные уголки блоков, подлежащих цинкованию должны быть сварены встык с последующей зачисткой для плотного прилегания заводской накладки (при отсутствии уголкового проката мерной длины).
2. При расположении накладки внутри поперечины - строгать обушок накладки.
3. При расположении накладки с внешней стороны поперечины - строгать обушки соединяемого пояса в пределах расположения накладки.
4. Обварка по контуру.

				6458и* - 05.0.0.0.1
ГИП	Гордеев			Конструкции накладки для заводского соединения сваркой поясного уголка
Проверил	Егорова			Стадия: Р; Лист: 1; Листов: 1
Выполнил	Лаптева			ОАО Моспромтранспроект

Взам. инв. № | Подпись и дата | Инв. № подл.

Рис. 1

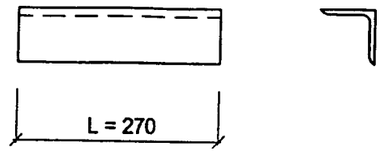

Рис. 2
(НСК нижнего пояса)

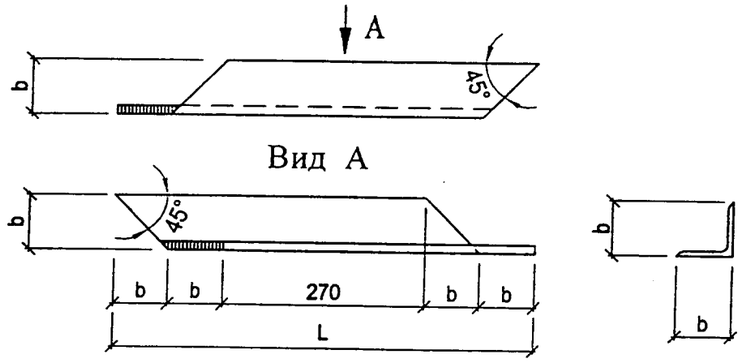

Обозначение	Марка	Сечение, мм	Рис.	Длина L, мм	Масса, кг
6458и* - 05.0.0.0.2	НСК-1	63x63x6	1	270	1,54
- 01	НСК-2	56x56x5			1,15
- 02	НСК-3	75x75x8			2,43
- 03	НСК-4	70x70x6			1,72
- 04	НСК-5	80x80x8			2,61
- 05	НСК-6	90x90x8			2,95
- 06	НСК-7	63x63x6	2	522	2,99
- 07	НСК-8	56x56x5		494	2,10
- 08	НСК-9	75x75x8		570	5,14
- 09	НСК-10	70x70x6		550	3,51
- 10	НСК-11	80x80x8		590	5,69
- 11	НСК-12	90x90x8		630	6,87

				6458и* - 05.0.0.0.2
ГИП	Гордеев			Накладка стыковая НСК
Проверил	Егорова			Стадия: Р; Масса: см. табл.; Масштаб: —
Выполнил	Лаптева			Лист 1; Листов 1
				Уголок ГОСТ 8509-93 / С345К ГОСТ 27772-88*
				ОАО Моспромтранспроект

Взам. инв. № | Подпись и дата | Инв. № подл.

№ п/п	Марка ригеля	Блоки ригеля		Стыкуемые блоки	Нижние поясные уголки		Верхние поясные уголки		Марки стыковых накладок				Срезка обушков поясов			
													Нижних		Верхних	
		Крайний	Средний		Сечение	Rп	Сечение	Rп	верхнего пояса	нижнего пояса	Сечение	Rн	Rн-Rп	$\Delta n=\frac{(Rн-Rп)^2}{2Rн}$	Rн-Rп	$\Delta n=\frac{(Rн-Rп)^2}{2Rн}$
1	РК 200-22.5	БКК-1	-	БКК-1 / БКК-1	50x50x5	5,5	63x63x6	7	НСК-1	НСК-7	63x63x6	7	1,5	–	–	–
2	РК 120-22.5	БКК-2	-	БКК-2 / БКК-2	50x50x5	5,5	50x50x5	5,5	НСК-2	НСК-8	56x56x5	6	0,5	–	0,5	–
3	РК 360-30.3 ОРК 360-30.3	БКК-3	БСК-1	БКК-3 / БСК-1	50x50x5	5,5	70x70x6 / 75x75x8	8 / 9	НСК-3	НСК-9	75x75x8	9	3,5	1	1 / -	- / -
4	РК 310-30.3 ОРК 360'-30.3	БКК-4	БСК-2	БКК-4 / БСК-2	50x50x5	5,5	63x63x6 / 70x70x6	7 / 8	НСК-4	НСК-10	70x70x6	8	2,5	1	1 / -	- / -
5	РК 230-30.3 ОРК 360"-30.3	БКК-4	БСК-3	БКК-4 / БСК-3	50x50x5	5,5	63x63x6	7	НСК-1	НСК-7	63x63x6	7	1,5	–	–	–
6	РК 470-34 ОРК 540-34	БКК-5	БСК-4	БКК-5 / БСК-4	50x50x5 / 63x63x6	5,5 / 7	63x63x6 / 75x75x8	7 / 9	НСК-3	НСК-9	75x75x8	9	3,5 / 2	1/1	2 / -	1 / -
7	РК 360-34 ОРК 360-34	БКК-5	БСК-5	БКК-5 / БСК-5	50x50x5	5,5	63x63x6 / 75x75x8	7 / 9	НСК-3	НСК-9	75x75x8	9	3,5	1	2 / -	1 / -
8	РК 540-39.2 ОРК 540-39.2	БКК-6	БСК-6	БКК-6 / БСК-6 БСК-6 / БСК-6	63x63x6	7	75x75x8 / 80x80x8 80x80x8	9 / 9 9	НСК-5	НСК-11	80x80x8	9	2	1	–	–
9	РК 470-39.2 ОРК 540'-39.2	БКК-7	БСК-7	БКК-7 / БСК-7 БСК-7 / БСК-7	50x50x5 / 63x63x6 63x63x6	5,5 / 7 7	70x70x6 / 75x75x8 75x75x8	8 / 9 9	НСК-3	НСК-9	75x75x8	9	3,5 / 2 2	1/1 1	1 / - –	– –
10	РК 310-39.2 ОРК 360-39.2	БКК-8	БСК-8	БКК-8 / БСК-8 БСК-8 / БСК-8	50x50x5	5,5	63x63x6 / 70x70x6 70x70x6	7 / 8 8	НСК-4	НСК-10	70x70x6	8	2,5	1	1 / - –	– –
11	РК 690-44.2 ОРК 840-44.2	БКК-9	БСК-9	БКК-9 / БСК-9 БСК-9 / БСК-9	63x63x5 / 75x75x8 75x75x8	7 / 9 9	80x80x8 / 90x90x8 90x90x8	9 / 10 10	НСК-6	НСК-12	90x90x8	10	3 / 1 1	1 / - –	1 / - –	– –
12	РК 540-44.2 ОРК 540-44.2	БКК-10	БСК-10	БКК-10 / БСК-10 БСК-10 / БСК-10	63x63x5 / 63x63x6 63x63x6	7 / 7 7	75x75x8 / 80x80x8 80x80x8	9 / 9 9	НСК-5	НСК-11	80x80x8	9	2 / 2 2	1/1 1	– –	– –
13	РК 360-44.2 ОРК 360-44.2	БКК-11	БСК-11	БКК-11 / БСК-11 БСК-11 / БСК-11	50x50x5	5,5	70x70x6 / 75x75x8 75x75x8	8 / 9 9	НСК-3	НСК-9	75x75x8	9	3,5	1	1 / - –	- / - –

Деталь срезки обушка поясных уголков

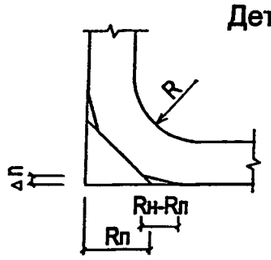

Срезка обушков определяется технологической картой завода.
В случае не прилегания полок накладки к полкам стыкуемых углолков, рекомендуется срезку производить используя материалы данного листа. (Rн; Rп;Δn)
В таблице числителе даны значения для крайних блоков, в знаменателе для средних блоков.

Взам. инв. № | Подпись и дата | Инв. № подл.

Изм.	Кол.уч.	Лист	№ док.	Подп.	Дата
ГИП		Гордеев			
Проверил		Егорова			
Выполнил		Лаптева			

6458и* - 06.0.0.0.0 СМ1

Сварные ригели из стали С 345К
Марки накладок.
Срезка обушков поясов.

Стадия	Лист	Листов
Р	1	1

ОАО Моспромтранспроект

№ п/п	Марка ригеля	Блоки ригеля		Стыкуемые блоки	Нижние поясные уголки		Верхние поясные уголки		Накладка			Срезка обушков поясов			
												Нижних		Верхних	
		Крайний	Средний		Сечение	Rп	Сечение	Rп	Марка	Сечение	Rн	Rн-Rп	$\Delta n=\frac{(Rн-Rп)^2}{2Rн}$	Rн-Rп	$\Delta n=\frac{(Rн-Rп)^2}{2Rн}$
1	РЦ 180-22.5	БК-1	-	БК-1 / БК-1	63x63x5	7	70x70x6	8	НСЦ-1	75x75x6	9	2	1	1	-
2	РЦ 130-22.5	БК-2	-	БК-2 / БК-2	45x45x5	5	63x63x5	7	НСЦ-5	70x70x5	8	3	1	1	-
3	РЦ 100-22.5	БК-3	-	БК-3 / БК-3	45x45x5	5	50x50x5	5,5	НСЦ-3	56x56x5	6	1	-	0,5	-
4	РЦ 80-22.5	БК-4	-	БК-4 / БК-4	45x45x5	5	45x45x5	5	НСЦ-3	56x56x5	6	1	-	1	-
5	РЦ 360-30.3 ОРЦ 360-30.3	БК-5	БС-1	БК-5 / БС-1	63x63x5 / 70x70x5	7 / 8	80x80x7	9	НСЦ-4	90x90x7	10	3 / 2	1 / 1	1	-
6	РЦ 320-30.3 ОРЦ 320-30.3	БК-6	БС-2	БК-6 / БС-2	50x50x5 / 63x63x5	5,5 / 7	75x75x6 / 80x80x6	9 / 9	НСЦ-4	90x90x7	10	4,5 / 3	1 / 1	1 / 1	- / -
7	РЦ 180-30.3 ОРЦ 220-30.3	БК-7	БС-3	БК-7 / БС-3	45x45x5	5	56x56x5 / 63x63x5	6 / 7	НСЦ-5	70x70x5	8	3	1	2 / 1	1 / -
8	РЦ 380-34 ОРЦ 380-34	БК-8	БС-4	БК-8 / БС-4	70x70x5 / 63x63x6	8 / 7	90x90x7	10	НСЦ-12	100x100x7	12	4 / 5	1 / 2	2	-
9	РЦ 320-34 ОРЦ 320-34	БК-9	БС-5	БК-9 / БС-5	56x56x5 / 63x63x5	6 / 7	80x80x7 / 80x80x8	9 / 9	НСЦ-4	90x90x7	10	4 / 3	1 / 1	1 / 1	- / -
10	РЦ 280-34 ОРЦ 280-34	БК-10	БС-6	БК-10 / БС-6	50x50x5 / 56x56x5	5,5 / 6	70x70x6 / 75x75x6	8 / 9	НСЦ-4	90x90x7	10	4,5 / 4	1 / 1	2 / 1	- / -
11	РЦ 220-34 ОРЦ 250-34	БК-11	БС-7	БК-11 / БС-7	45x45x5 / 50x50x5	5 / 5,5	63x63x5 / 70x70x5	7 / 8	НСЦ-1	75x75x6	9	4 / 3,5	1 / 1	2 / 1	- / -
12	РЦ 480-39.2 ОРЦ 480-39.2	БК-12	БС-8	БК-12 / БС-8 БС-8 / БС-8	70x70x5 / 80x80x6 80x80x6	8 / 9 9	90x90x7 / 100x100x8 100x100x8	10 / 12 12	НСЦ-11	110x110x8	12	4 / 3 3	2 / 1 1	2 / - -	1 / - -
13	РЦ 320-39.2 ОРЦ 320-39.2	БК-13	БС-9	БК-13 / БС-9 БС-9 / БС-9	56x56x5 / 63x63x5 63x63x5	6 / 7 7	70x70x6 / 75x75x7 75x75x7	8 / 9 9	НСЦ-4	90x90x7	10	4 / 3 3	1 / 1 1	2 / 1 1	- / - -
14	РЦ 280-39.2 ОРЦ 280-39.2	БК-14	БС-10	БК-14 / БС-10 БС-10 / БС-10	50x50x5 / 56x56x5 56x56x5	5,5 / 6 6	70x70x5 / 75x75x6 75x75x6	8 / 9 9	НСЦ-4	90x90x7	10	4,5 / 4 4	1 / 1 1	2 / 1 1	- / - -
15	РЦ 630-44.2 ОРЦ 630-44.2	БК-15	БС-11	БК-15 / БС-11 БС-11 / БС-11	70x70x7 / 90x90x7 90x90x7	8 / 10 10	100x100x8 / 125x125x8 125x125x8	12 / 14 14	НСЦ-9	125x125x10	14	6 / 4 4	2 / 1 1	2 / - -	- / - -
16	РЦ 590-44.2 ОРЦ 590-44.2	БК-16	БС-12	БК-16 / БС-12 БС-12 / БС-12	70x70x6 / 75x75x8 75x75x8	8 / 9 9	100x100x7 / 100x100x10 100x100x10	12 / 12 12	НСЦ-9	125x125x10	14	6 / 5 5	2 / 1 1	2 / 2 2	- / - -
17	РЦ 420-44.2 ОРЦ 420-44.2	БК-17	БС-13	БК-17 / БС-13 БС-13 / БС-13	63x63x5 / 70x70x6 70x70x6	7 / 8 8	90x90x7 / 90x90x9 90x90x9	10 / 10 10	НСЦ-2	110x110x8	12	5 / 4 4	1 / 1 1	2 / 2 2	- / - -
18	РЦ 350-44.2 ОРЦ 350-44.2	БК-18	БС-14	БК-18 / БС-14 БС-14 / БС-14	56x56x5 / 70x70x5 70x70x5	6 / 8 8	75x75x6 / 90x90x7 90x90x7	9 / 10 10	НСЦ-2	110x110x8	12	6 / 4 4	2 / 1 1	3 / 2 2	1 / - -

Деталь срезки обушка поясных уголков

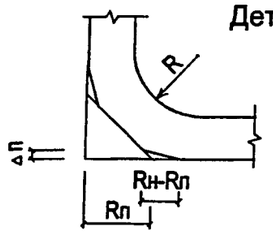

Срезка обушков определяется технологической картой завода.
В случае не прилегания полок накладки к полкам стыкуемых угголков, рекомендуется срезку производить используя материалы данного листа. (Rн; Rп; Δn)
В таблице числителе даны значения для крайних блоков, в знаменателе для средних блоков.

Изм.	Кол.уч.	Лист	№ док.	Подп.	Дата
ГИП		Гордеев			
Проверил		Егорова			
Выполнил		Лаптева			

6458и* - 06.0.0.0.0 СМ2

Болтовые ригели из стали С 245.
Марки накладок.
Срезка обушков поясов.
Привязки отверстий под болты.

Стадия	Лист	Листов
Р	1	3

ОАО Моспромтранспроект

Взам. инв. № | Подпись и дата | Инв. № подл.

Таблица расположения рисок в поясных уголках.

№ п/п	Марка ригеля	Стыкуемые блоки	Нижние поясные уголки							Верхние поясные уголки							Болты		Накладка	
			Сечение	Риска a	d_{max}	Границы отверстия d_{max} $S_1^н$	$S_2^н$	Границы поля рисок P	Общее поле рисок	Сечение	Риска a	d_{max}	Границы отверстия d_{max} $S_1^н$	$S_2^н$	Границы поля рисок P	Общее поле рисок	К-во	Проектн. диам. отв. D	Марка	Сечение
1	РЦ 180-22.5	БК-1 / БК-1	63x63x5	35	19	25,5	44,5	32-38	6	70x70x6	40	23	28,5	51,5	35-45	10	6	D_1	НСЦ-1	75x75x6
2	РЦ 130-22.5	БК-2 / БК-2	45x45x5	25	13	18,5	31,5	25	0	63x63x5	35	19	25,5	44,5	32-48	16	6		НСЦ-5	70x70x5
3	РЦ 100-22.5	БК-3 / БК-3	45x45x5	25	13	18,5	31,5	25	0	50x50x5	30	15	22,5	37,5	29-41	12	6		НСЦ-3	56x56x5
4	РЦ 80-22.5	БК-4 / БК-4	45x45x5	25	13	18,5	31,5	25	0	45x45x5	25	13	18,5	31,5	25	0	6		НСЦ-3	56x56x5
5	РЦ 360-30.3 ОРЦ 360-30.3	БК-5 / БС-1	63x63x5 / 70x70x5	35 / 40	19 / 23	25,5 / 28,5	44,5 / 51,5	32-38 / 35-45	3	80x80x7	45	25	32,5	57,5	39-51	12	6		НСЦ-4	90x90x7
6	РЦ 320-30.3 ОРЦ 320-30.3	БК-6 / БС-2	50x50x5 / 63x63x5	30 / 35	15 / 19	22,5 / 25,5	37,5 / 44,5	29-31 / 32-38	нет	75x75x6 / 80x80x6	45	25	32,5	57,5	39-51	12	6	D_1	НСЦ-4	90x90x7
7	РЦ 180-30.3 ОРЦ 220-30.3	БК-7 / БС-3	45x45x5	25	13	18,5	31,5	25	0	56x56x5 / 63x63x5	30/35	17/19	21,5/25,5	38,5 / 44,5	28-32 / 32-38	0	6		НСЦ-5	70x70x5
8	РЦ 380-34 ОРЦ 380-34	БК-8 / БС-4	70x70x5 / 63x63x6	40 / 35	23 / 19	28,5 / 25,5	51,5 / 44,5	37-43 / 34-36	нет	90x90x7	50	28	36	64	44,5 - 55,5	11	6	D_2	НСЦ-12	100x100x7
9	РЦ 320-34 ОРЦ 320-34	БК-9 / БС-5	56x56x5 / 63x63x5	30 / 35	17 / 19	21,5 / 25,5	38,5 / 44,5	28-32 / 32-38	0	80x80x7 / 80x80x8	40	25	27,5	52,5	34-46	11	6	D_1	НСЦ-4	90x90x7
10	РЦ 280-34 ОРЦ280-34	БК-10 / БС-6	50x50x5 / 56x56x5	30	15 / 17	22,5 / 21,5	37,5 / 38,5	29-31 / 28-32	3	70x70x6 / 75x75x6	40 / 45	23 / 25	28,5 / 22,5	51,5 / 47,5	35-45 / 29-41	6	8		НСЦ-4	90x90x7
11	РЦ 220-34 ОРЦ 250-34	БК-11 / БС-7	45x45x5 / 50x50x5	25 / 30	13 / 15	18,5 / 22,5	31,5 / 37,5	25 / 29-31	нет	63x63x5 / 70x70x5	35 / 40	19 / 23	25,5 / 28,5	44,5 / 51,5	32-38 / 35-45	3	6		НСЦ-1	75x75x6

При определении $a_{проектная}$ накладок может быть два случая:

- $a_{проектная}$ непрерывна для обоих стыкуемых уголков (случай, когда общее поле имеет какую-то величину или равно 0);
- $a_{проектная}$ имеет сброс (случай, когда общего поля нет. Величина сброса определяется ступенью между полями рисок стыкуемых уголков - см. пример 1).

Допустимо $a_{проектная}$ накладок со сбросом назначать по рискам стыкуемых поясных уголков (a).

1. Буквенные обозначения и проектные риски смотри на листе 3.
2. Примеры определения положения осей стыковых болтов см. на листе - 06.1.0.0.0
3. По требованию ЦЭ МПС приняты D_1= 12,5 мм; D_2= 16,5 мм.

Взам. инв. № | Подпись и дата | Инв. № подл.

Таблица расположения рисок в поясных уголках.

№ п/п	Марка ригеля	Стыкуемые блоки	Нижние поясные уголки							Верхние поясные уголки							Болты		Накладка	
			Сечение	Риска a	d_{max}	Границы отверстия d_{max} $S_1^н$	$S_2^н$	Границы поля рисок P	Общее поле рисок	Сечение	Риска a	d_{max}	Границы отверстия d_{max} $S_1^н$	$S_2^н$	Границы поля рисок P	Общее поле рисок	К-во	Проектн. диам. отв. D	Марка	Сечение
12	РЦ 480-39.2 ОРЦ 480-39.2	БК-12 / БС-8 БС-8 / БС-8	70x70x5 / 80x80x6 80x80x6	40 40	23/25 25	28,5 / 27,5 27,5	51,5 / 52,5 52,5	37-43 / 36-44 36-44	6 8	90x90x7 / 100x100x8 100x100x8	50 / 60 60	28 / 31 31	36 / 44,5 44,5	64 / 75,5 75,5	44,5-55,5 / 53-66,5 53-66,5	2,5 13,5	6	D_2	НСЦ-11	110x110x8
13	РЦ 320-39.2 ОРЦ 320-39.2	БК-13 / БС-9 БС-9 / БС-9	56x56x5 / 63x63x5 63x63x5	30 / 35 35	17 / 19 19	21,5 / 25,5 25,5	38,5 / 44,5 44,5	30 / 34-36 34-36	нет 2	70x70x6 / 75x75x7 75x75x7	40 / 45 45	23 / 25 25	28,5 / 22,5 22,5	51,5 / 47,5 47,5	37-43 / 31-39 31-39	2	6	D_1	НСЦ-4	90x90x7
14	РЦ 280-39.2 ОРЦ 280-39.2	БК-14 / БС-10 БС-10 / БС-10	50x50x5 / 56x56x5 56x56x5	30 30	15 / 17 17	22,5 / 21,5 21,5	37,5 / 38,5 38,5	29-31 / 28-32 28-32	2 4	70x70x5 / 75x75x6 75x75x6	40 / 45 45	23 / 25 25	28,5 / 22,5 22,5	51.5/47.5 47,5	35-45 / 29-41 29-41	4	6		НСЦ-4	90x90x7
15	РЦ 630-44.2 ОРЦ 630-44.2	БК-15 / БС-11 БС-11 / БС-11	70x70x7 / 90x90x7 90x90x7	40 / 50 50	23 / 28 28	28,5 / 36 36	51,5 / 64 64	37-43 / 44,5-55,5 44,5-55,5	нет 11	100x100x8 / 125x125x8 125x125x8	60 / 75 75	31 31	44,5 / 59,5 59,5	75.5/90.5 90,5	53-67 / 68-82 68-82	нет 14	8	D_2	НСЦ-9	125x125x10
16	РЦ 590-44.2 ОРЦ 590-44.2	БК-16 / БС-12 БС-12 / БС-12	70x70x6 / 75x75x8 75x75x8	40/45 45	23/25 25	28,5 / 32,5 32,5	51,5 / 57,5 57,5	37-43 / 41-49 41-49	2 8	100x100x7 / 100x100x10 100x100x10	60 60	31 31	44,5 44,5	75,5 75,5	53-67 53-67	14 14	8		НСЦ-9	125x125x10
17	РЦ 420-44.2 ОРЦ 420-44.2	БК-17 / БС-13 БС-13 / БС-13	63x63x5 / 70x70x6 70x70x6	35/40 40	19/23 23	25,5 / 28,5 28,5	44,5 / 51,5 51,5	34-36 / 37-43 37-43	нет 6	90x90x7 / 90x90x9 90x90x9	50 50	28 28	36 36	64 64	44,5 - 55,5 44,5 - 55,5	11 11	8		НСЦ-2	110x110x8
18	РЦ 350-44.2 ОРЦ 350-44.2	БК-18 / БС-14 БС-14 / БС-14	56x56x5 / 70x70x5 70x70x5	30/40 40	17/23 23	21,5 / 28,5 28,5	38,5 / 51,5 51,5	30 / 37-43 37-43	нет 6	75x75x6 / 90x90x7 90x90x7	45 / 50 50	25 / 28 28	22,5 / 36 36	47,5 / 64 64	31-39 / 44,5-55,5 44,5 - 55,5	нет 11	8		НСЦ-2	110x110x8

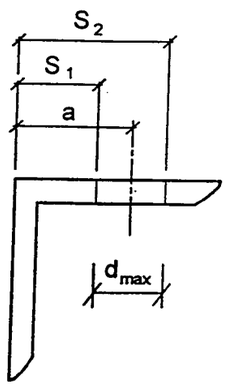

a - риска по ГОСТ

d_{max} - максимальное отверстие по ГОСТ

$S_{1(2)}$ - границы отверстия d_{max}

$S_1 = a - 0,5 \times d_{max}$

$S_2 = a + 0,5 \times d_{max}$

P - границы поля рисок для D отверстий под проектные болты

$P = (S_1 + 0,5 \times D) - (S_2 - 0,5 \times D)$

1. Примеры определения положения осей стыковых болтов см. на листе - 06.1.0.0.0
2. По требованию ЦЭ МПС приняты $D_1 = 12,5$ мм ; $D_2 = 16,5$ мм.

Взам. инв. №

Подпись и дата

Инв. № подл.

№ п/п	Марка ригеля	Блоки ригеля		Стыкуемые блоки	Нижние поясные уголки		Верхние поясные уголки		Накладка			Срезка обушков поясов			
												Нижних		Верхних	
		Крайний	Средний		Сечение	Rп	Сечение	Rп	Марка	Сечение	Rн	Rн-Rп	$\Delta n=\frac{(Rн-Rп)^2}{2Rн}$	Rн-Rп	$\Delta n=\frac{(Rн-Rп)^2}{2Rн}$
1	РСЦ 180-22.5	БКС-1	-	БКС-1 / БКС-1	50x50x5	5,5	70x70x5	8	НССЦ-1	75x75x6	9	3,5	1	1	-
2	РСЦ 150-22.5	БКС-2	-	БКС-2 / БКС-2	45x45x5	5	56x56x5	6	НССЦ-5	70x70x5	8	3	1	2	1
3	РСЦ 120-22.5	БКС-3	-	БКС-3 / БКС-3	45x45x5	5	50x50x5	5,5	НССЦ-3	56x56x5	6	1	-	0,5	-
4	РСЦ 90-22.5	БКС-4	-	БКС-4 / БКС-4	45x45x5	5	45x45x5	5	НССЦ-3	56x56x5	6	1	-	1	-
5	РСЦ 360-30.3 ОРСЦ 360-30.3	БКК-5	БСС-1	БКС-5 / БСС-1	45x45x5 / 50x50x5	5 / 5,5	75x75x6 / 80x80x6	9 / 9	НССЦ-4 НССЦ-4	90x90x7	10	5 / 4,5	2 / 1	1 / 1	- / -
6	РСЦ 310-30.3 ОРСЦ 320-30.3	БКС-6	БСС-2	БКС-6 / БСС-2	45x45x5	5	70x70x5 / 70x70x6	8 / 8	НССЦ-1 НССЦ-1	75x75x6	9	4	1	1 / 1	- / -
7	РСЦ 200-30.3 ОРСЦ 310-30.3	БКС-7	БСС-3	БКС-7 / БСС-3	45x45x5	5	56x56x5 / 63x63x5	6 / 7	НССЦ-5	70x70x5	8	3	1	2 / 1	1 / -
									НССЦ-5	70x70x5	8	3	1	2 / 1	- / -
8	РСЦ 450-34 ОРСЦ 450-34	БКС-8	БСС-4	БКС-8 / БСС-4	56x56x5 / 63x63x5	6 / 7	80x80x7 / 90x90x7	9 / 10	НССЦ-6 НССЦ-6	90x90x7	10	4 /3	1 / 1	1 / -	- / -

Деталь срезки обушка поясных уголков

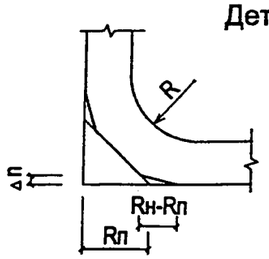

Срезка обушков определяется технологической картой завода.
В случае не прилегания полок накладки к полкам стыкуемых уголков, рекомендуется срезку производить используя материалы данного листа. (Rн; Rп; Δn)
В таблице числителе даны значения для крайних блоков, в знаменателе для средних блоков.

Изм.	Кол.уч.	Лист	№ док.	Подп.	Дата
ГИП		Гордеев			
Проверил		Егорова			
Выполнил		Лаптева			

6458и* - 06.0.0.0.0 СМ3

Болтовые ригели из стали С 345.
Марки накладок.
Срезка обушков поясов.
Привязки отверстий под болты.

Стадия	Лист	Листов
Р	1	4

ОАО Моспромтранспроект

Взам. инв. № | Подпись и дата | Инв. № подл.

№ п/п	Марка ригеля	Блоки ригеля		Стыкуемые блоки	Нижние поясные уголки		Верхние поясные уголки		Накладка			Срезка обушков поясов			
												Нижних		Верхних	
		Крайний	Средний		Сечение	Rп	Сечение	Rп	Марка	Сечение	Rн	Rн-Rп	$\Delta n=\frac{(R_н-R_п)^2}{2R_н}$	Rн-Rп	$\Delta n=\frac{(R_н-R_п)^2}{2R_н}$
9	РСЦ 400-34 ОРСЦ 400-34	БКС-9	БСС-5	БКС-9 / БСС-5	50x50x5 / 56x56x5	5,5 / 6	75x75x6 / 80x80x7	9/9	НССЦ-4 НССЦ-4	90x90x7	10	4,5 / 4	1 / 1	1 / 1	- / -
10	РСЦ 360-34 ОРСЦ 360-34	БКС-10	БСС-6	БКС-10 / БСС-6	45x45x5 / 50x50x5	5 / 5,5	70x70x6 / 75x75x6	8/9	НССЦ-4 НССЦ-4	90x90x7	10	5 / 4,5	2 / 1	2 / 1	1 / -
11	РСЦ 260-34 ОРСЦ 320-34	БКС-11	БСС-7	БКС-11 / БСС-7	45x45x5	5	63x63x5 / 70x70x5	7/8	НССЦ-5 НССЦ-5	70x70x5	8	3	1	1 / -	- / -
12	РСЦ600-39.2 ОРСЦ 600-39.2	БКС-12	БСС-8	БКС-12 / БСС-8 БСС-8 / БСС-8	56x56x5 / 70x70x6	6 / 8	90x90x7 / 100x100x7	10/12	НССЦ-11 НССЦ-11	125x125x8	14	8 / 6	3 / 2	4 / 2	1 / 1
13	РСЦ 500-39.2 ОРСЦ 500-39.2	БКС-13	БСС-9	БКС-13 / БСС-9 БСС-9 / БСС-9	50x50x5 / 70x70x5	5,5 / 8	80x80x7 / 90x90x8	9/10	НССЦ-8 НССЦ-8	100x100x7	12	6,5 / 4	2 / 1	3 / 2	1 / 1
14	ОРС 300-39.2 ОРСЦ 400-39.2	БКС-14	БСС-10	БКС-14 / БСС-10 БСС-10 / БСС-10	45x45x5 / 56x56x5	5 / 6	70x70x5 / 70x70x6	8/8	НССЦ-10 НССЦ-10	75x75x6	9	4 / 3	1 / 1	1/1	- / -
15	РСЦ 740-44.2 ОРСЦ 740-44.2	БКС-15	БСС-11	БКС-15 / БСС-11 БСС-11 / БСС-11	63x63x6 / 75x75x7	7 / 9	100x100x7 / 110x110x8	12/12	НССЦ-2 НССЦ-2	110x110x8	12	5 / 3	1 / 1	-/-	- / -
16	РСЦ 690-44.2 ОРСЦ 690-44.2	БКС-16	БСС-12	БКС-16 / БСС-12 БСС-12 / БСС-12	70x70x5 / 70x70x7	8 / 8	90x90x7 / 110x110x8	8/12	НССЦ-2 НССЦ-2	110x110x8	12	4 / 4	1 / 1	4 / -	1 / -
17	РСЦ 540-44.2 ОРСЦ 540-44.2	БКС-17	БСС-13	БКС-13 / БСС-13 БСС-13 / БСС-13	63x63x5 / 63x63x6	7 / 7	80x80x7 / 90x90x7	9/10	НССЦ-7 НССЦ-7	90x90x7	10	3 / 3	1 / 1	1 / -	- / -

1. Буквенные обозначения и проектные риски смотри на листе 4.
2. Примеры определения положения осей стыковых болтов см. на листе - 06.1.0.0.0
3. По требованию ЦЭ МПС приняты D_1= 12,5 мм ; D_2= 16,5 мм.

Взам. инв. №
Подпись и дата
Инв. № подл.

Таблица расположения рисок в поясных уголках.

№ п/п	Марка ригеля	Стыкуемые блоки	Нижние поясные уголки							Верхние поясные уголки							Болты		Накладка	
			Сечение	Риска a	d_{max}	Границы отверстия d_{max} $S_1^н$	$S_2^н$	Границы поля рисок P	Общее поле рисок	Сечение	Риска a	d_{max}	Границы отверстия d_{max} $S_1^н$	$S_2^н$	Границы поля рисок P	Общее поле рисок	К-во	Проектн. диам. отв. D	Марка	Сечение
1	РСЦ 180-22.5	БКС-1 / БКС-1	50x50x5	30	15	22,5	37,5	29 - 31	2	70x70x5	40	23	28,5	51,5	35 - 45	10	6	D_1	НССЦ-1	75x75x6
2	РСЦ 150-22.5	БКС-2 / БКС-2	45x45x5	25	13	18,5	31,5	25	0	56x56x5	30	17	21,5	38,5	28 - 32	4	6		НССЦ-5	70x70x5
3	РСЦ 120-22.5	БКС-3 / БКС-3	45x45x5	25	13	18,5	31,5	25	0	50x50x5	30	15	22,5	37,5	29 - 31	2	6		НССЦ-3	56x56x5
4	РСЦ 90-22.5	БКС-4 / БКС-4	45x45x5	25	13	18,5	31,5	25	0	45x45x5	25	13	18,5	31,5	25	0	6		НССЦ-3	56x56x5
5	РСЦ 360-30.3 ОРСЦ 360-30.3	БКС-5 / БСС-1	45x45x5 / 50x50x5	25 / 30	13 / 15	18,5 / 22,5	31,5 / 37,5	25 / 29-31	нет	75x75x6 / 80x80x6	45	25	32,5	57,5	39 - 51	12	6	D_1	НССЦ-4 НССЦ-4	90x90x7
6	РСЦ310-30.3 ОРСЦ 320-30.3	БКС-6 / БСС-2	45x45x5	25	13	18,5	31,5	25	0	70x70x5 / 70x70x6	40	23	28,5	51,5	35 - 45	10	6		НССЦ-1 НССЦ-1	75x75x6
7	РСЦ 200-30.3 ОРСЦ 310-30.3	БКС-7 / БСС-3	45x45x5	25	13	18,5	31,5	25	0	56x56x5 / 63x63x5	30 / 35	17 / 19	21,5 / 25,5	38,5 / 44,5	28-32 / 32-38	0	6 6	D_1	НССЦ-5 НССЦ-5	70x70x5 70x70x5
8	РСЦ 450-34 ОРСЦ 450-34	БКС-8 / БСС-4	56x56x5 / 63x63x5	30 / 35	17 / 19	21,5 / 25,5	38,5 / 44,5	28-32 / 32-38	0	80x80x7 / 90x90x7	45 / 50	25 / 28	32,5 / 36	57,5 / 64	39-51 / 42,5-57,5	8,5	8	D_1	НССЦ-6 НССЦ-6	90x90x7
9	РСЦ 400-34 ОРСЦ 400-34	БКС-9 / БСС-5	50x50x5 / 56x56x5	30	15 / 17	22,5 / 21,5	37,5 / 38,5	29-31 / 28-32	2	75x75x6 / 80x80x7	45	25	32,5	57,5	39 - 51	12	6		НССЦ-4 НССЦ-4	90x90x7
10	РСЦ 360-34 ОРСЦ 360-34	БКС-10 / БСС-6	45x45x5 / 50x50x5	25 / 30	13 / 15	18,5 / 22,5	31,5 / 37,5	25 / 29-31	нет	70x70x6 / 75x75x6	40 / 45	23 / 25	28 / 32,5	51,5 / 57,5	35-45 / 39-51	6	6		НССЦ-4 НССЦ-4	90x90x7

1. Буквенные обозначения и проектные риски смотри на листе 4.
2. Примеры определения положения осей стыковых болтов см. на листе - 06.1.0.0.0
3. По требованию ЦЭ МПС приняты D_1= 12,5 мм ; D_2= 16,5 мм.

Взам. инв. №
Подпись и дата
Инв. № подл.

№ п/п	Марка ригеля	Стыкуемые блоки	Нижние поясные уголки: Сечение	Риска a	d_{max}	Границы отверстия d_{max}: $S_1^н$	$S_2^н$	Границы поля рисок P	Общее поле рисок	Верхние поясные уголки: Сечение	Риска a	d_{max}	Границы отверстия d_{max}: $S_1^н$	$S_2^н$	Границы поля рисок P	Общее поле рисок	Болты: К-во	Проектн. диам. отв. D	Накладка: Марка	Сечение
11	РСЦ 260-34 ОРСЦ 320-34	БКС-11 / БСС-7	45x45x5	25	13	18,5	31,5	25	0	63x63x5 / 70x70x5	35/40	19/23	25,5 / 28,5	44,5/51,5	32-38 / 35-45	3	6	D_1	НССЦ-5 НССЦ-5	70x70x5
12	РСЦ 600-39.2 ОРСЦ 600-39.2	БКС-12 / БСС-8 БСС-8 / БСС-8	56x56x5 / 70x70x6 70x70x6	30 / 40 40	17 / 23 23	21,5 / 2,5 28,5	38,5 / 51,5 51,5	28-32 / 35-45 35-45	нет 10	90x90x7 / 100x100x7 100x100x7	50/60 60	28/31 31	36 / 44,5 44,5	64 / 75,5 75,5	42,5-57,5 / 51-69 51 - 69	6,5 18	6	D_2	НССЦ-11 НССЦ-11	110x110x8
13	РСЦ 500-39.2 ОРСЦ 500-39.2	БКС-13 / БСС-9 БСС-9 / БСС-9	56x56x5 / 70x70x5 70x70x5	30 / 40 40	15 / 23 23	22,5 / 28,5 28,5	37,5 / 51,5 51,5	29-31 / 35-45 35-45	нет 10	80x80x7 / 90x90x8 90x90x8	45/50 50	25/28 28	32,5 / 36 36	57,5 / 64 64	39-51 / 42,5-57,5 42,5-57,5	8,5 15	8	D_1	НССЦ-8 НССЦ-8	100x100x7
14	РСЦ300-39.2	БКС-13 / БСС-10	45x45x5 / 56x56x5	25 / 30	13 / 17	18,5 / 21,5	31.5/38.5	25 / 28-32	нет	70x70x5 / 70x70x6	40	23	28,5	51,5	35 - 45	10	8		НССЦ-10	75x75x6
	ОРСЦ 400-39.2	БСС-10 / БСС-10	56x56x5	30	17	21,5	38,5	28-32	4	70x70x6	40	23	28,5	51,5	35 - 45	10	8		НССЦ-10	75x75x6
15	РСЦ 740-44.2 ОРСЦ 740-44.2	БКС-15 / БСС-11 БСС-11 / БСС-11	63x63x6 / 75x75x7 75x75x7	35 / 45 45	19 / 25 25	25,5 / 32,5 32,5	44,5 / 57,5 57,5	34-36 / 41-49 41-49	нет 8	100x100x7 / 110x110x8 110x110x8	60 60	31 31	44,5 44,5	75,5 75,5	53 - 67 53 - 67	14 14	8	D_2	НССЦ-2 НССЦ-2	110x110x8
16	РСЦ690-44.2 ОРСЦ 690-44.2	БКС-16 / БСС-12 БСС-12 / БСС-12	70x70x5 / 70x70x7 70x70x7	40 40	23 23	28,5 28,5	51,5 51,5	37-43 37-43	6 6	90x90x7 / 110x110x8 110x110x8	50 / 60 60	28 / 31 31	36 / 44,5 44,5	64 / 75,5 75,5	44,5-55,5 / 53-67 53 - 67	2,5 14	8		НССЦ-2 НССЦ-2	110x110x8
17	РСЦ 540-44.2 ОРСЦ 540-44.2	БКС-13 / БСС-13 БСС-13 / БСС-13	63x63x5 / 63x63x6 63x63x6	35 35	19 19	25,5 25,5	44,5 44,5	34-36 34-36	2 2	80x80x7 / 90x90x7 90x90x7	45 / 50 50	25 / 28 28	32,5 / 36 36	57,5 / 64 64	41-49/44.5-55.5 44.5 - 55.5	4,5 10	8	D_1	НССЦ-7 НССЦ-7	90x90x7

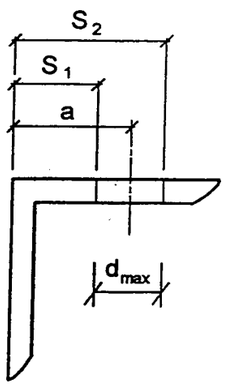

a - риска по ГОСТ

d_{max} - максимальное отверстие по ГОСТ

$S_{1(2)}$ - границы отверстия d_{max}

$S_1 = a - 0,5 \times d_{max}$

$S_2 = a + 0,5 \times d_{max}$

P - границы поля рисок для D отверстий под проектные болты

$P = (S_1 + 0,5 \times D) - (S_2 - 0,5 \times D)$

1. Примеры определения положения осей стыковых болтов см. на листе - 06.1.0.0.0
2. По требованию ЦЭ МПС приняты $D_1 = 12,5$ мм ; $D_2 = 16,5$ мм.

Взам. инв. № | Подпись и дата | Инв. № подл.

Пример 1. Стыковое соединение для ∟ 70x7 и ∟ 90x7
Принятый диаметр отверстий для болтов оединения D = 17 мм

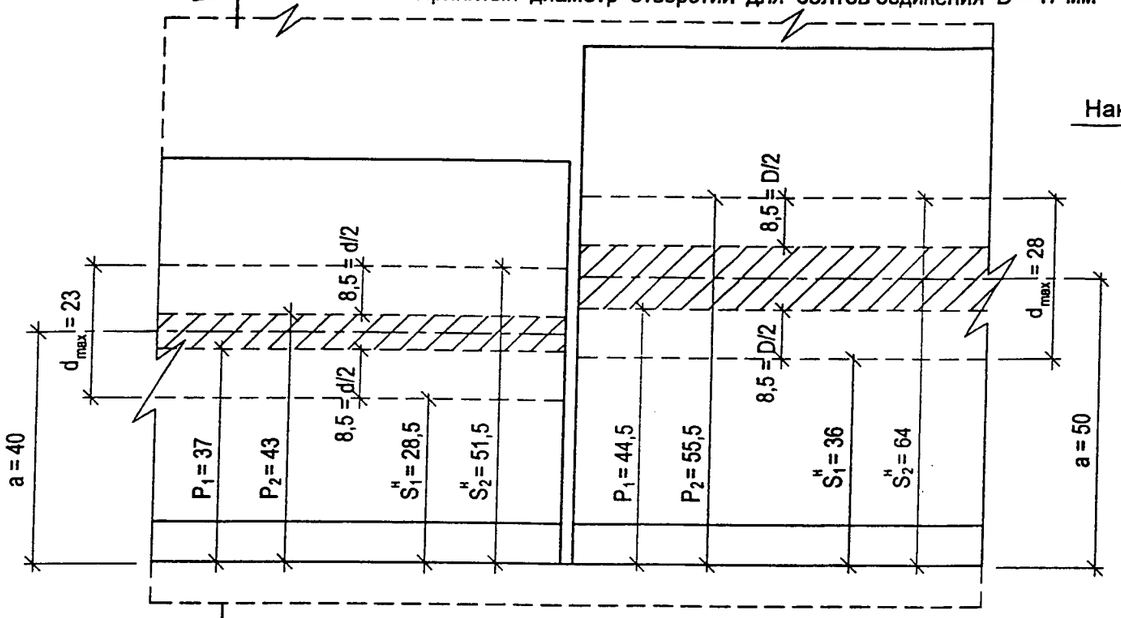

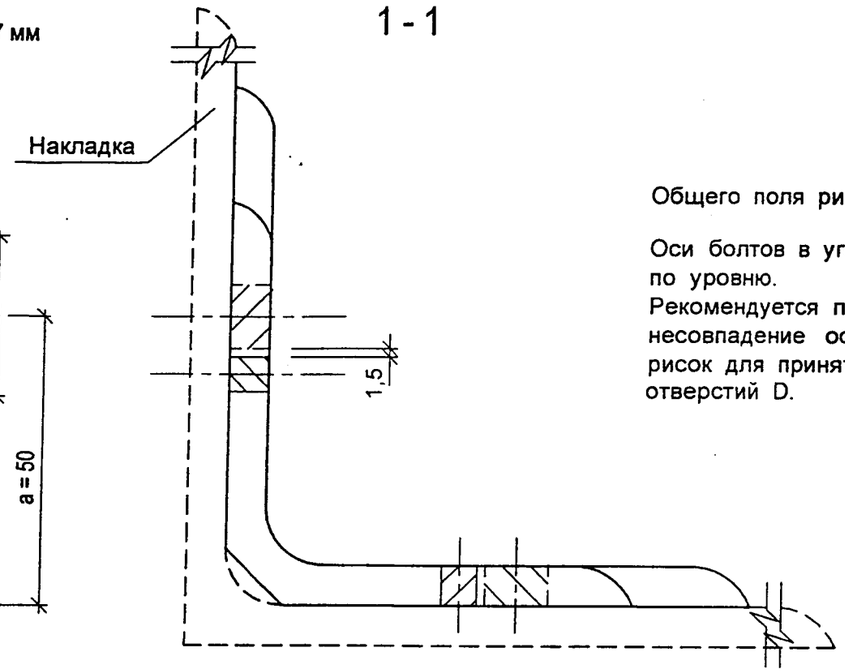

Общего поля рисок нет.

Оси болтов в уголках не совпадают по уровню.
Рекомендуется принимать минимальное несовпадение осей в пределах полей рисок для принятого в проекте диаметра отверстий D.

Пример 2. Стыковое соединение для ∟ 70x6 и ∟ 75x8
Принятый диаметр отверстий для болтов соединения D = 17 мм

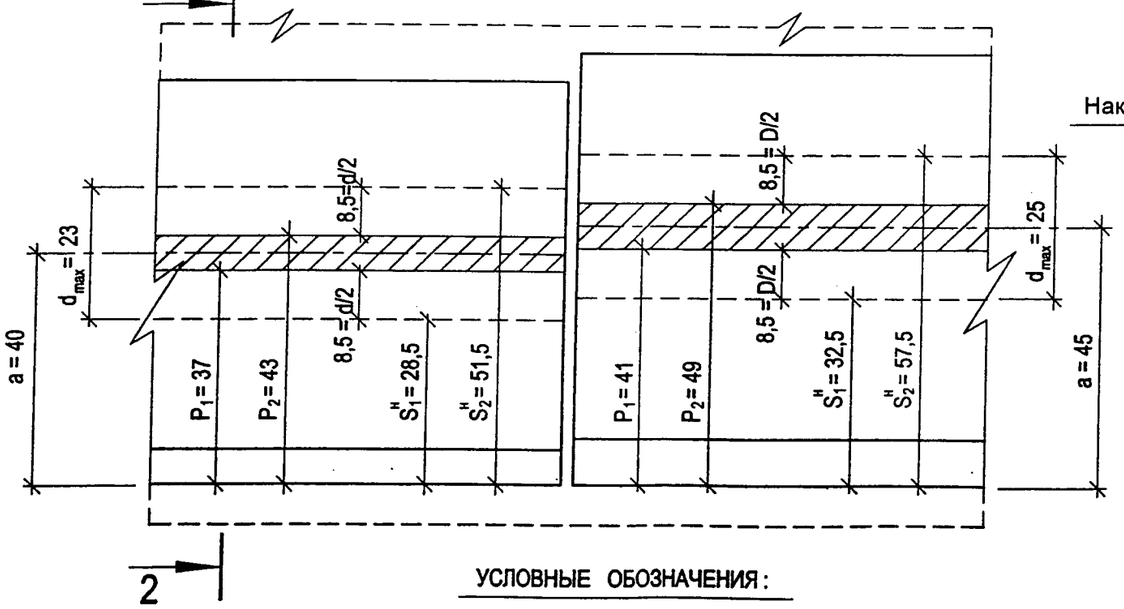

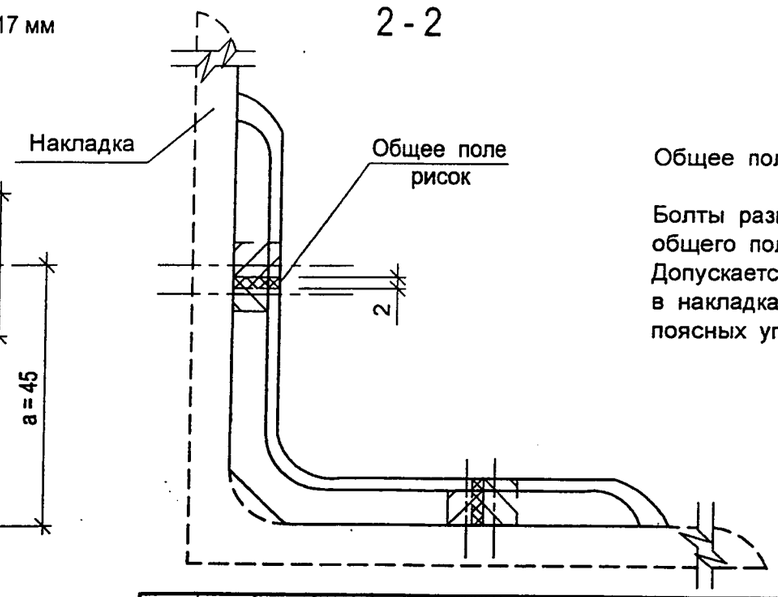

Общее поле рисок - 2 мм.

Болты размещаются в одном уровне общего поля рисок.
Допускается расположение отверстий в накладках по рискам стыкуемых поясных уголков для d_{max} (по ГОСТ 24839).

УСЛОВНЫЕ ОБОЗНАЧЕНИЯ:

a - риска по ГОСТ

d_{max} - максимальное отверстие по ГОСТ

$S^н_{1(2)}$ - первая (вторая) граница отверстия d_{max}

$P_{1(2)}$ - первая (вторая) граница поля рисок проектного диаметра D (13 или 17 мм)

Изм.	Кол.уч.	Лист	№ док.	Подп.	Дата
ГИП		Гордеев			
Проверил		Егорова			
Выполнил		Лаптева			

6458и* - 06.1.0.0.0

Примеры определения положения осей стыковых болтов

Стадия	Лист	Листов
Р	1	1

ОАО Моспромтранспроект

Взам. инв. № | Подпись и дата | Инв. № подл.

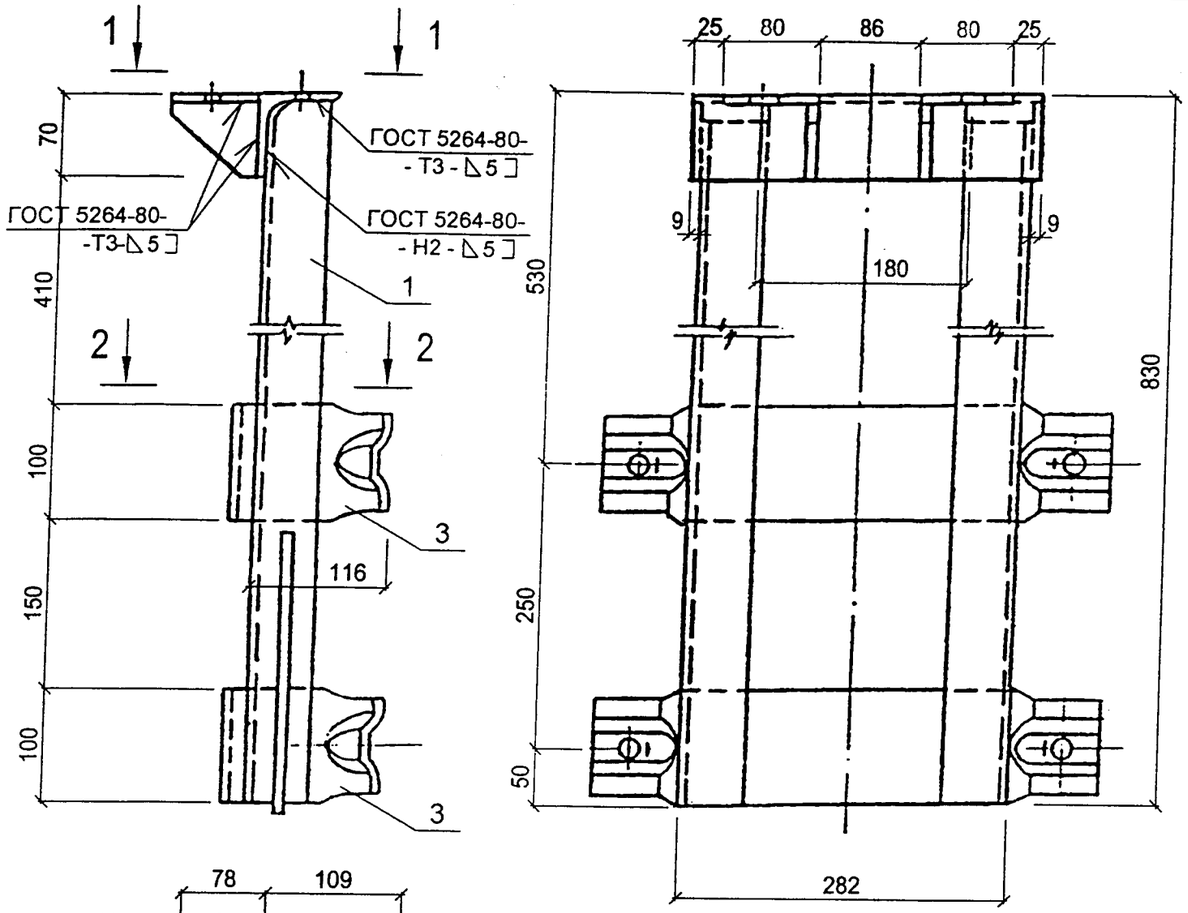

Марка, поз.	Обозначение	Наименование	Кол.	Масса ед.,кг	Приме-чание
		Детали			
1	6458и* - 07.1.0.0.1	Стойка	2	3,94	18,00 кг
2	6458и* - 07.1.0.0.2	Ребро	2	0,20	
3	6458и* - 07.1.0.0.3	Хомут	2	3,52	
4	6458и* - 07.1.0.0.4	Накладка	1	1,92	
5	6458и* - 07.1.0.0.5	Планка	2	0,38	

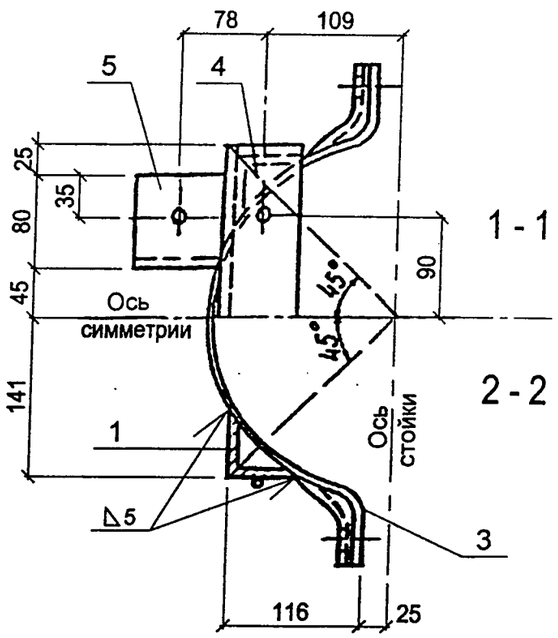

ГИП	Гордеев		
Проверил	Егорова		
Выполнил	Лаптева		

6458и* - 07.1.0.0.0

Ветвь оголовка

Стадия	Масса	Масштаб
Р	18,00 кг	1:5
Лист 1	Листов 1	

ОАО Моспромтранспроект

Взам. инв. №

Подпись и дата

Инв. № подл.

Рис. 1

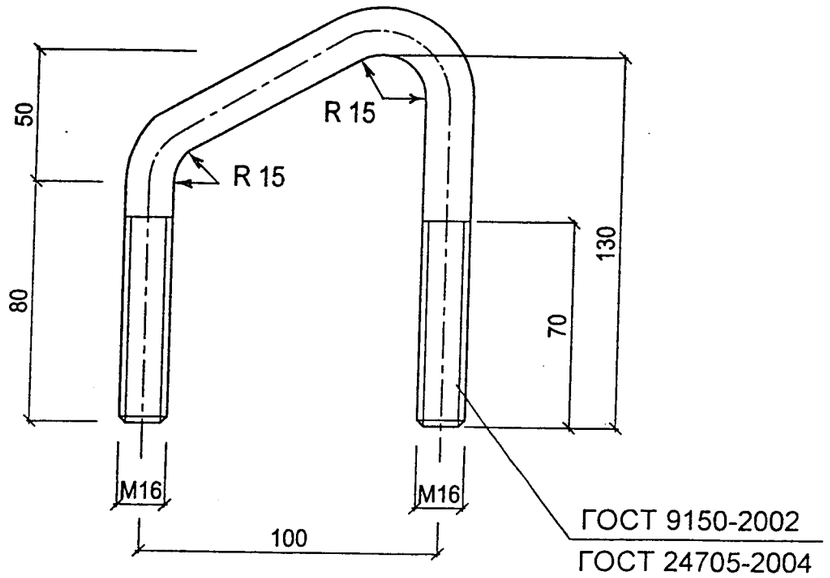

Рис. 2

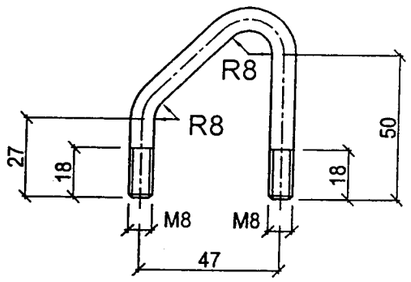

Обозначение	Рис.	Сечение	Длина заготовки мм	Масса кг
6458и*- 07.0.0.0.3	1	В 16	330	0,52
- 01	2	В 8	150	0,06

Марка стали детали соответствует марке стали блока ригеля.

ГИП	Гордеев		
Проверил	Егорова		
Выполнил	Лаптева		

6458и* - 07.0.0.0.3

Болт - скоба

Стадия	Масса	Масштаб
Р	см. табл.	1:2
Лист 1	Листов 1	

Круг ГОСТ 2590-88 / ГОСТ 535-88*

ОАО Моспромтранспроект

Взам. инв. № | Подпись и дата | Инв. № подл.

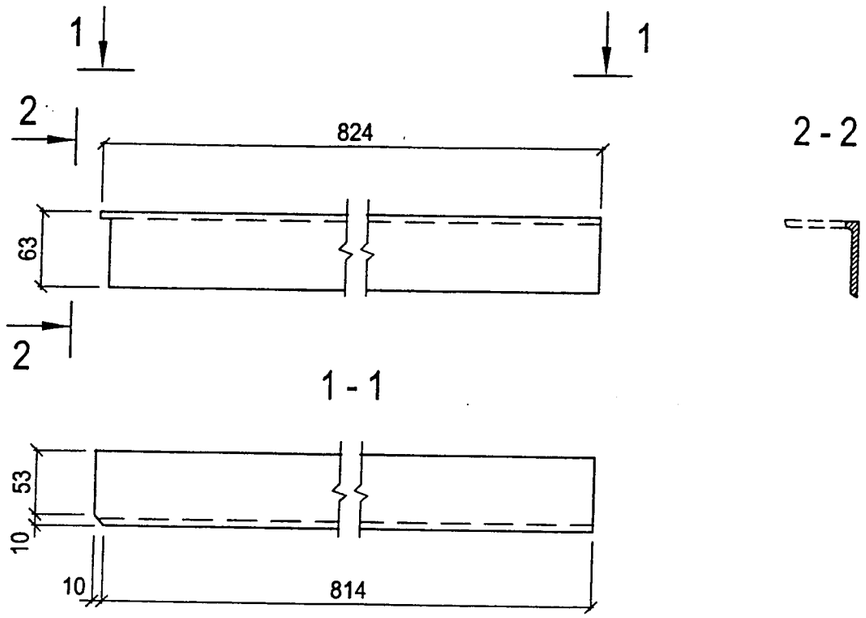

1. Для правого уголка аналогичная срезка делается на другой полке.
2. Марка стали детали соответствует марке стали блока ригеля.

ГИП	Гордеев		
Проверил	Егорова		
Выполнил	Лаптева		

6458и* - 07.1.0.0.1

Стойка

Стадия	Масса	Масштаб
Р	3,94 кг	1:5
Лист 1	Листов 1	

Уголок 63х63х5 ГОСТ 8509-93 / ГОСТ 27772-88*

ОАО Моспромтранспроект

Взам. инв. № | Подпись и дата | Инв. № подл.

(√)

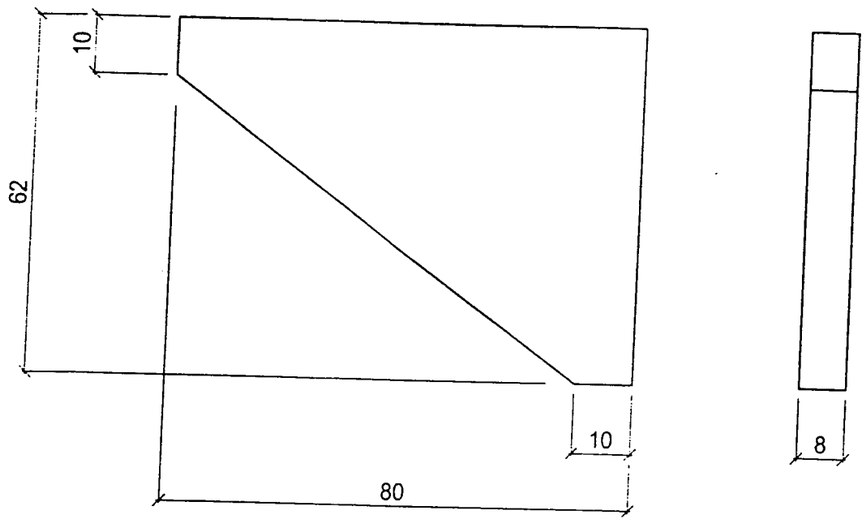

Марка стали детали соответствует марке стали блока ригеля.

				6458и* - 07.1.0.0.2		
				Ребро	Стадия	Масса	Масштаб
					Р	0,20 кг	1:1
					Лист 1	Листов 1
ГИП	Гордеев			Полоса 8х80 ГОСТ 103-76* / ГОСТ 535-88*	ОАО Моспромтранспроект	
Проверил	Егорова					
Выполнил	Лаптева					

Взам. инв. № | Подпись и дата | Инв. № подл.

2 - 2
M 1:2

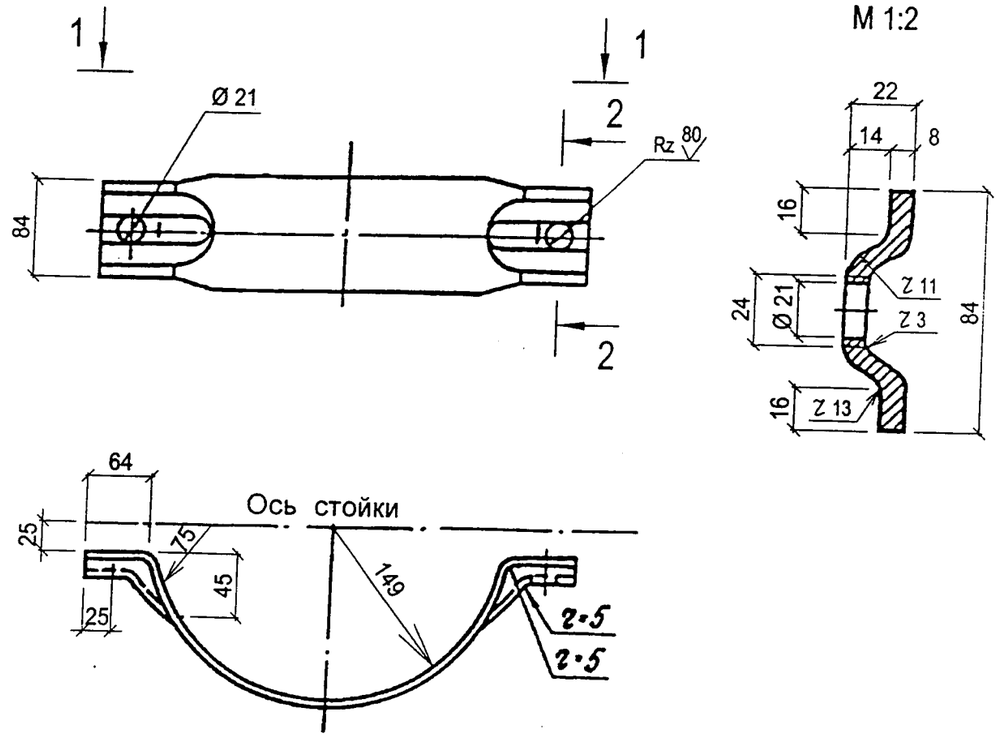

Длина заготовки - 560 мм

Марка стали детали соответствует марке стали блока ригеля.

				6458и* - 07.1.0.0.1		
				Хомут	Стадия	Масса	Масштаб
					Р	3,52 кг	1:5
					Лист 1	Листов 1
ГИП	Гордеев			Полоса 8х100 ГОСТ 103-76* / ГОСТ 535-88*	ОАО Моспромтранспроект	
Проверил	Егорова					
Выполнил	Лаптева					

Взам. инв. № | Подпись и дата | Инв. № подл.

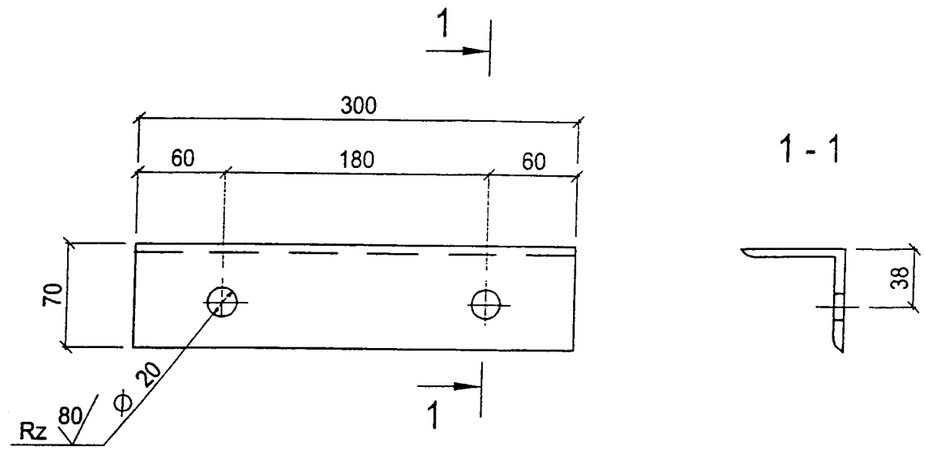

Марка стали детали соответствует марке стали блока ригеля.

				6458и* - 07.1.0.0.4		
				Накладка	Стадия: Р	Масса: 1,92 кг	Масштаб: 1:4
					Лист 1	Листов 1
ГИП	Гордеев			Уголок 70х70х6 ГОСТ 8509-93 / ГОСТ 27772-88*	ОАО Моспромтранспроект	
Проверил	Егорова					
Выполнил	Лаптева					

Взам. инв. № | Подпись и дата | Инв. № подл.

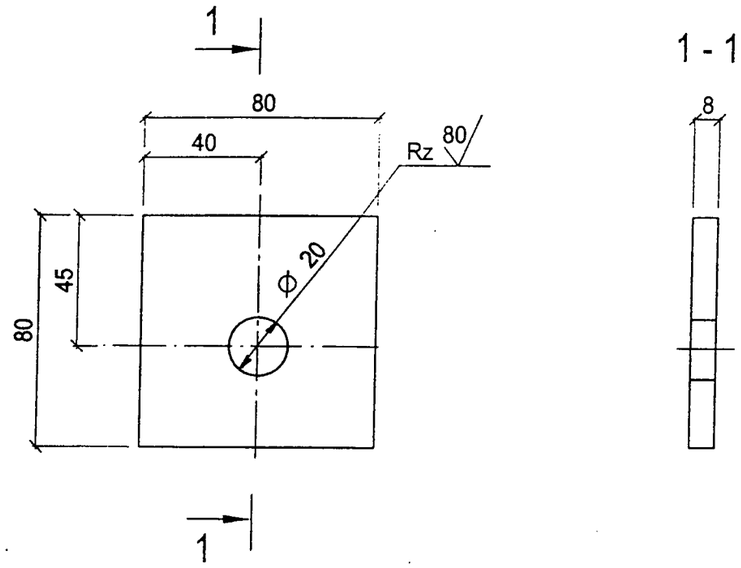

Марка стали детали соответствует марке стали блока ригеля.

				6458и* - 07.1.0.0.5		
				Планка - полоса	Стадия: Р	Масса: 0,38 кг	Масштаб: 1:2
					Лист 1	Листов 1
ГИП	Гордеев			Полоса 8х80х80 ГОСТ 103-76* / ГОСТ 535-88*	ОАО Моспромтранспроект	
Проверил	Егорова					
Выполнил	Лаптева					

Взам. инв. № | Подпись и дата | Инв. № подл.

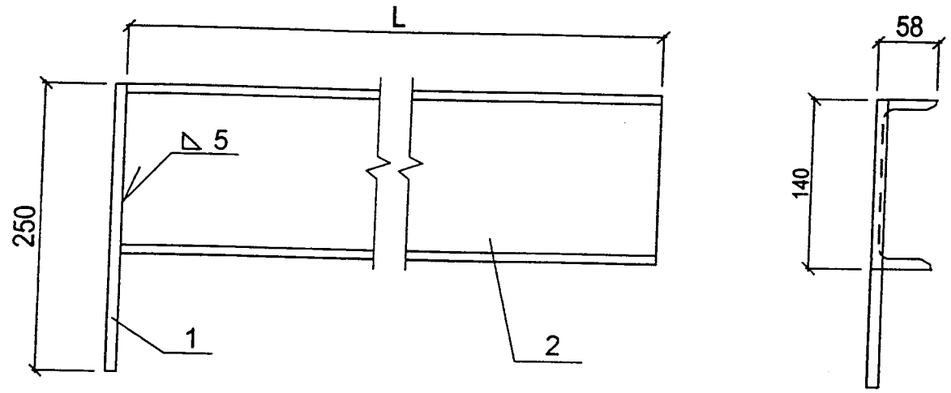

Марка, поз.	Обозначение	Наименование	Кол.	Масса ед.,кг	Приме-чание
		Детали			
1	6458и*- 07.2.0.0.1	Заземляющий выпуск			
		Ø 12 А-III ГОСТ 5781-82* L=250	1	0,22	
	Переменные данные для исполнений				
		Детали			
2	6458и*- 07.2.0.0.2	Швеллер №14 L=570	1	7,02	
	07.2.0.0.3	Швеллер №14 L=950	1	11,68	одиночная стойка
	07.2.0.0.3 -01	Швеллер №14 L=950	1	11,68	спаренная стойка

Обозначение	L мм	Масса кг
6458и*- 07.2.0.0.0	570	7,24
- 01	950	11,90
- 02	950	11,90

Взам. инв. №

Подпись и дата

Инв. № подл.

ГИП	Гордеев		
Проверил	Егорова		
Выполнил	Лаптева		

6458и* - 07.2.0.0.0

Швеллер

Стадия	Масса	Масштаб
Р	см. табл.	1:10
Лист 1	Листов 1	

ОАО Моспромтранспроект

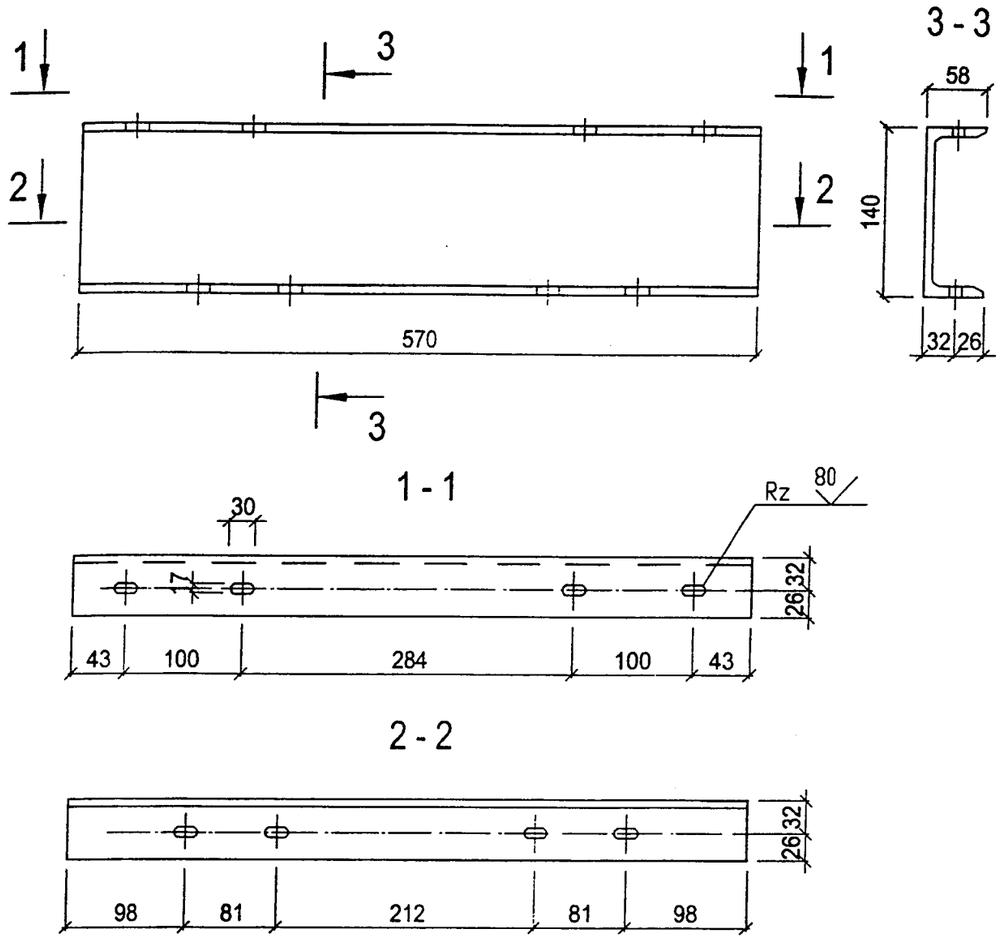

Марка стали детали соответствует марке стали блока ригеля.

				6458и* - 07.2.0.0.2
				Швеллер № 14 — Стадия: Р; Масса: 7,02 кг; Масштаб: 1:5; Лист 1; Листов 1
ГИП	Гордеев			Швеллер 14 ГОСТ 8240-97 / ГОСТ 27772-88*
Проверил	Егорова			ОАО Моспромтранспроект
Выполнил	Лаптева			

Взам. инв. № | Подпись и дата | Инв. № подл.

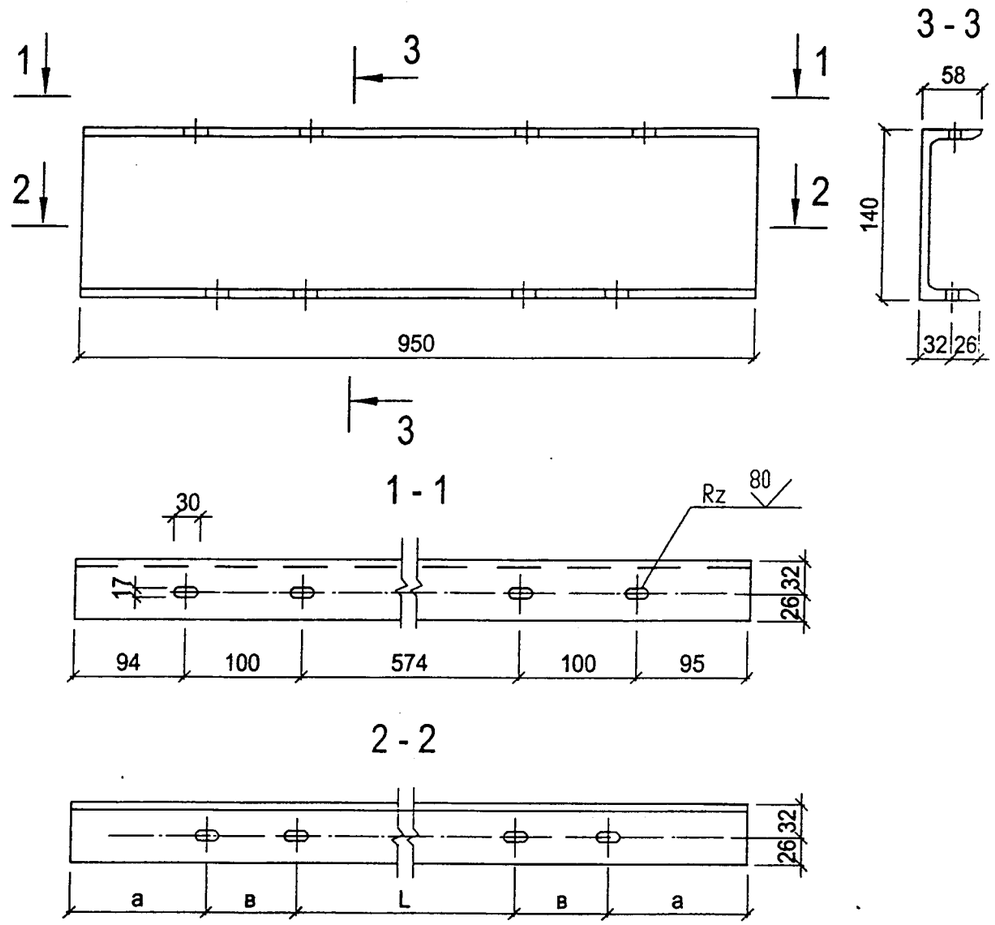

Обозначение	а мм	в мм	L мм
6458и* - 07.2.0.0.3	288	81	212
- 01	116	218	282

Марка стали детали соответствует марке стали блока ригеля.

				6458и* - 07.2.0.0.3
				Швеллер № 14, L = 950 — Стадия: Р; Масса: 11,68 кг; Масштаб: 1:5; Лист 1; Листов 1
ГИП	Гордеев			Швеллер 14 ГОСТ 8240-97 / ГОСТ 27772-88*
Проверил	Егорова			ОАО Моспромтранспроект
Выполнил	Лаптева			

Взам. инв. № | Подпись и дата | Инв. № подл.

Инв. № подл.	Подпись и дата	Взам. инв. №

Марка, поз.	Обозначение	Наименование	Количество на исполнение 6458и* - 08.1.0.0.0										Масса ед.,кг	Примечание
			—	01										
		Документация												
	6458и* - 08.1.0.0.0 СБ	Сборочный чертеж												
	00.0.0.0.0 ТО	Техническое описание												
		Детали												
1	6458и* - 08.1.0.0.1	Тетива L = 8730												
	б.ч.	Уголок 40х40х4 ГОСТ 8509-93 / С 345 ГОСТ 27772-88*	2	2									21,13	
2	6458и* - 08.1.0.0.2	Ступень L = 330												
	б.ч.	Уголок 25х25х4 ГОСТ 8509-93 / С 345 ГОСТ 27772-88*	21	21									0,48	
3	6458и* - 08.1.0.0.3	Ступень нижняя L = 440												
	б.ч.	Уголок 40х40х4 ГОСТ 8509-93 / С 345 ГОСТ 27772-88*	1	1									1,07	

Изм.	Кол.уч.	Лист	№ док.	Подп.	Дата
ГИП		Гордеев			
Проверил		Егорова			
Выполнил		Лаптева			

6458и* - 08.1.0.0.0

Лестница
Спецификация

Стадия	Лист	Листов
Р	1	2

ОАО Моспромтранспроект

Инв. № подл.	Подпись и дата	Взам. инв. №

Марка, поз.	Обозначение	Наименование	Количество на исполнение 6458и* - 08.1.0.0.0										Масса ед.,кг	Примечание
			—	01										
4	6458 - 08.1.0.0.4	Упор L = 100												
	б.ч.	Круг В12 ГОСТ 2590-88 / Ст3сп ГОСТ 535-88*	2	2									0,09	
5	6458 - 08.1.0.0.5	Скоба опорная	2	2									1,21	
6	6458 - 08.1.0.0.6	Уголок поперечный	4	4									1,07	
7	6458 - 08.1.0.0.7	Уголок продольный L = 410												
	б.ч.	Уголок 25х25х4 ГОСТ 8509-93 / С 345 ГОСТ 27772-88*	8	—									0,60	
8	6458 - 08.1.0.0.8	Уголок продольный L = 160												
	б.ч.	Уголок 25х25х4 ГОСТ 8509-93 / С 345 ГОСТ 27772-88*	—	8									0,23	

Рис. 1

1 - 1

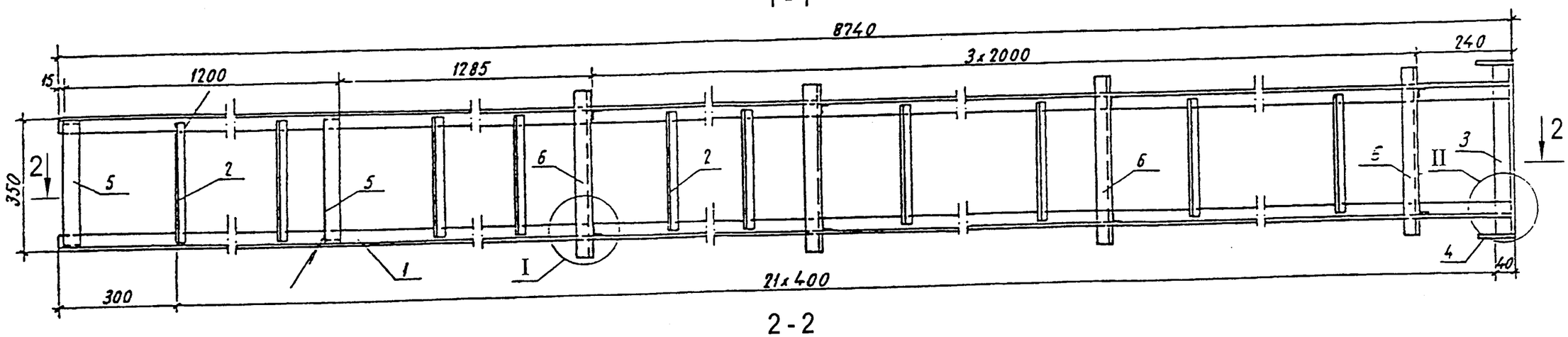

2 - 2

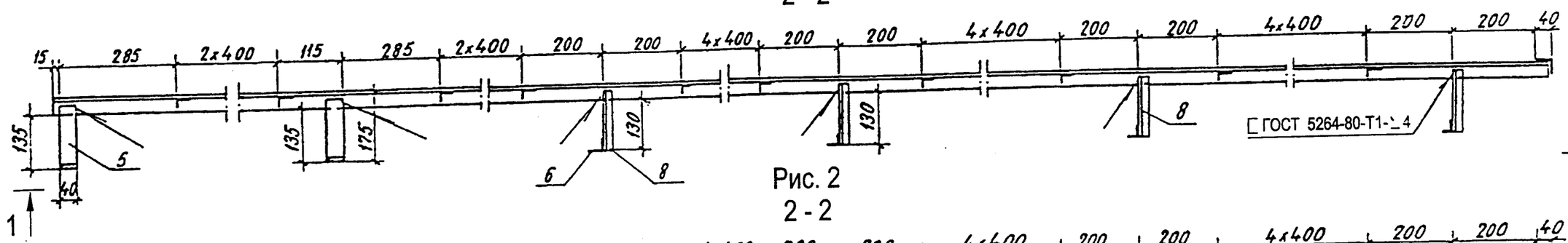

Рис. 2

2 - 2

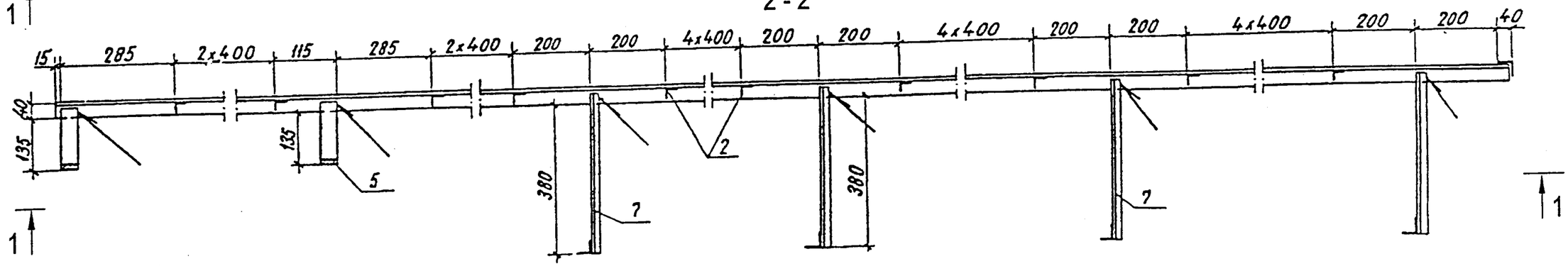

Обозначение	Тип опоры	Рис.	Масса, кг
6458и* - 08.1.0.0.0	С одиночными стойками	2	65,09
- 01	Со спаренными стойками	1	62,13

ГИП	Гордеев	
Проверил	Егорова	
Выполнил	Лаптева	

6458и* - 08.1.0.0.0 СБ

Лестница
Сборочный чертеж

Стадия	Масса	Масштаб
Р	см. табл.	1:25
Лист 1	Листов 2	

ОАО
Моспромтранспроект

Взам. инв. №

Подпись и дата

Инв. № подл.

(I) повернуто

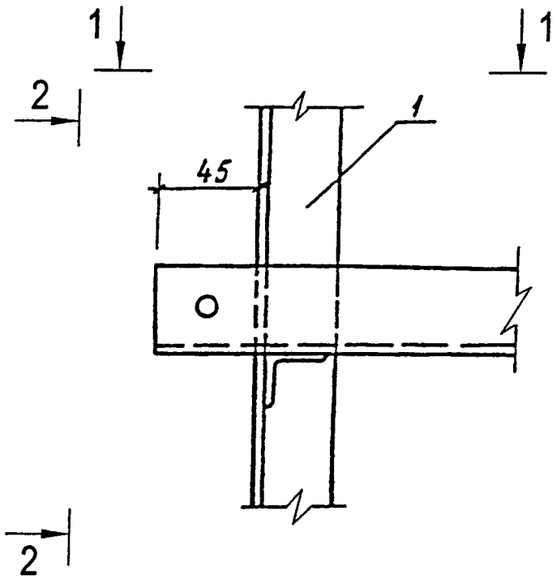

2 - 2

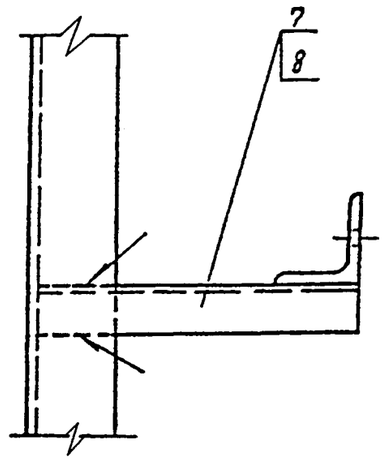

(II) повернуто

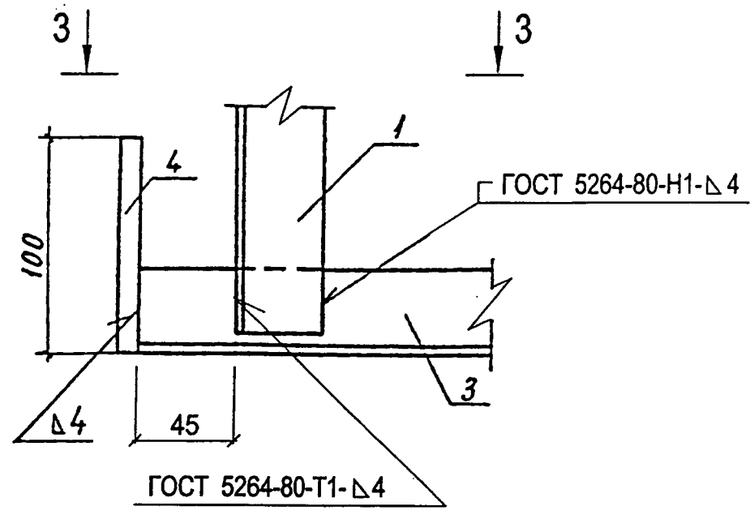

3 - 3

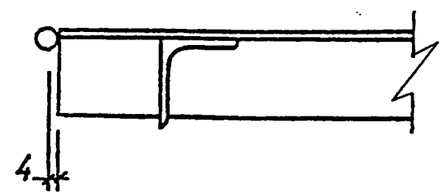

1 - 1

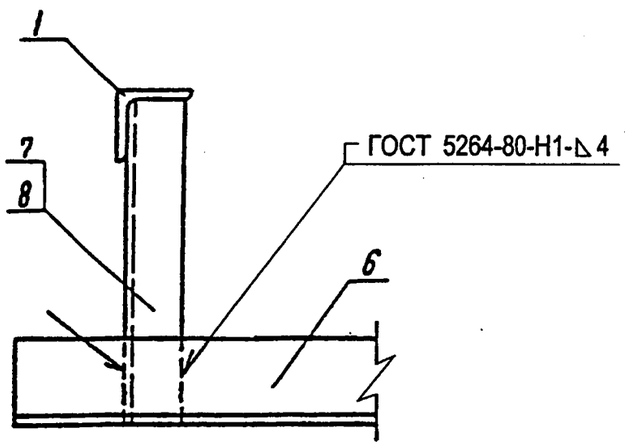

Сварку поз. 1 - 3, 1 - 6, 7, 8 производить по контуру сплошным швом.

Взам. инв. №	
Подпись и дата	
Инв. № подл.	

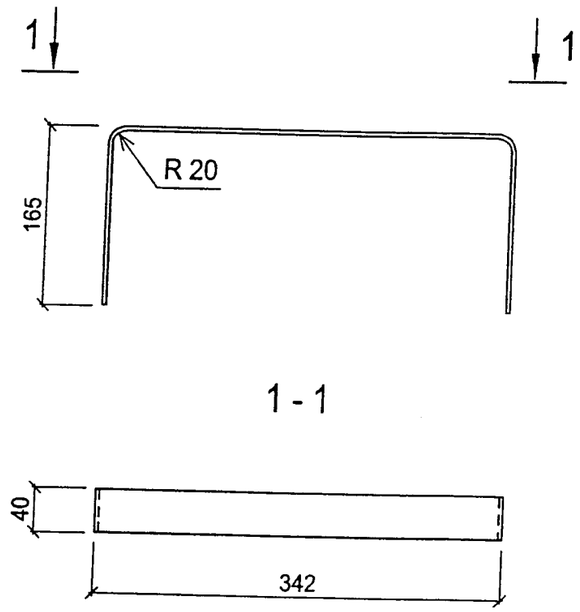

Длина заготовки L=640 мм

ГИП	Гордеев		6458и* - 08.1.0.0.5		
Проверил	Егорова		Скоба опорная	Стадия: Р	Масса: 1,21 кг	Масштаб: 1:5
Выполнил	Лаптева			Лист 1	Листов 1
			Полоса 6х40 ГОСТ 103-76* / Ст5сп ГОСТ 535-88*	ОАО Моспромтранспроект	

Взам. инв. № | Подпись и дата | Инв. № подл.

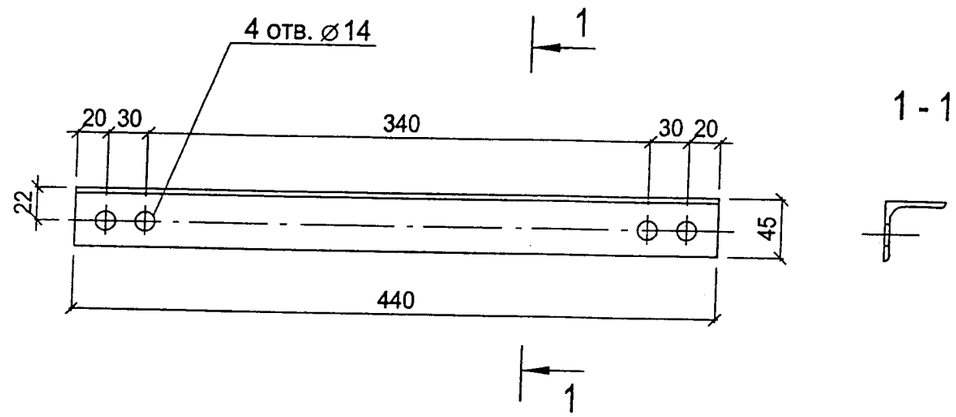

ГИП	Гордеев		6458и* - 08.1.0.0.6		
Проверил	Егорова		Уголок поперечный	Стадия: Р	Масса: 1,07 кг	Масштаб: 1:4
Выполнил	Лаптева			Лист 1	Листов 1
			Уголок 40х40х4 ГОСТ 8509-93 / С345 ГОСТ 27772-88*	ОАО Моспромтранспроект.	

Взам. инв. № | Подпись и дата | Инв. № подл.

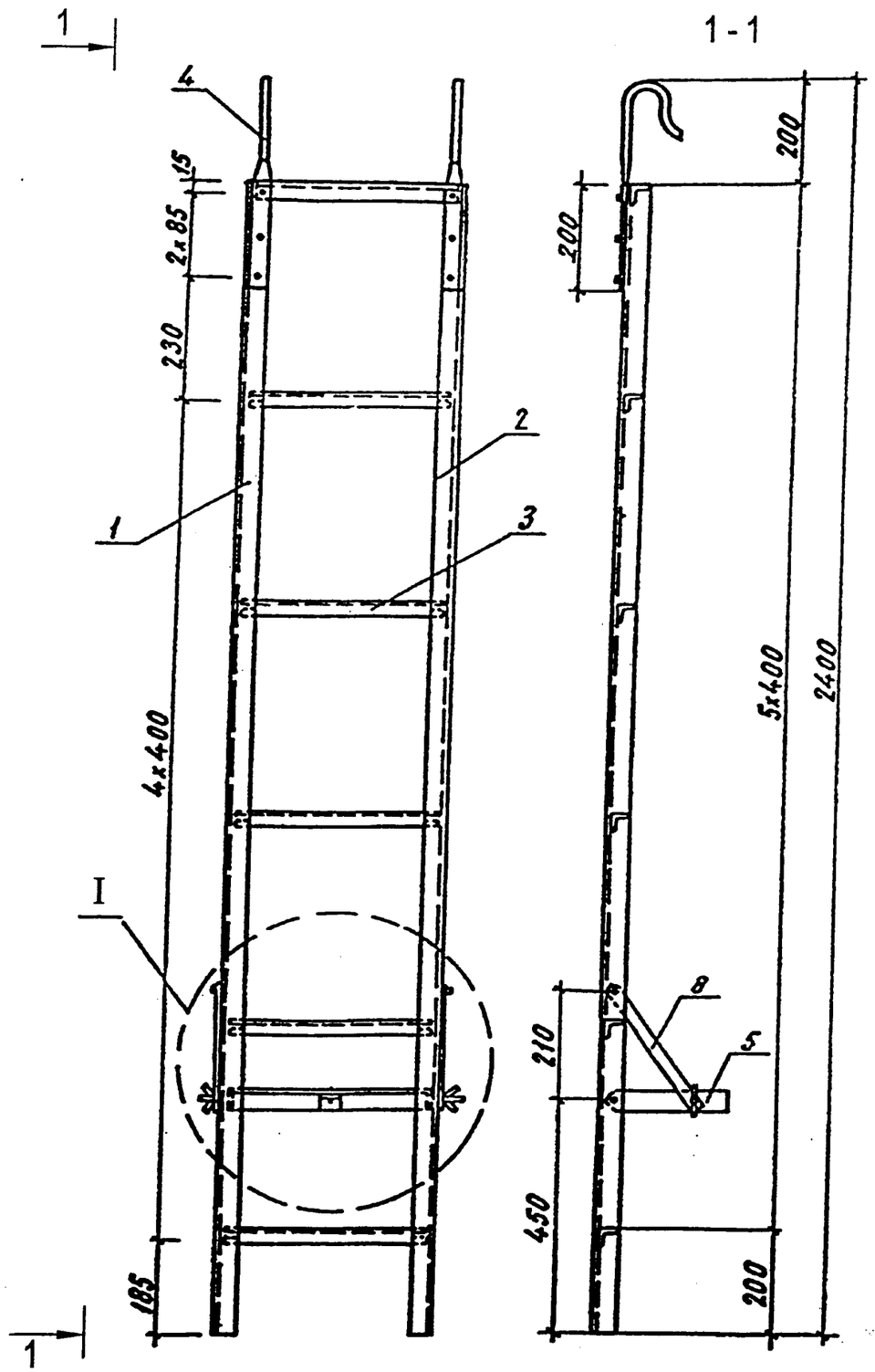

Марка, поз.	Обозначение	Наименование	Кол.	Масса ед.,кг	Приме-чание
1	6458и* - 08.2.0.0.1	Тетива левая	1	1,87	
2	- 01	Тетива правая	1	1,87	
3	6458и* - 08.2.0.0.2	Ступень	6	0,41	
4	6458и* - 08.2.0.0.3	Крюк	2	0,79	
5	6458и* - 08.2.0.0.4	Упор ограничителя	1	0,27	
6	6458и* - 08.2.0.0.5	Планка - 1	1	0,11	
7	6458и* - 08.2.0.0.6	Планка - 2	1	0,03	
8	6458и* - 08.2.0.0.7	Подкос ограничителя	2	0,06	
		Стандартные изделия			
9	б.ч.	Болт М 8х20 ГОСТ 7798-70*	6	0,013	
10		Гайка М 8 ГОСТ 5915-70*	4	0,005	
11		Гайка М 8 ГОСТ 3032-76*	2	0,015	
12		Заклепка 6х10 ГОСТ 10299-80*	30	0,004	
13		Шайба 8 ГОСТ 6958-78*	2	0,006	

1. Переносная лестница предназначена для подъема обслуживающего персонала на стационарную лестницу опоры (см. 6458и* - 08.1.0.0.0 СБ).
2. Конструкция лестницы принята из типового проекта железобетонных опор под ошиновку ОРУ 35 и 110 кВ (Инв. № 302/II).
3. Переносную лестницу изготавливают из алюминиевых сплавов по ГОСТ 13616-78 и ГОСТ 13737-90, фасонный прокат по ГОСТ 8617-81.

ГИП	Гордеев		
Проверил	Егорова		
Выполнил	Лаптева		

6458и* - 08.2.0.0.0

Лестница переносная

Стадия	Масса	Масштаб
Р	8,57 кг	1:10
Лист 1	Листов 1	

ОАО Моспромтранспроект

Взам. инв. № | Подпись и дата | Инв. № подл.

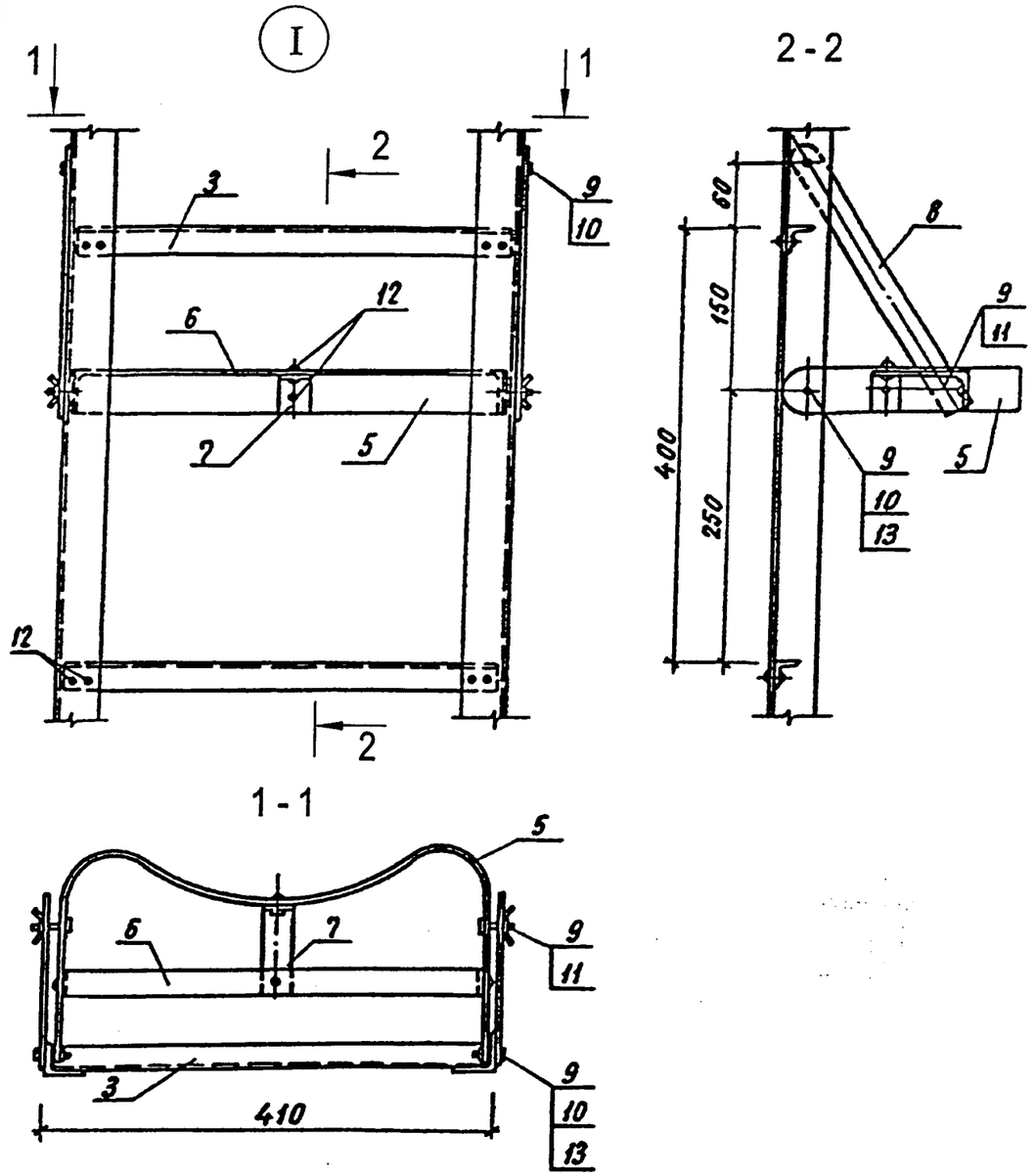

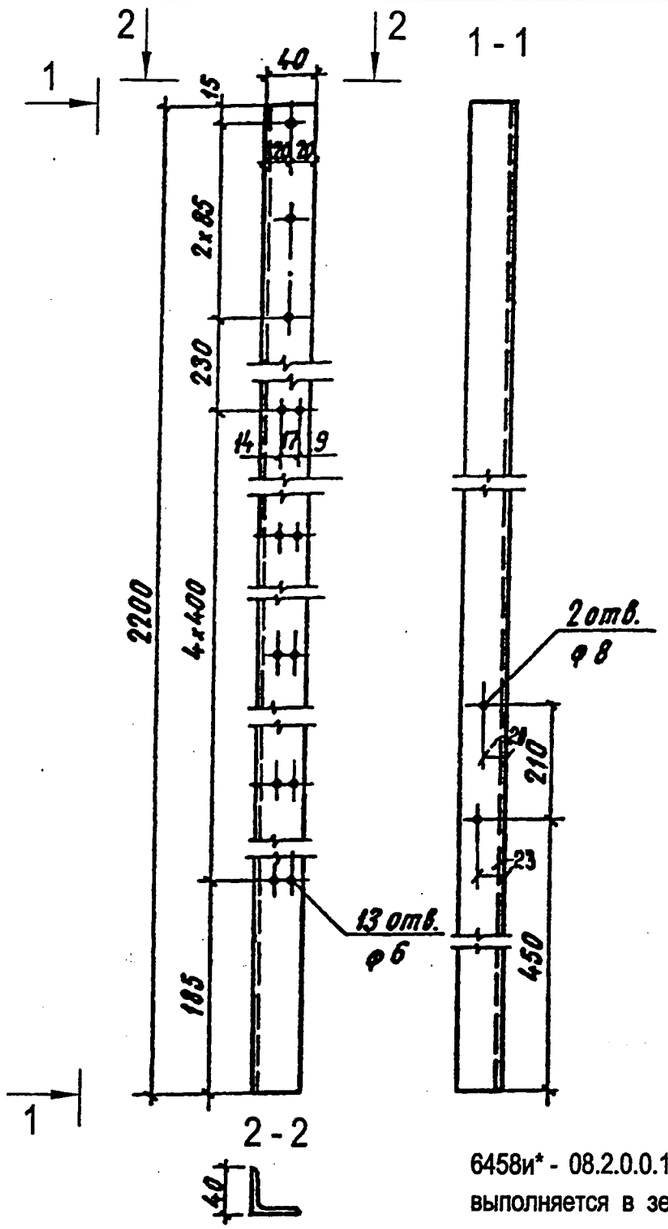

6458и* - 08.2.0.0.1-01 - тетива правая выполняется в зеркальном отражении

ГИП	Гордеев		
Проверил	Егорова		
Выполнил	Лаптева		

6458и* - 08.2.0.0.1

Тетива левая

Стадия	Масса	Масштаб
Р	1,87 кг	1:5
Лист 1	Листов 1	

Уголок АД 31Т410121х2200 ГОСТ 8617-81* / ГОСТ 13737-90

ОАО Моспромтранспроект

Взам. инв. № | Подпись и дата | Инв. № подл.

6458и* - 08.2.0.0.0

Лист 2

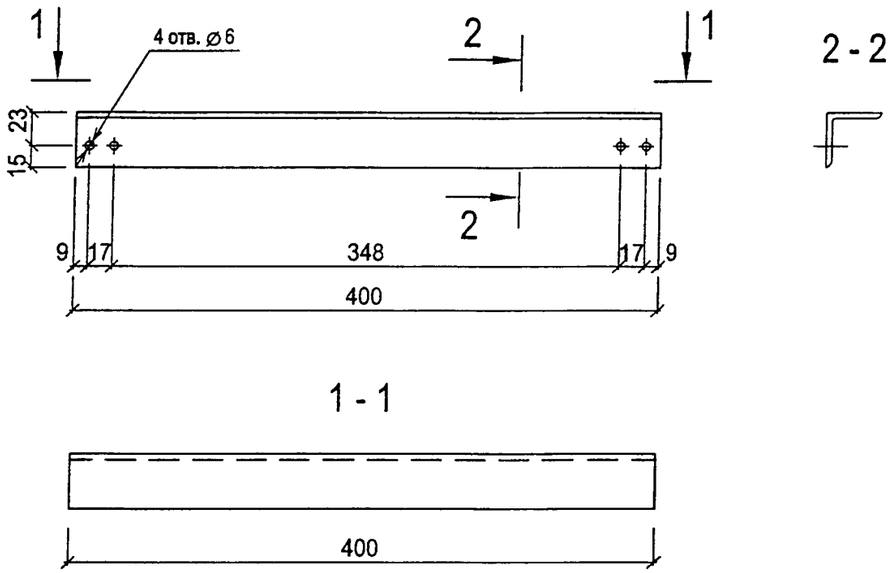

				6458и* - 08.2.0.0.2		
				Ступень	Стадия	Масса	Масштаб
					Р	0,41 кг	1:4
					Лист 1	Листов 1
ГИП	Гордеев			Уголок АД 31Т410121х400 ГОСТ 8617-81* / ГОСТ 13737-90	ОАО Моспромтранспроект	
Проверил	Егорова					
Выполнил	Лаптева					

Взам. инв. № | Подпись и дата | Инв. № подл.

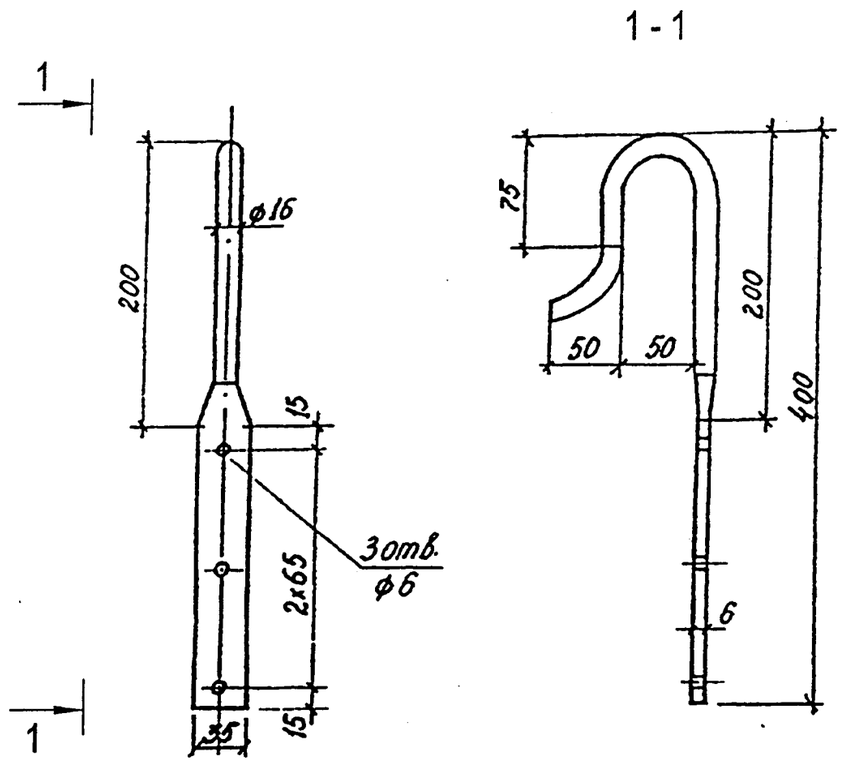

Длина заготовки L = 500 мм

				6458и* - 08.2.0.0.3		
				Крюк	Стадия	Масса	Масштаб
					Р	0,79 кг	1:4
					Лист 1	Листов 1
ГИП	Гордеев			Круг В 16 ГОСТ 2590-88 / Ст3сп ГОСТ 535-88*	ОАО Моспромтранспроект	
Проверил	Егорова					
Выполнил	Лаптева					

Взам. инв. № | Подпись и дата | Инв. № подл.

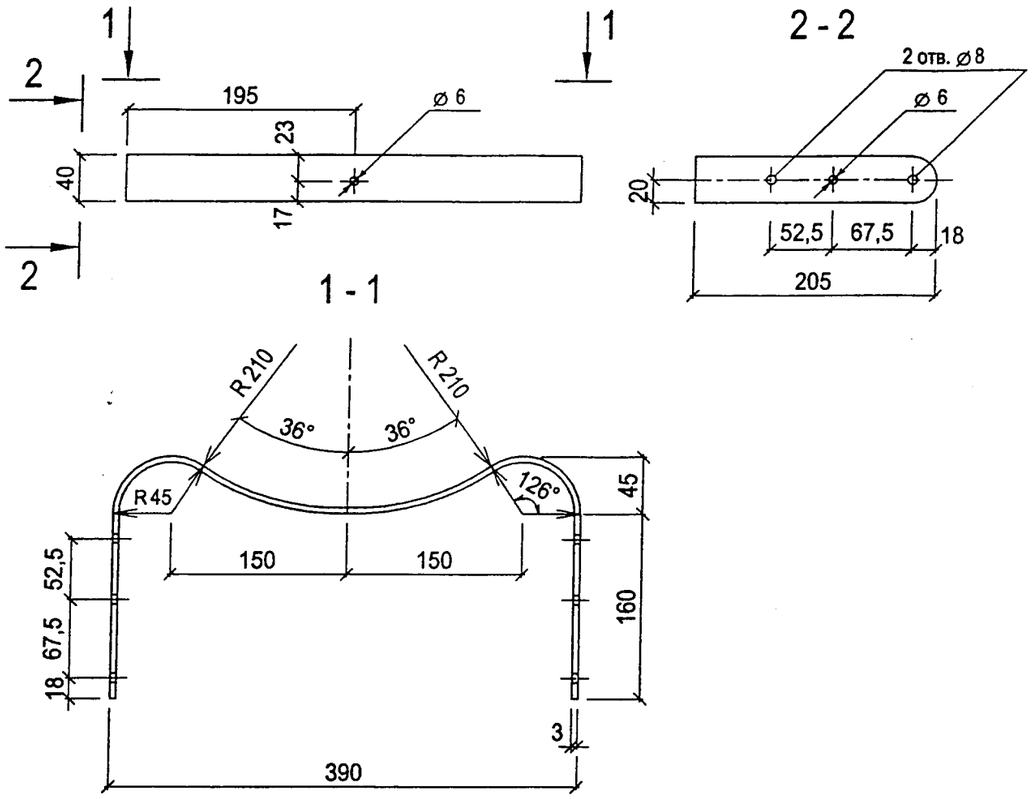

Длина заготовки L = 500 мм

Взам. инв. №						
Подпись и дата						
Инв. № подл.						
	ГИП	Гордеев		6458и* - 08.2.0.0.4		
	Проверил	Егорова		Упор ограничителя	Стадия: Р; Масса: 0,27 кг; Масштаб: 1:5	
	Выполнил	Лаптева			Лист 1; Листов 1	
				ГОСТ 13616-97	ОАО Моспромтранспроект	

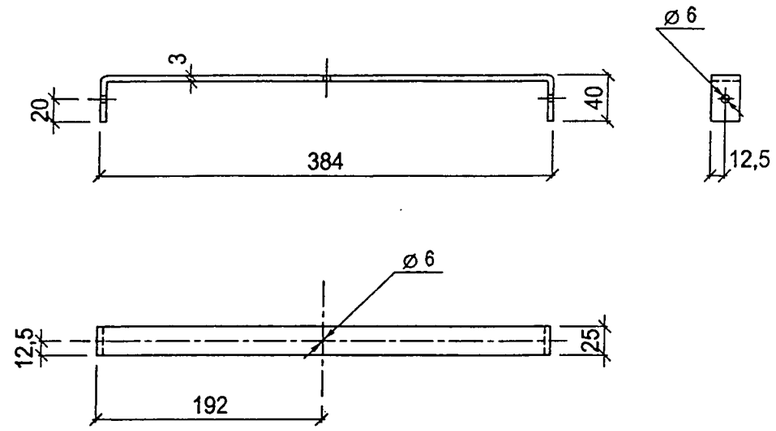

Длина заготовки L = 465 мм

Взам. инв. №						
Подпись и дата						
Инв. № подл.						
	ГИП	Гордеев		6458и* - 08.2.0.0.5		
	Проверил	Егорова		Планка - 1	Стадия: Р; Масса: 0,11 кг; Масштаб: 1:5	
	Выполнил	Лаптева			Лист 1; Листов 1	
				ГОСТ 13616-97	ОАО Моспромтранспроект	

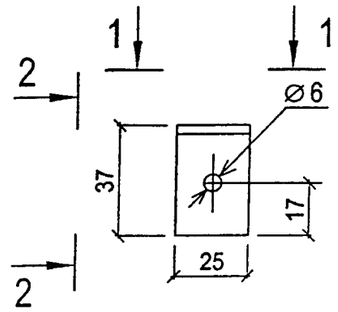

2 - 2

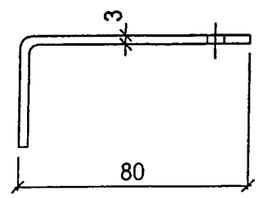

1 - 1

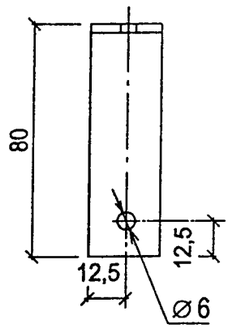

Длина заготовки 115 мм.

Взам. инв. №						
Подпись и дата						
Инв. № подл.						
				6458и* - 08.2.0.0.6		
				Планка - 2	Стадия: Р	Масса: 0,03 кг	Масштаб: 1:5
					Лист 1	Листов 1
ГИП	Гордеев			ГОСТ 13616-97	ОАО Моспромтранспроект	
Проверил	Егорова					
Выполнил	Лаптева					

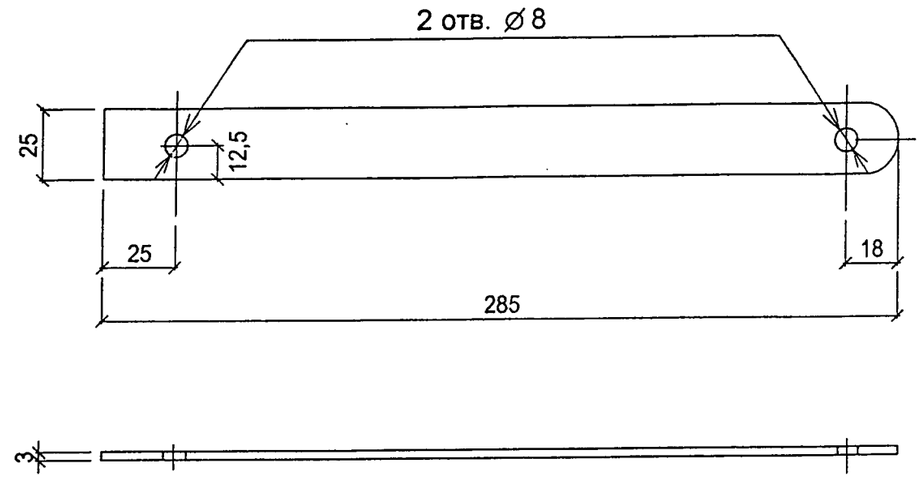

Взам. инв. №						
Подпись и дата						
Инв. № подл.						
				6458и* - 08.2.0.0.7		
				Подкос ограничителя	Стадия: Р	Масса: 0,06 кг	Масштаб: 1:2
					Лист 1	Листов 1
ГИП	Гордеев			ГОСТ 13616-97	ОАО Моспромтранспроект	
Проверил	Егорова					
Выполнил	Лаптева					

Инв. № подл.	Подпись и дата	Взам. инв. №

Марка, поз.	Обозначение	Наименование	Количество на исполнение 6458и* - 08.3.0.0.0										Масса ед.,кг	Примечание
			—	01										
		Документация												
	6458и* - 08.3.0.0.0 СБ	Сборочный чертеж												
	6458и* - 00.0.0.0.0 ТО	Техническое описание												
		Детали												
1	6458и* - 08.3.0.0.1	Дуга	1	—									0,71	
	-01	Дуга	—	1									0,84	
2	6458и* - 08.3.0.0.2	Шпилька	2	2									0,13	

Изм.	Кол.уч.	Лист	№ док.	Подп.	Дата
ГИП		Гордеев			
Проверил		Егорова			
Выполнил		Лаптева			

6458и* - 08.3.0.0.0

Хомут
Спецификация

Стадия	Лист	Листов
Р	1	1

ОАО
Моспромтранспроект

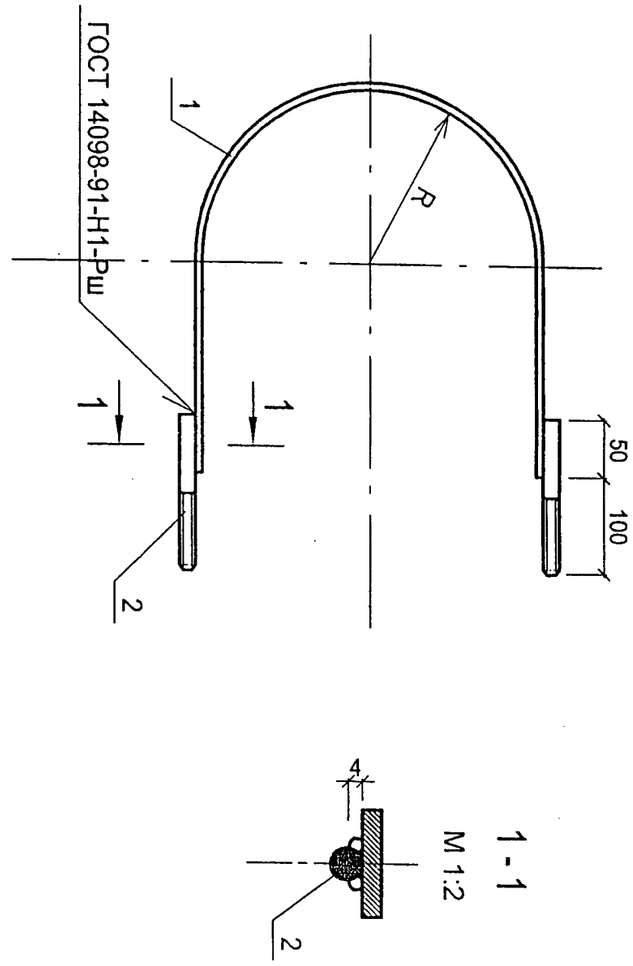

Обозначение	R, мм	Масса, кг
6458и* - 08.3.0.0.0	160	0,97
-01	190	1,10

Инв. № подл.	Подпись и дата	Взам. инв. №

Изм.	Кол.уч.	Лист	№ док.	Подп.	Дата
ГИП		Гордеев			
Проверил		Егорова			
Выполнил		Лаптева			

6458и* - 08.3.0.0.0 СБ

Хомут
Сборочный чертеж

Стадия	Масса	Масштаб
Р	см. табл.	1:5

Лист	Листов
1	1

ОАО
Моспромтранспроект

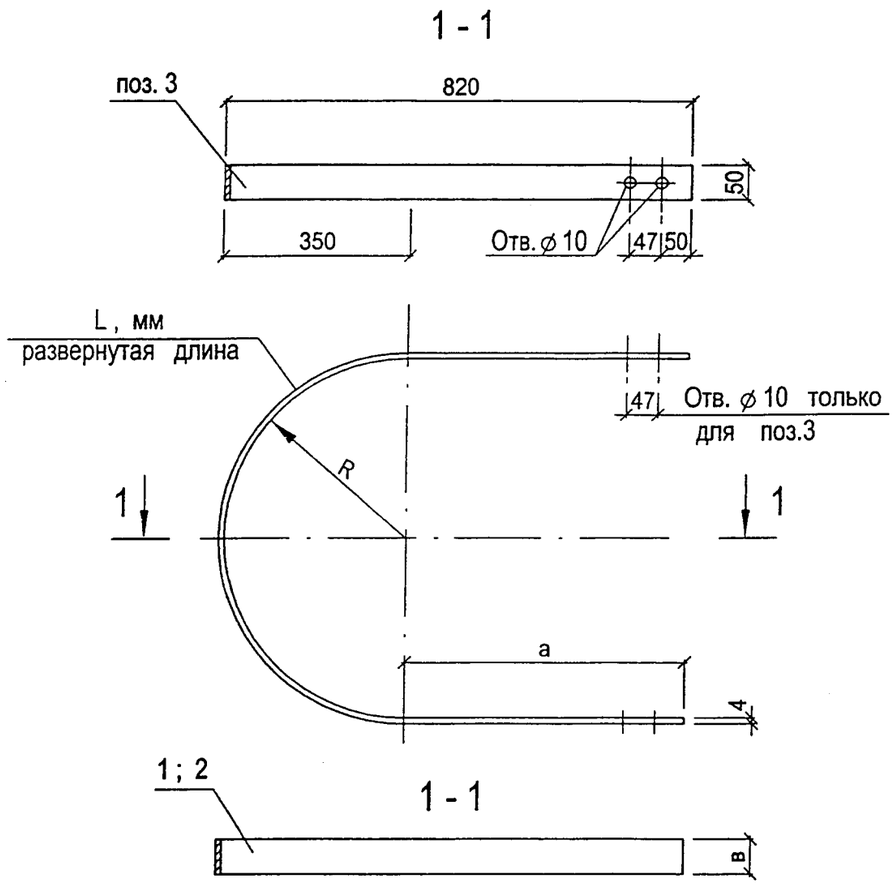

Поз.	Обозначение	R мм	L мм	a мм	в мм	Масса, кг
1	6458и* - 08.3.0.0.1	160	750	120	30	0,71
2	- 01	190	890	145	30	0,84
3	- 02	350	2040	470	50	3,20

Взам. инв. № | Подпись и дата | Инв. № подл.

ГИП	Гордеев		
Проверил	Егорова		
Выполнил	Лаптева		

6458и* - 08.3.0.0.1

Дуга

Стадия	Масса	Масштаб
Р	см. табл.	1 : 5
Лист 1	Листов 1	

Полоса 4 x В ГОСТ 103-76* / Ст3сп ГОСТ 535-88*

ОАО Моспромтранспроект

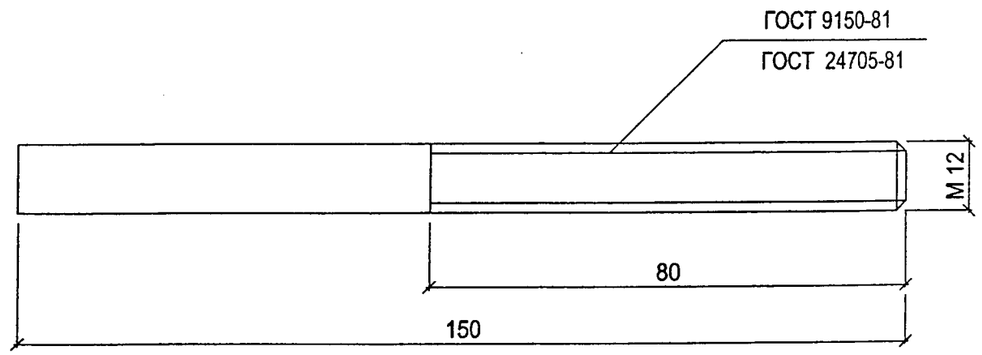

Взам. инв. № | Подпись и дата | Инв. № подл.

ГИП	Гордеев		
Проверил	Егорова		
Выполнил	Лаптева		

6458и* - 08.3.0.0.2

Шпилька

Стадия	Масса	Масштаб
Р	0,13 кг	1 : 1
Лист 1	Листов 1	

Круг В12 ГОСТ 2590-88* / Ст3сп ГОСТ 535-88*

ОАО Моспромтранспроект

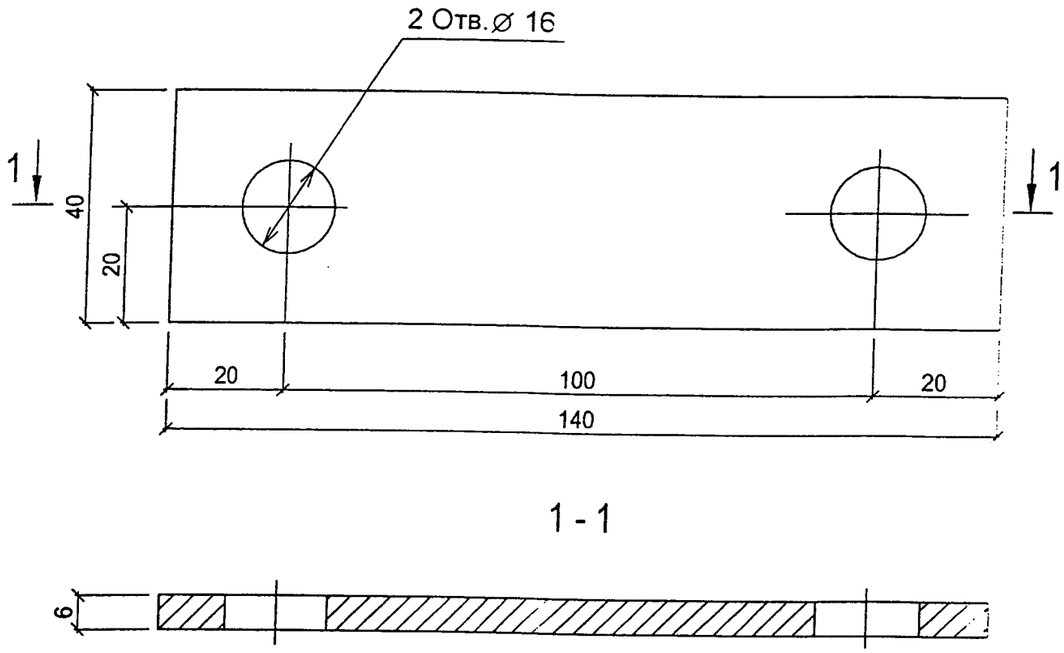

ГИП	Гордеев		6458и* - 08.0.0.0.1		
Проверил	Егорова		Планка - 3	Стадия: Р	Масса: 0,26 кг	Масштаб: 1:1
Выполнил	Лаптева			Лист 1	Листов 1
			Полоса 6х40 ГОСТ 103-76 / Ст3сп ГОСТ 535-88	ОАО Моспромтранспроект	

Взам. инв. № | Подпись и дата | Инв. № подл.

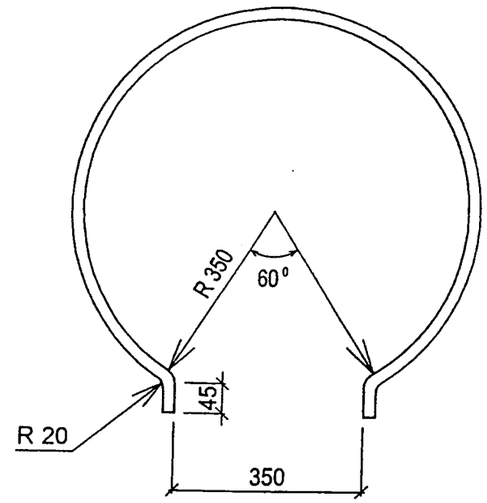

ГИП	Гордеев		6458и* - 08.4.0.0.1		
Проверил	Егорова		Дуга L = 1960 мм	Стадия: Р	Масса: 2,47 кг	Масштаб: 1:10
Выполнил	Лаптева			Лист 1	Листов 1
			Полоса 4х40 ГОСТ 103-76 / Ст3сп ГОСТ 535-88	ОАО Моспромтранспроект	

Взам. инв. № | Подпись и дата | Инв. № подл.

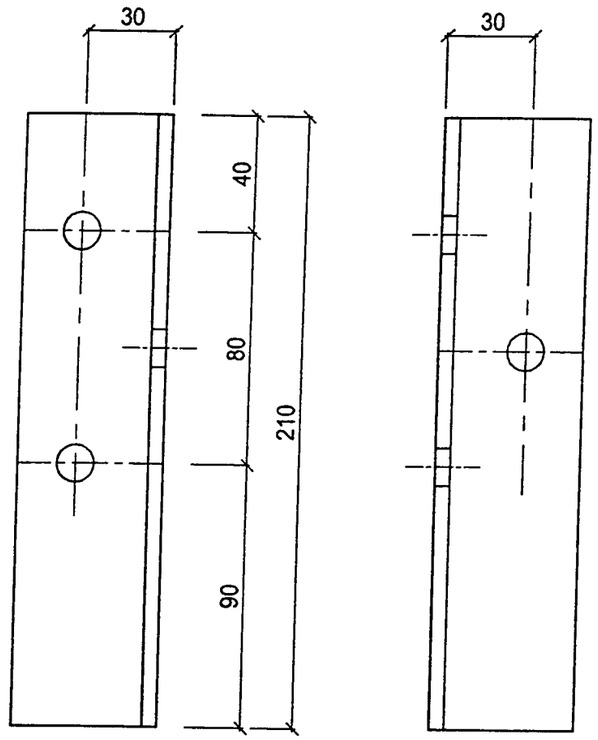

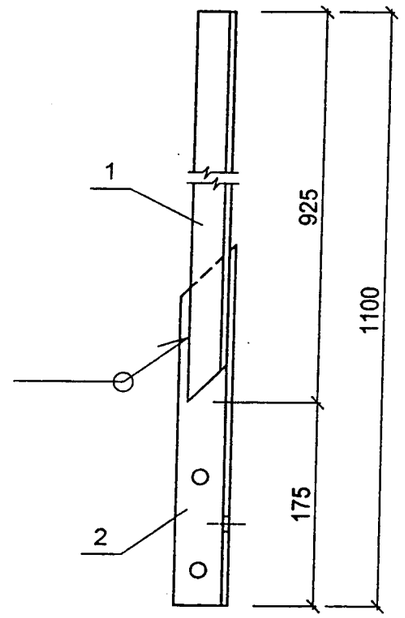

Марка, поз.	Обозначение	Наименование	Кол.	Масса ед.,кг	Приме-чание
		Детали			
1	6458и* - 09.0.0.0.2 - 1	Стойка перильная	1	2,39	
2	6458и* - 09.0.0.0.2 - 1	Переходный элемент	1	1,05	
		Стандартные изделия			
	б.ч.	Болт М 12х45 ГОСТ 7805-70*	3	0,057	
	б.ч.	Гайка М 12 ГОСТ 5915-70*	6	0,015	
	б.ч.	Шайба 12 ГОСТ 11371-78*	9	0,006	

Взам. инв. № | Подпись и дата | Инв. № подл.

ГИП	Гордеев	
Проверил	Егорова	
Выполнил	Лаптева	

6458и* - 09.0.0.0.1

Коротыш

Стадия	Масса	Масштаб
Р	0,79 кг	1:2
Лист 1	Листов 1	

Уголок L_50х50х5 ГОСТ 8509-93 ; L = 210

ОАО Моспромтранспроект

Взам. инв. № | Подпись и дата | Инв. № подл.

ГИП	Гордеев	
Проверил	Егорова	
Выполнил	Лаптева	

6458и* - 09.0.0.0.2

Стойка ограждения для ригелей на болтовых соединениях

Стадия	Лист	Листов
Р	1	1

ОАО Моспромтранспроект

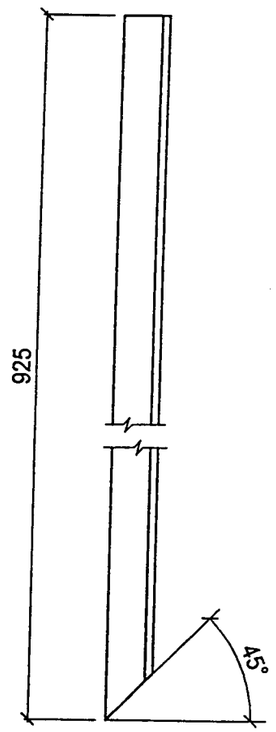

Взам. инв. №			
Подпись и дата			
Инв. № подл.			
ГИП	Гордеев		
Проверил	Егорова		
Выполнил	Лаптева		

6458и* - 09.0.0.0.2 - 1

Стойка перильная	Стадия	Масса	Масштаб
	Р	2,39 кг	1:4
	Лист 1	Листов 1	

Уголок ∟35х35х5 ГОСТ 8509-93 ; L = 925

ОАО Моспромтранспроект

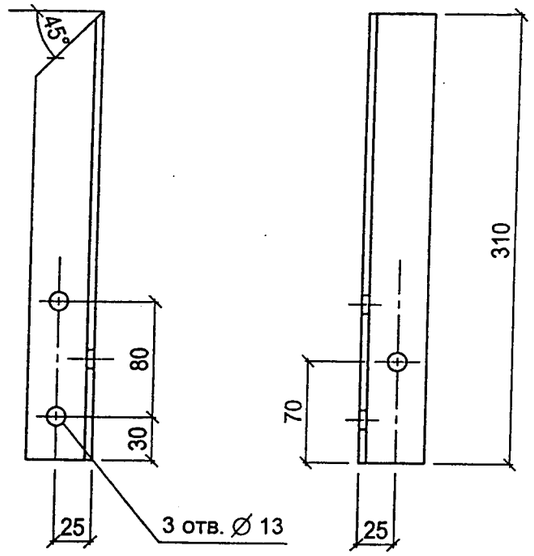

Деталь срезки обушка

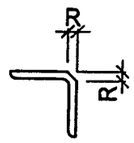

1. Для прилегания полок переходного элемента к полкам коротыша рекомендуется производить срезку обушка на длину накладки - см. узел Va (лист 6458и* - 02.0.0.0.0 МЧ вып. 1)
2. Срезка обушков определяется технологической картой завода.

Взам. инв. №			
Подпись и дата			
Инв. № подл.			
ГИП	Гордеев		
Проверил	Егорова		
Выполнил	Лаптева		

6458и* - 09.0.0.0.2 - 2

Переходный элемент	Стадия	Масса	Масштаб
	Р	1,05 кг	1:4
	Лист 1	Листов 1	

Уголок ∟45х45х5 ГОСТ 8509-93 ; L = 310

ОАО Моспромтранспроект

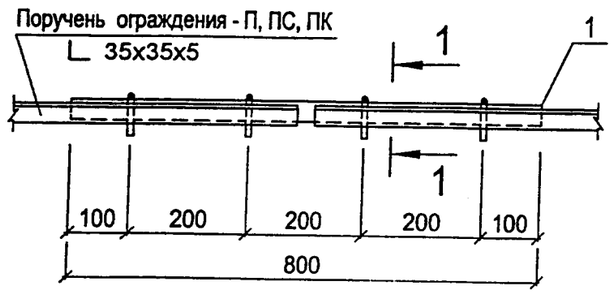

1 - 1

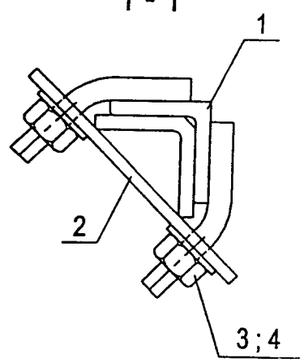

Марка, поз.	Обозначение	Наименование	Кол.	Масса ед.,кг	Приме-чание
		Детали			
1	6458и* - 09.0.0.0.3 - 1	Накладка перильная	1	2,30	
2	6458и* - 09.0.0.0.3 - 2	Планка - 4	4	0,09	
3	ГОСТ 5915-70*	Гайка М 8	8		
4	ГОСТ 11371-78	Шайба 1.8	8		

Взам. инв. № | Подпись и дата | Инв. № подл.

ГИП	Гордеев		
Проверил	Егорова		
Выполнил	Лаптева		

6458и* - 09.0.0.0.3

Узел крепление перил

Стадия	Лист	Листов
Р	1	4

ОАО Моспромтранспроект

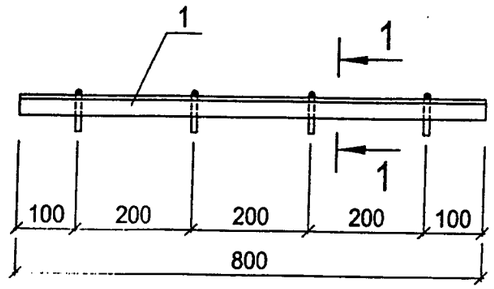

1 - 1

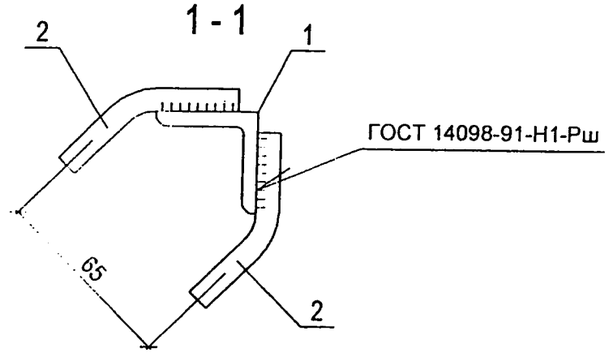

Марка, поз.	Обозначение	Наименование	Кол.	Масса ед.,кг	Приме-чание
		Детали			
1	б.ч.	Уголок 35х35х5 ГОСТ 8509-93; L=800	1	2,06	
2	6458и* - 09.0.0.0.4	Болт - анкер	8	0,03	

Марка стали детали соответствует марке стали блока ригеля.

Взам. инв. № | Подпись и дата | Инв. № подл.

ГИП	Гордеев	
Проверил	Егорова	
Выполнил	Лаптева	

6458и* - 09.0.0.0.3 - 1

Накладка перильная

Стадия	Масса	Масштаб
Р	2,30 кг	—
Лист 1	Листов 1	

ОАО Моспромтранспроект

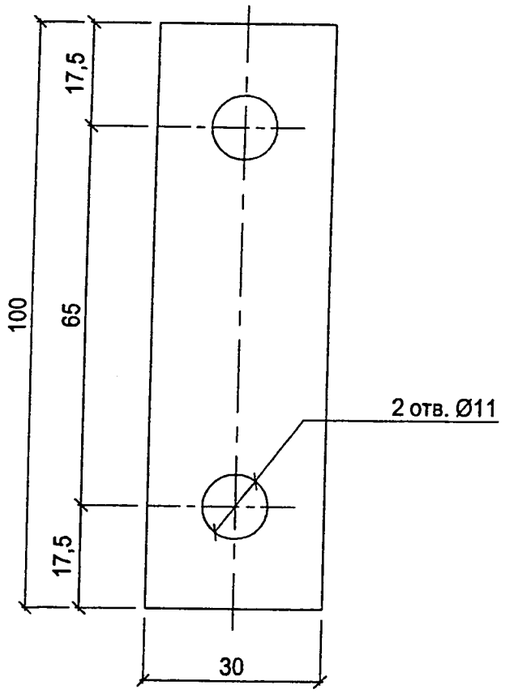

				6458и* - 09.0.0.0.3 - 2		
				Планка - 4	Стадия: Р	Масса: 0,09 кг	Масштаб: 1 : 1
					Лист 1	Листов 1
ГИП	Гордеев			Лист 30х100х4 ГОСТ 19903-74*	ОАО Моспромтранспроект	
Проверил	Егорова					
Выполнил	Лаптева					

Взам. инв. № | Подпись и дата | Инв. № подл.

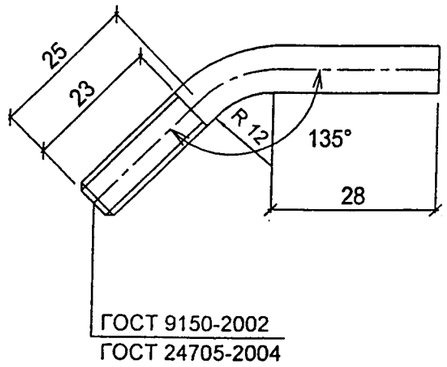

Длина заготовки 70 мм.

Марка стали детали соответствует марке стали блока ригеля.

				6458и* - 09.0.0.0.4		
				Болт - анкер	Стадия: Р	Масса: 0,03 кг	Масштаб: 1 : 1
					Лист 1	Листов 1
ГИП	Гордеев			Круг ∅8 ГОСТ 2590-88 / ГОСТ 535-88*	ОАО Моспромтранспроект	
Проверил	Егорова					
Выполнил	Лаптева					

Взам. инв. № | Подпись и дата | Инв. № подл.