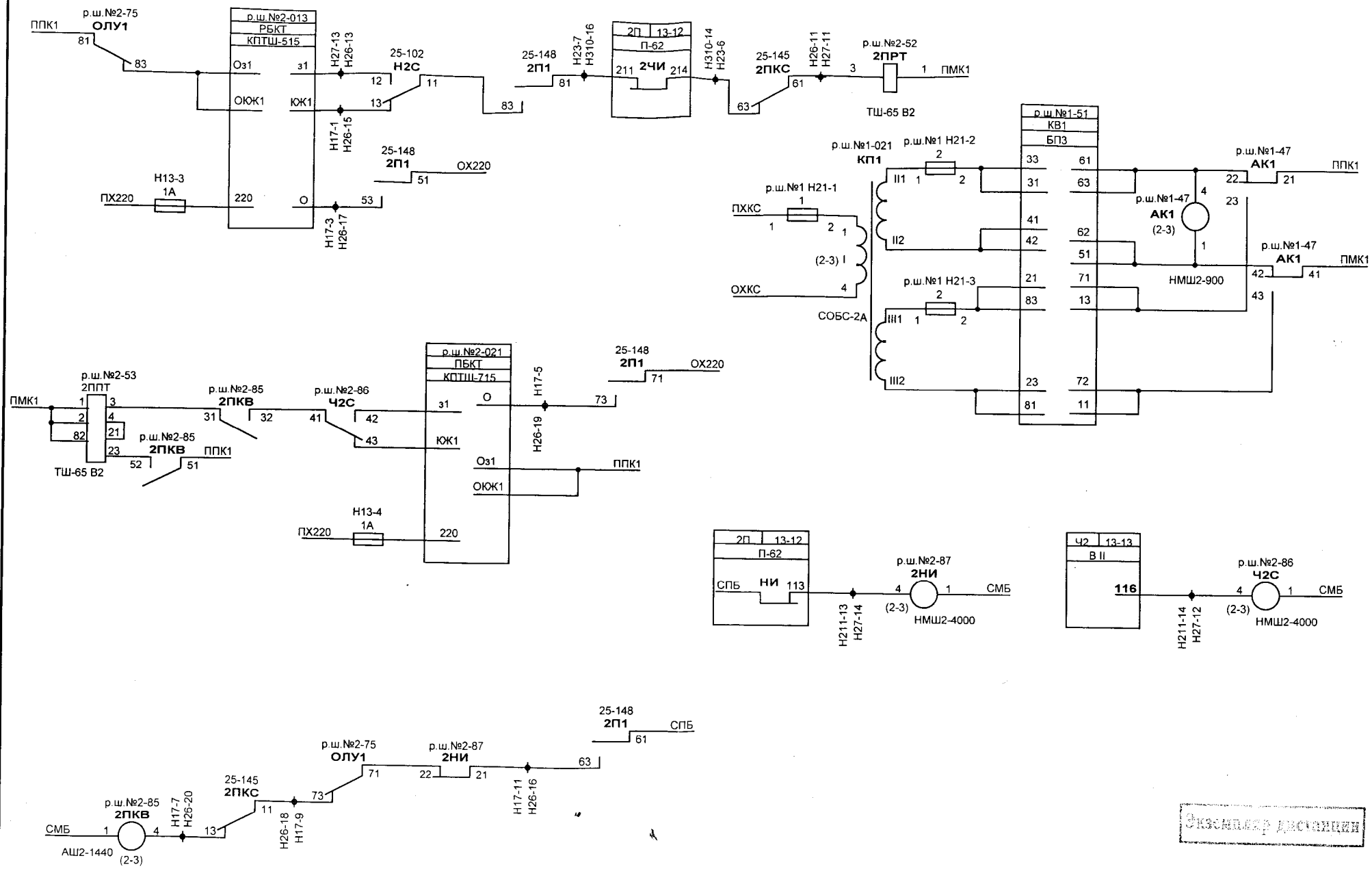

Экземпляр дистанции

Схема кодирования бокового пути 2П. Питание трансмиттерных реле станционных путей, стрелочных секций.

Инв. № 48-14

ШЧ			Станция Учулен
Проверил	Будяк		Оборудование путей устройствами АЛСН
Разработал	Бурдовицина		

Лист 4

Взам. инв. №

Подпись и дата

Инв № подл