СССР

МИНИСТЕРСТВО ПУТЕЙ СООБЩЕНИЯ

ГЛАВЖЕЛДОРПРОЕКТ

ТРАНСЭЛЕКТРОПРОЕКТ

# ТИПОВЫЕ УЗЛЫ И ДЕТАЛИ КОНТАКТНОЙ СЕТИ ЭЛЕКТРИФИЦИРОВАННЫХ ЖЕЛ. ДОРОГ

# 4.501-25

## УНИФИЦИРОВАННЫЕ ПОДДЕРЖИВАЮЩИЕ КОНСТРУКЦИИ ДЛЯ ПОДВЕСКИ ПРОВОДОВ НА ОПОРАХ КОНТАКТНОЙ СЕТИ

*АЛЬБОМ 1*

ЗАВОДСКИЕ ИЗДЕЛИЯ

СССР
МИНИСТЕРСТВО ПУТЕЙ СООБЩЕНИЯ
ГЛАВЖЕЛДОРПРОЕКТ
ТРАНСЭЛЕКТРОПРОЕКТ

# ТИПОВЫЕ УЗЛЫ И ДЕТАЛИ КОНТАКТНОЙ СЕТИ ЭЛЕКТРИФИЦИРОВАННЫХ ЖЕЛ. ДОРОГ

## 4.501-25

## УНИФИЦИРОВАННЫЕ ПОДДЕРЖИВАЮЩИЕ КОНСТРУКЦИИ ДЛЯ ПОДВЕСКИ ПРОВОДОВ НА ОПОРАХ КОНТАКТНОЙ СЕТИ

### АЛЬБОМ 1

### ЗАВОДСКИЕ ИЗДЕЛИЯ

Главный инженер института ..... Аксман Г.С.

Главный инженер проекта ..... Брод Г.Н.

Проект утвержден МПС
1 октября 1976 г., приказ № 65
Введен в действие с 01.01.78 г.
Приказ № 47 от 14.11.77 г.

1975

ИНВ № 1064

| Наименование изделия | | Исполнение | Обозначение | Номер листа |
|---|---|---|---|---|
| Заглавный лист | | | 1064-00.00 | 1 |
| Титульный лист | | | 1064-1.10.00 | 2 |
| Спецификация | | | 1064-1.20.00 | 3 |
| Пояснительная записка | | | 1064-1.30.00 | 4 |
| Кронштейн типа | КФ-5 | сборка | 1064-2.00.00СБ | 5 |
| | КФ-6,5 | | 1064-3.00.00СБ | |
| | КФС | | 1064-[illegible]СБ | |
| | КФП-50 | | 1064-5.00.00СБ | |
| Балка кронштейна типа | КФ-5 | сборка | 1064-2.10.00СБ | 6 |
| | | спецификация | 1064-2.10.00 | |
| | КФ-6,5 | сборка | 1064-3.10.00СБ | |
| | | спецификация | 1064-3.10.00 | |
| | КФС | сборка | 1064-4.10.00СБ | 7 |
| Подкос | Подкос | сборка | 1064-2.20.00 | |
| | Балка подкоса | деталь | 1064-2.20.01 | |
| | Балка | деталь | 1064-2.10.01 | |
| Хомут | | деталь | 1064-2.10.02 | 8 |
| Балка | | | 1064-4.10.01 | |
| Пята | | | 1064-4.10.02 | |
| Накладка | | | 1064-4.10.03 | |
| Кронштейн типа КФС | | спецификация | 1064-4.00.00 | 9 |
| Балка кронштейна типа КФС | | | 1064-4.10.00 | |
| Тяга | | деталь | 1064-5.00.01 | |
| Накладка | | | 1064-5.10.01 | |
| Кронштейн типа КФП-50 | | спецификация | 1064-5.00.00 | 10 |
| Балка кронштейна типа КФП-50 | | | 1064-5.10.00 | |
| | | сборка | 1064-5.10.00СБ | |
| Кронштейн типа | КФУ-5 | сборка | 1064-6.00.00СБ | 11 |
| | КФУ-6,5 | | 1064-7.00.00СБ | |
| Балка кронштейна типа | КФУ-5 | сборка | 1064-6.10.00СБ | 12 |
| | | спецификация | 1064-6.10.00 | |
| | КФУ-6,5 | сборка | 1064-7.10.00СБ | |
| | | спецификация | 1064-7.10.00 | |
| Подкос кронштейна типа КФУ | | сборка | 1064-6.20.00СБ | 13 |
| | | спецификация | 1064-6.20.00 | |
| Балка подкоса | правая | деталь | 1064-6.20.01 | |
| | левая | | 1064-6.20.02 | |
| Кронштейн типа | КФ-5 | спецификация | 1064-2.00.00 | 14 |
| | КФ-6,5 | | 1064-3.00.00 | |
| | КФУ-5 | | 1064-6.00.00 | |
| | КФУ-6,5 | | 1064-7.00.00 | |
| | КФПУ-50 | сборка | 1064-8.00.00 | 15 |
| | КФПУ-63 | | 1064-9.00.00 | |
| Балка кронштейна типа | КФПУ-50 | | 1064-8.10.00СБ | 16 |
| | КФПУ-63 | | 1064-9.10.00СБ | |
| Кронштейн типа | КФПУ-50 | спецификация | 1064-8.00.00 | 17 |
| | КФПУ-63 | | 1064-9.00.00 | |
| Балка кронштейна типа | КФПУ-50 | | 1064-8.10.00 | |
| | КФПУ-63 | | 1064-9.10.00 | |
| Кронштейн типа | КФЭ | сборка | 1064-10.00.00СБ | 18 |
| | КФЭС | | 1064-11.00.00СБ | |
| | КФЭ | спецификация | 1064-10.00.00 | |
| | КФЭС | | 1064-11.00.00 | |
| Балка кронштейна КФЭ | | сборка | 1064-10.10.00 | 19 |
| Балка правая | | деталь | 1064-10.10.01 | |
| Бугель пластинчатый | | сборка | 1064-12.00.00 | 20 |
| Пластина | | деталь | 1064-12.00.01 | |
| Балка | правая | | 1064-8.10.01 | |
| | левая | | 1064-8.10.02 | |
| Скоба регулировочная | | сборка | 1064-13.00.00СБ | 21 |
| | | спецификация | 1064-13.00.00 | |
| Скоба | | деталь | 1064-13.00.01 | |
| Тяга сжатая | | | 1064-11.00.01 | |
| Бугель удлиненный | | сборка | 1064-14.00.00СБ | 22 |
| | | спецификация | 1064-14.00.00 | |
| Бугель | | деталь | 1064-14.00.01 | |
| Планка | | | 1064-14.00.02 | |
| Накладка для кронштейна типа КФЭ | | сборка | 1064-15.00.00СБ | 23 |
| | | спецификация | 1064-15.00.00 | |
| Накладка | | деталь | 1064-15.00.01 | |
| Стойка тип I-ф | | сборка | 1064-16.00.00СБ | 24 |
| Стойка | | сборка | 1064-16.10.00СБ | |
| Стойка тип I-ф | | спецификация | 1064-16.00.00 | 25 |
| Стойка | | | 1064-16.10.00 | |
| Полухомут | верхний | сборка | 1064-16.20.00 | |
| | нижний | | 1064-16.30.00 | |
| Стоек | | деталь | 1064-16.10.01 | 26 |
| Косынка | | | 1064-16.10.02 | |
| Ушко | | | 1064-16.20.01 | |
| Ушко с отверстием | | | 1064-16.30.01 | |
| Хомут тип I | | сборка | 1064-17.00.00СБ | 27 |
| Сегмент R156 | | спецификация | 1064-17.00.00 | |
| | | деталь | 1064-17.20.01 | |
| Полухомут R155 с заземляющим болтом | | сборка | 1064-17.10.00 | 28 |
| Полухомут R155 с пятой | | | 1064-17.20.00 | |
| Полухомут R155 | | деталь | 1064-17.10.01 | |

| Наименование изделия | | Исполнение | Обозначение | Номер листа |
|---|---|---|---|---|
| Хомут тип II | | сборка | 1064-18.00.00СБ | 29 |
| | | спецификация | 1064-18.00.00 | |
| Сегмент R190 | | деталь | 1064-18.20.01 | |
| Полухомут R190 с заземляющим болтом | | сборка | 1064-18.10.00 | 30 |
| Полухомут R190 с пятой | | | 1064-18.20.00 | |
| Полухомут R190 | | деталь | 1064-18.10.01 | |
| Кронштейн типа | ЭО-II | сборка | 1064-19.00.00СБ | 31 |
| | ЭО-IIУ | | 1064-20.00.00СБ | |
| | ЭО-II | | 1064-21.00.00СБ | 32 |
| | ЭО-IIУ | | 1064-22.00.00СБ | |
| | ЭО-II | спецификация | 1064-19.00.00 | 33 |
| | ЭО-IIУ | | 1064-20.00.00 | |
| | ЭО-II | | 1064-21.00.00 | |
| | ЭО-IIУ | | 1064-22.00.00 | |
| Траверса | Верхняя | деталь | 1064-19.00.01 | 34 |
| | Нижняя | | 1064-19.00.02 | |
| Подкос | | | 1064-19.00.03 | |
| Шайба | | | 1064-19.00.02 | |
| Штанга соединительная тип | I | сборка | 1064-19.10.00СБ | 35 |
| | II | | 1064-20.10.00СБ | |
| | I | спецификация | 1064-19.10.00 | |
| | II | | 1064-20.10.00 | |
| Штанга l=470 | | деталь | 1064-19.10.01 | 36 |
| Штанга l=190 | | | 1064-19.10.02 | |
| Штанга l=670 | | | 1064-20.10.01 | |
| Шайба | | | 1064-19.10.03 | |
| Накладка l=270 | | | 1064-19.10.04 | 37 |
| Накладка l=160 | | | 1064-19.10.05 | |
| Скоба подстроечная | | | 1064-19.10.06 | |
| Кронштейн типа | ЭНО | сборка | 1064-23.00.00СБ | 38 |
| | ЭНОУ | | 1064-24.00.00СБ | |
| | ЭНО | спецификация | 1064-23.00.00 | 39 |
| | ЭНОУ | | 1064-24.00.00 | |
| Траверса | | деталь | 1064-23.00.01 | |
| Подкос | | | 1064-23.00.02 | |
| Штырь ограничительный | | сборка | 1064-25.00.00СБ | 40 |
| | | спецификация | 1064-25.00.00 | |
| Штыря | | сборка | 1064-25.10.00 | |
| Стойка | | деталь | 1064-25.10.01 | |
| Штырь Ш-220-2 | | сборка | 1064-26.00.00СБ | 41 |
| | | спецификация | 1064-26.00.00 | |
| Штырь | | деталь | 1064-26.00.01 | |
| Крюк подвесной | | сборка | 1064-27.00.00СБ | 42 |
| | | спецификация | 1064-27.00.00 | |
| Крюк | | деталь | 1064-27.00.01 | |

1064/1

| Изм. | Лист | N Докум. | Подп. | Дата | 1064-1.30.00 | | | |
|---|---|---|---|---|---|---|---|---|
| Разраб. | | Кротовская | | | Содержание | Лит. | Лист | Листов |
| Провер. | | Иванов | | | | | 51 | |
| Руков. | | Постнов | | | | МПТС ТРАНСЭЛЕКТРОПРОЕКТ | | |
| Н.контр. | | Орлов | | | | | | |
| Утверд. | | Розенцвейг | | | | | | |

Копировал: Шишкина Формат А4

нагрузок „Р" и „Q" кронштейн должен применяться в соответствии с действующими нормами (где: Р – сумма горизонтальных нагрузок; Q – сумма вертикальных нагрузок).

На сборочных чертежах кронштейнов и других конструкций даны графики допустимых нормативных нагрузок. При расчете конструкции по предельным состояниям: приведенными на сборочных чертежах графиками, пользоваться нельзя из-за различных величин нагрузок.

При выбранном сочетании нагрузок „Р" и „Q" соответствующая точка их пересечения на графиках допустимых нагрузок должна быть ниже кривой, ограничивающей применение данного типа кронштейна.

К каждому графику дана схема приложения вертикальных „Q" и и горизонтальных „Р" нагрузок.

Металлические кронштейны проверены на действие монтажных нагрузок от двух проводов А-185, деревянные от двух проводов АС-70 при следующем способе монтажа: провода раскатывают и вытягивают на земле, а затем поднимают в седла (вес монтера не учитывался). Все кронштейны проверены на аварийный режим обрыва одного провода.

| Изм. | Лист | № докум. | Подпись | Дата | 1064-50.00.00ТУ | Лист 3 |
|---|---|---|---|---|---|---|

Спокойная сталь во всех случаях должна применяться для изготовления тяг и деталей, имеющих резьбу.

Для районов с расчетной температурой минус 40°С и ниже марка стали выбирается в соответствии с действующими нормами.

В рабочих чертежах конструкций и деталей в каждом отдельном случае указаны соответствующие марки стали.

Расчетная температура для определения марок стали должна определяться как средняя температура наружного воздуха наиболее холодной пятидневки согласно СНиП II-А.6-72 „Строительная климатология и геофизика. Основные положения проектирования".

Стальные конструкции и детали должны иметь надежное антикоррозийное покрытие. В рабочих чертежах предусмотрено покрытие масляной краской за два раза.

Все конструкции кронштейнов разработаны для установки на опорах контактной сети как на железобетонных конических, так и металлических.

Чертежи типовых деталей, примененных в проекте, в настоящий альбом не вошли и находятся в соответствующих типовых проектах.

При выборе типа кронштейна необходимо определить самые невыгодные сочетания

| Изм. | Лист | № докум. | Подпись | Дата | 1064-50.00.00ТУ | Лист 2 |
|---|---|---|---|---|---|---|

Копировал: Лесс Формат А4

Типовой техно-рабочий проект „Унифицированные поддерживающие конструкции для подвески проводов на опорах контактной сети" выполнены по плану типового проектирования на 1975 год в соответствии с техническим заданием № 106-ЦЭТ/13, утвержденным Главным управлением электрификации и энергетического хозяйства МПС 21 мая 1975 года.

Все конструкции, вошедшие в проект, разработаны для электрифицированных железных дорог как постоянного, так и переменного тока.

Проект выполнен в двух альбомах:

Альбом 1 – Заводские изделия
Альбом 2 – Изделия, изготовляемые на месте строительства.

В настоящем альбоме даны конструкции анкерных кронштейнов, стойки для крепления кронштейнов на ригеле жесткой поперечины, кронштейны обвода, надставки и т.д.

В проекте предусмотрено изготовление металлоконструкций из стали по группе В ГОСТ 380-71.
При этом для районов с расчетной температурой ниже минус 30°С до минус 40°С должна применяться полуспокойная сталь, а для районов с расчетной температурой минус 30°С и выше – кипящая.

| 1064/1 | 4 |
|---|---|

| Изм. | Лист | № докум. | Подпись | Дата | 1064-50.00.00ТУ |
|---|---|---|---|---|---|
| Разраб. | | Иванов | | | Технические условия |
| Провер. | | Постнов | | | |
| Рук. гр. | | Поспков | | | |
| Н. контр. | | Брод | | | |
| Утвердил | | Казанцев | | | |

| Лит. | Лист | Листов |
|---|---|---|
| 6 | 7 | 3 |

АКС ТРАНСЭЛЕКТРОПРОЕКТ МОСКВА

Копировал: Лесс Формат А4

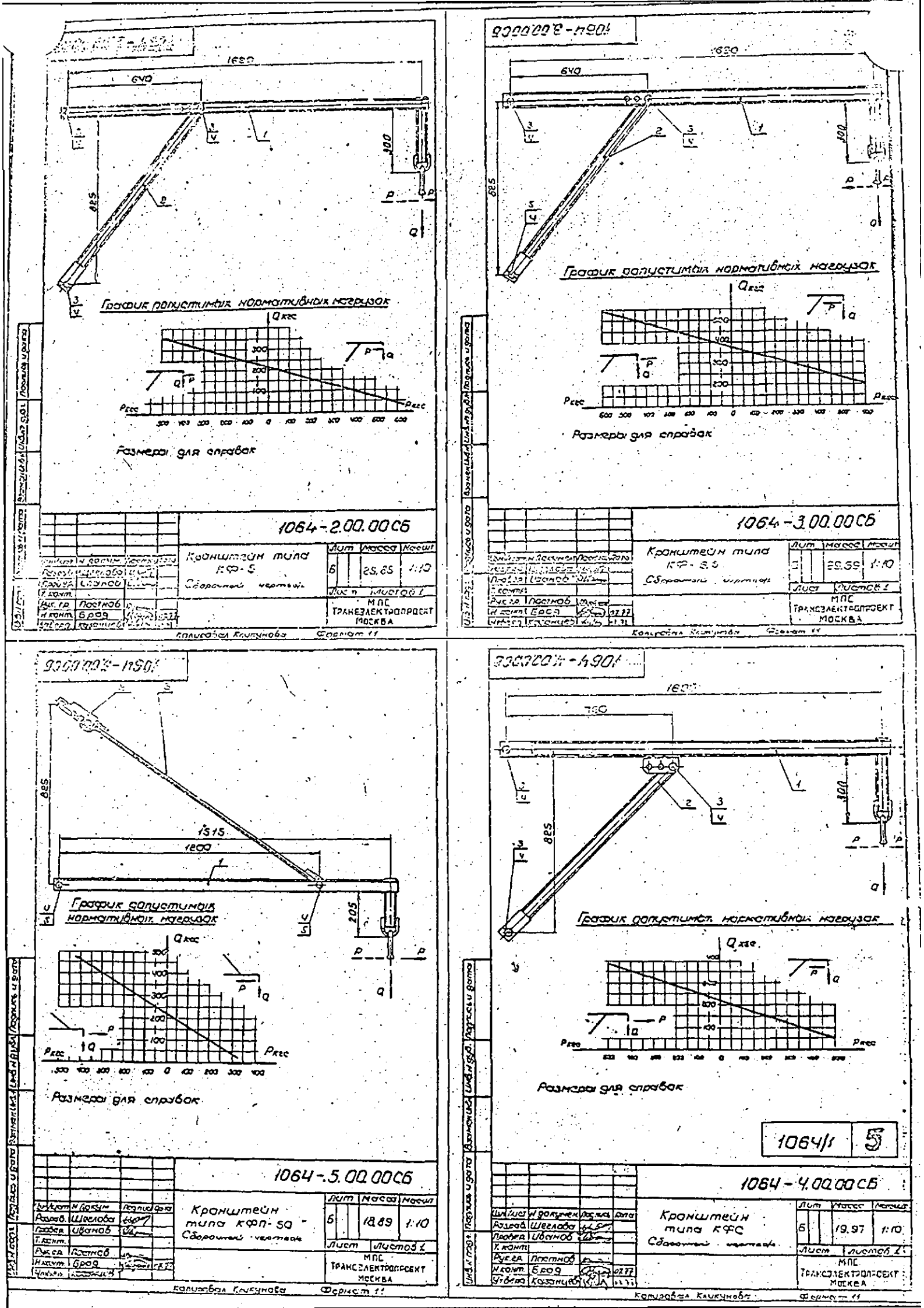
1680
640
825
100
P
Q
График допустимых нормативных нагрузок
Qрес
Pрес
Размеры для справок
1064-2.00.00СБ
Кронштейн типа КФ-5
Сборочный чертеж
Лит
Масса
Масш
1:10
Лист
Листов 1
МПС
ТРАНСЭЛЕКТРОПРОЕКТ
МОСКВА
Разраб. Шеглова
Пров. Иванов
Рук.гр. Постнов
Н.контр. Бров
Утв. Казанцев
Копировал Кликунова
Формат 11
1630
640
825
100
1064-3.00.00СБ
Кронштейн типа КФ-5.5
Сборочный чертеж
1:10
Лист
Листов 1
МПС
ТРАНСЭЛЕКТРОПРОЕКТ
МОСКВА
1315
1200
205
1064-5.00.00СБ
Кронштейн типа КФП-50
Сборочный чертеж
18,89
1:10
Лист
Листов 1
МПС
ТРАНСЭЛЕКТРОПРОЕКТ
МОСКВА
1064-4.00.00СБ
Кронштейн типа КФС
Сборочный чертеж
19,97
1:10
Лист
Листов 1
МПС
ТРАНСЭЛЕКТРОПРОЕКТ
МОСКВА
1064/1
5

| Позиция | Зона | Поз. | Обозначение | Наименование | Кол. | Примечание |
|---|---|---|---|---|---|---|
| | | | | **Документация** | | |
| 11 | | | 1064-2.10.00СБ | Сборочный чертеж | | |
| | | | | **Детали** | | |
| 11 | | 1 | 1064-2.10.01 | Балка | 2 | |
| 11 | | 2 | 1064-2.10.02 | Хомут | 1 | |
| 54 | | 3 | 1064-2.10.03 | Бусель $l=325$ в₁ | 1 | |
| | | | | Швеллер $\frac{5\ ГОСТ\ 8240-72}{ВСт3пс6\ ГОСТ\ 535-58}$ | | 1.57 |
| 54 | | 4 | 1064-2.10.04 | Накладка $l=80$ в₁ | 4 | |
| | | | | Полоса $\frac{3\times70\ ГОСТ\ 103-57}{ВСт3пс6\ ГОСТ\ 535-58}$ | | 0.16 |
| | | | | **Прочие изделия** | | |
| | | 5 | | Серьга сварная | 1 | |
| | | | | Каталог 3.501-39 | | |
| | | | | Чертеж КС-095-68 | | |

1064-2.10.00

| Изм. | Лист | № докум. | Подпись | Дата | | | | |
|---|---|---|---|---|---|---|---|---|
| Разраб. | | Новоградский | | | Балка кронштейна типа КФ-5 | Лит. | Лист | Листов |
| Провер. | | Сбанов | | | | 6 | | 1 |
| Гл.спец. | | Постнов | | | | МПС Трансэлектропроект Москва | | |
| Н.контр. | | Брод | | 07.77 | | | | |
| Утверд. | | Казанцев | | 11.77 | | | | |

Копировал Формат 11

| Позиция | Зона | Поз. | Обозначение | Наименование | Кол. | Примечание |
|---|---|---|---|---|---|---|
| | | | | **Документация** | | |
| 11 | | | 1064-3.10.00СБ | Сборочный чертеж | | |
| | | | | **Детали** | | |
| 11 | | 1 | 1064-2.10.01-01 | Балка | 2 | |
| 11 | | 2 | 1064-2.10.02 | Хомут | 1 | |
| 54 | | 3 | 1064-3.10.03 | Бусель $l=325$ в₁ | 1 | |
| | | | | Швеллер $\frac{5\ ГОСТ\ 8240-72}{ВСт3пс6\ ГОСТ\ 535-58}$ | | 1.57 |
| 54 | | 4 | 1064-3.10.02 | Накладка $l=80$ в₁ | 4 | |
| | | | | Полоса $\frac{3\times70\ ГОСТ\ 103-57}{ВСт3пс6\ ГОСТ\ 535-58}$ | | 0.16 |
| | | | | **Прочие изделия** | | |
| | | 5 | | Серьга сварная | 1 | |
| | | | | Каталог 3.501-39 | | |
| | | | | Чертеж КС-095-68 | | |

1064-3.10.00

| Изм. | Лист | № докум. | Подпись | Дата | | | | |
|---|---|---|---|---|---|---|---|---|
| Разраб. | | Новоградский | | | Балка кронштейна типа КФ-6.5 | Лит. | Лист | Листов |
| Провер. | | Сбанов | | | | 6 | | 1 |
| Гл.спец. | | Постнов | | | | МПС Трансэлектропроект Москва | | |
| Н.контр. | | Брод | | 07.77 | | | | |
| Утверд. | | Казанцев | | 11.77 | | | | |

Копировал Формат 11

1064-2.10.00 СБ

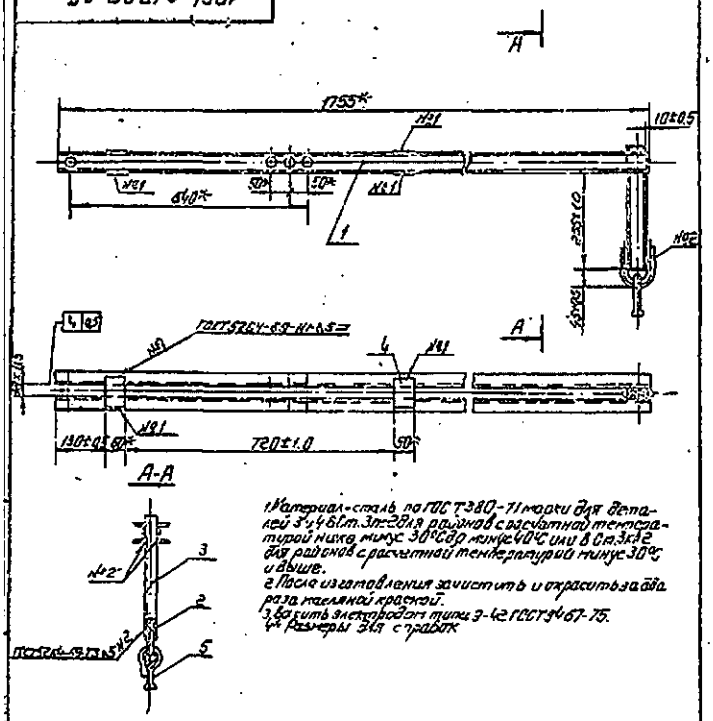


1. Материал-сталь по ГОСТ 380-71 марки для деталей 3 и 4 ВСт.3пс2 для районов с расчетной температурой ниже, минус 30°С до минус 40°С или ВСт.3кп2 для районов с расчетной температурой минус 30°С и выше.
2. После изготовления зачистить и окрасить за два раза масляной краской.
3. Варить электродом типа Э-42 ГОСТ 9467-75.
4. * Размеры для справок

| Изм. | Лист | № докум. | Подпись | Дата | | | | |
|---|---|---|---|---|---|---|---|---|
| Разраб. | | Новоградский | | | Балка кронштейна типа КФ-5 Сборочный чертеж | Лит. | Масса | Масшт. |
| Провер. | | Сбанов | | | | 5 | 19.69 | 1:10 |
| Гл.инж. | | Постнов | | | | Лист | Листов 1 | |
| Н.контр. | | Брод | | 07.77 | | МПС Трансэлектропроект Москва | | |
| Утверд. | | Казанцев | | 11.77 | | | | |

Копировал Формат 11

1064-3.10.00 СБ

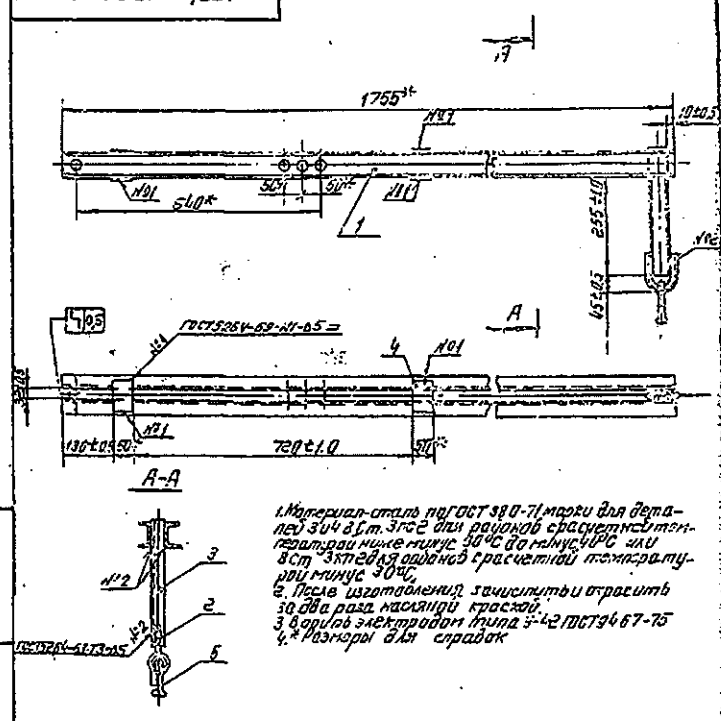


1. Материал-сталь по ГОСТ 380-71 марки для деталей 3 и 4 ВСт.3пс2 для районов с расчетной температурой ниже минус 30°С до минус 40°С или ВСт.3кп2 для районов с расчетной температурой минус 30°С.
2. После изготовления зачистить и окрасить за два раза масляной краской.
3. Варить электродом типа Э-42 ГОСТ 9467-75
4. * Размеры для справок

1064/1

| Изм. | Лист | № докум. | Подпись | Дата | | | | |
|---|---|---|---|---|---|---|---|---|
| Разраб. | | Новоградский | | | Балка кронштейна типа КФ-6.5 Сборочный чертеж | Лит. | Масса | Масшт. |
| Провер. | | Сбанов | | | | 5 | 23.43 | 1:10 |
| Гл.инж. | | Постнов | | | | Лист | Листов 1 | |
| Н.контр. | | Брод | | 07.77 | | МПС Трансэлектропроект Москва | | |
| Утверд. | | Казанцев | | 11.77 | | | | |

Копировал Формат 11

1064-4.10.00СБ

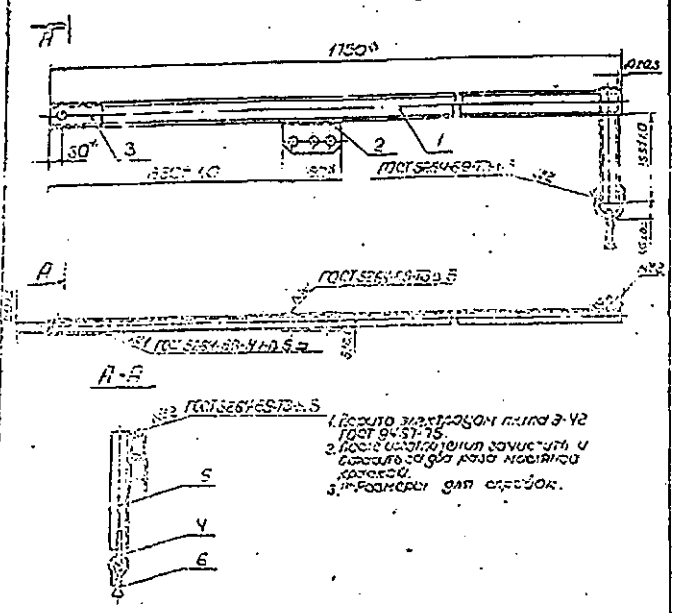


1. Варить электродом типа Э-42 ГОСТ 9467-75.
2. После изготовления зачистить и покрасить за два раза масляной краской.
3. * Размеры для справок.

| Обозначение | Наименование | Кол. | Примечание |
|---|---|---|---|
| | Детали | | |
| 1064-2.20.01 | Балка подкоса | 1 | |
| 1064-4.10.02 | Накладка | 1 | |

1064-2.20.00

| | | | |
|---|---|---|---|
| Разраб. | Кирьяков | | |
| Пров. | Иванов | | |
| Н. контр. | | | |
| Утв. | | | |

Подкос — Лит. 5 — Масса 5,56 — Масштаб 1:2 — Лист — Листов 1 — МПС Трансэлектропроект Москва

Копировал Клинкова — Формат 11

1064-2.20.01

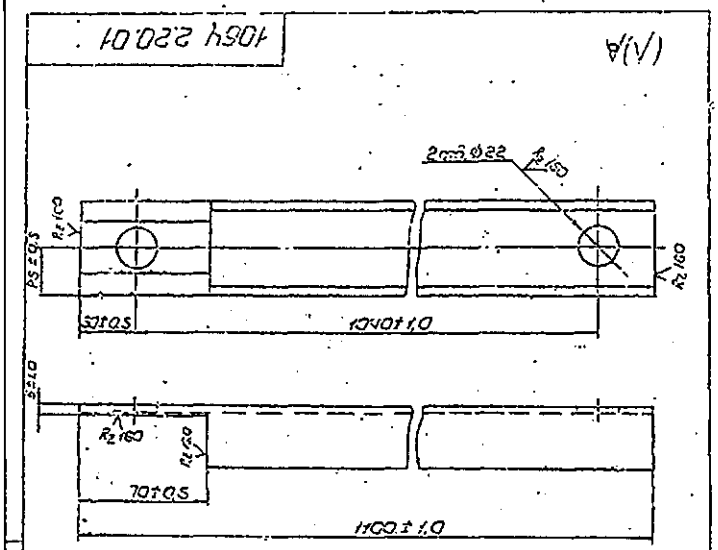


Материал сталь по ГОСТ 380-71 марки В Ст 3пс2 для районов с расчетной температурой ниже минус 30°С до минус 40°С или В Ст 3кп2 для районов с расчетной температурой минус 30°С и выше.

1064-2.20.01

| | | | |
|---|---|---|---|
| Разраб. | Кирьяков | | |
| Пров. | Иванов | | |
| Н. контр. | | | |
| Рук. гр. | Постнов | | |
| Н. контр. | Бров | | |
| Утв. | Постнов | | |

Балка подкоса — Лит. 6 — Масса 5,18 — Масштаб 1:2 — Лист — Листов 1 — Шрифт ГОСТ 26.020-72 В Ст3пс2 ГОСТ 535-58 — МПС Трансэлектропроект Москва

Копировал Клинкова — Формат 11

1064-2.10.01

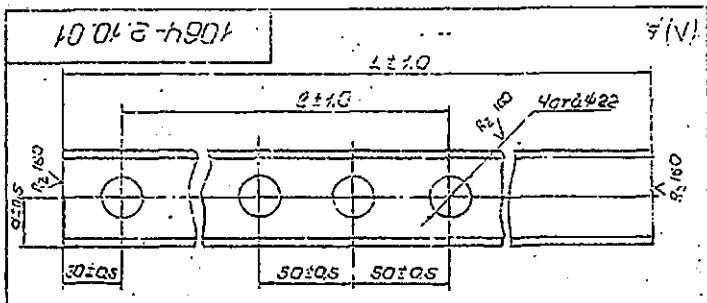


| Обозначение | Тип кронштейна | Номер швеллера | Размеры, в мм a | a | L | Масса |
|---|---|---|---|---|---|---|
| 1064-2.10.01 | КФ-5 | 5 | 25 | 640 | 1755 | 8,41 |
| 1064-2.10.01-01 | КФ-6,5 | 6,5 | 32,5 | | | 10,28 |
| 1064-2.10.01-02 | КФУ-5 | 5 | 25 | 1700 | 2805 | 13,50 |
| 1064-2.10.01-03 | КФУ-6,5 | 6,5 | 32,5 | | | 16,60 |

Материал - сталь по ГОСТ 380-71 марки В Ст 3пс2 для районов с расчетной температурой ниже минус 30°С до минус 40°С или В Ст 3кп2 для районов с расчетной температурой минус 30°С и выше.

1064/1 — 7

1064-2.10.01

| | | | |
|---|---|---|---|
| Разраб. | Кирьяков | | |
| Пров. | Иванов | | |
| Н. контр. | | | |
| Рук. гр. | Постнов | | |
| Н. контр. | Бров | | |
| Утв. | Постнов | | |

Балка — Лит. 6 — Масса — Масштаб 1:2 — Лист — Листов 1 — Шрифт ГОСТ 26.020-72 В Ст3пс2 ГОСТ 535-58 — МПС Трансэлектропроект Москва

Копировал Клинкова — Формат 11

1064-4.10.03

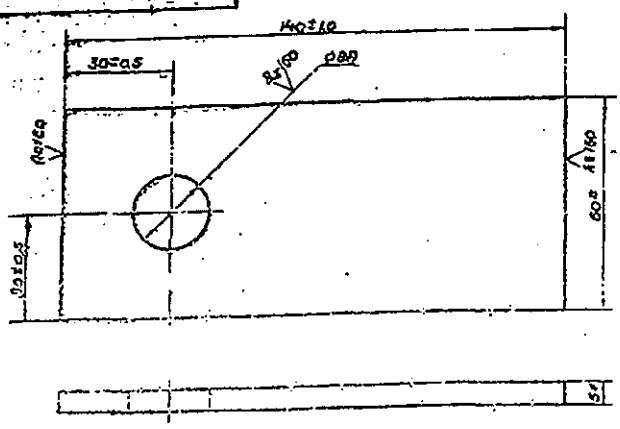


1. Материал-сталь по ГОСТ 380-71 марки ВСт3пс2 для районов с расчетной температурой ниже минус 30°С до минус 40°С или ВСт3пс2 для районов с расчетной температурой минус 30°С и выше.
2. Размеры для справок.

| | | | | | |
|---|---|---|---|---|---|
| Разраб. | Пироговская | | Накладка | Лит. Б | Масса 0,32 | Масштаб 1:1 |
| Провер. | Иванов | | | Лист | Листов 1 |
| Т.контр. | | | | | |
| Руков. | Плотников | | Полоса 6×50 ГОСТ 103-57 / ВСт3пс2 ГОСТ 535-58 | МПС ТРАНСЭЛЕКТРОПРОЕКТ МОСКВА |
| Н.контр. | Бров | | | | |
| Утверд. | Лозанцев | | | | |

Копировал Формат II

1064-4.10.01

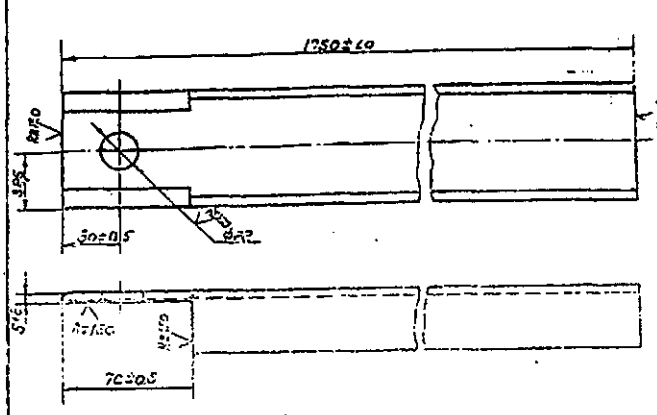


1. Материал-сталь по ГОСТ 380-71 марки ВСт3пс2 для районов с расчетной температурой ниже минус 30°С до минус 40°С или ВСт3пс2 для районов с расчетной температурой минус 30°С и выше.

| | | | | | |
|---|---|---|---|---|---|
| Разраб. | Пироговская | | Болта | Лит. Б | Масса 10,00 | Масштаб 1:2 |
| Провер. | Иванов | | | Лист | Листов 1 |
| Т.контр. | | | | | |
| Руков. | Плотников | | Полоса 6×50 ГОСТ 103-57 / ВСт3пс2 ГОСТ 535-58 | МПС ТРАНСЭЛЕКТРОПРОЕКТ МОСКВА |
| Н.контр. | Бров | | | | |
| Утверд. | Лозанцев | | | | |

Копировал Формат II

1064-2.10.02

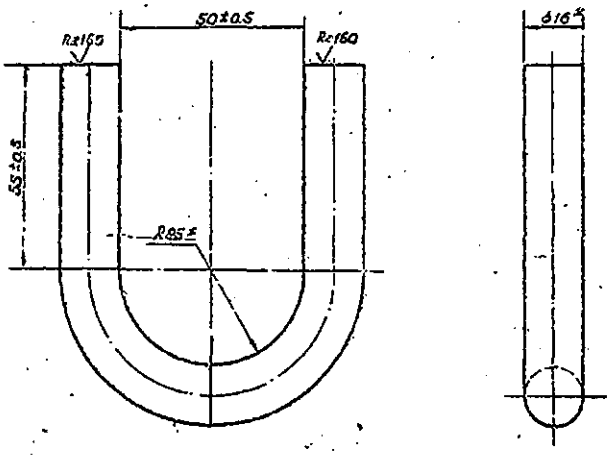


1. Материал-сталь по ГОСТ 380-71 марки ВСт3пс2 для районов с расчетной температурой ниже минус 30°С до минус 40°С или ВСт3кп2 для районов с расчетной температурой минус 30°С и выше.
2. Развернутая длина 215 мм
3. * Размеры для справок.

| | | | | | |
|---|---|---|---|---|---|
| Разраб. | Пироговская | | Хомут | Лит. Б | Масса 0,34 | Масштаб 1:1 |
| Провер. | Иванов | | | Лист | Листов 1 |
| Т.контр. | | | | | |
| Руков. | Плотников | | Круг 16 ГОСТ 2590-71 / ВСт3пс2 ГОСТ 535-58 | МПС ТРАНСЭЛЕКТРОПРОЕКТ МОСКВА |
| Н.контр. | Бров | | | | |
| Утверд. | Лозанцев | | | | |

Копировал Формат II

1064-4.10.02

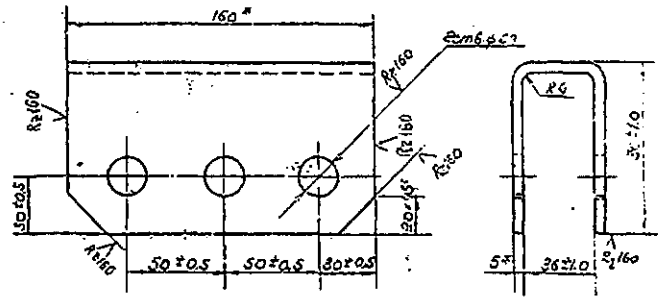


1. Материал-сталь по ГОСТ 380-71 марки ВСт3пс2 для районов с расчетной температурой ниже минус 30°С до минус 40°С или ВСт3пс2 для районов с расчетной температурой минус 30°С и выше.
2. Развернутая длина 210мм.
3. * Размеры для справок.

1064/1

| | | | | | |
|---|---|---|---|---|---|
| Разраб. | Пироговская | | Пята | Лит. Б | Масса 1,20 | Масштаб 1:2 |
| Провер. | Иванов | | | Лист | Листов 1 |
| Т.контр. | | | | | |
| Руков. | Плотников | | Полоса 5×150 ГОСТ 103-57 / ВСт3пс2 ГОСТ 535-58 | МПС ТРАНСЭЛЕКТРОПРОЕКТ МОСКВА |
| Н.контр. | Бров | | | | |
| Утверд. | Лозанцев | | | | |

Копировал Формат II

| Формат | Зона | Поз. | Обозначение | Наименование | Кол. | Примечание |
|---|---|---|---|---|---|---|
| | | | | Документация | | |
| 11 | | | 1064-4.10.00СБ | Сборочный чертеж | | |
| | | | | Детали | | |
| 11 | | 1 | 1064-4.10.01 | Балка | 1 | |
| 11 | | 2 | 1064-4.10.02 | Пята | 1 | |
| 11 | | 3 | 1064-4.10.03 | Накладка | 1 | |
| 11 | | 4 | 1064-2.10.02 | Болт | 1 | |
| 11 | | 5 | 1064-4.10.04 | Вставка $l=325$ | 1 | |
| | | | | Итого длина вставки | 157 | |
| | | | | Прочие изделия | | |
| | | 6 | | Краска сборная ХС-724 ГОСТ 9825-73 | 1 | |

1064-4.10.00

Балка кронштейна типа КРС

Лит | Листов | Лист

МПС Транслектропроект Москва

Копировал | Формат 11

| Формат | Зона | Поз. | Обозначение | Наименование | Кол. | Примечание |
|---|---|---|---|---|---|---|
| | | | | Документация | | |
| 11 | | | 1064-4.00.00СБ | Сборочный чертеж | | |
| | | | | Сборочные единицы | | |
| 11 | | 1 | 1064-4.10.00 | Балка кронштейна | 1 | |
| 11 | | 2 | 1064-2.20.00 | Подкос | 1 | |
| | | | | Прочие изделия | | |
| | | 3 | | Вставка 20×80 Металлоф. 3.501-39 Чертеж КС-684-65 | 3 | |
| | | | | Кронштейны | | |
| | | 4 | | Подвязка 46СМ2 Б-70 ГОСТ 3822-61 | 3 | 0.01 |

1064-4.00.00

Кронштейн типа КРС

Лит | Лист | Листов 2

МПС Транслектропроект Москва

Копировал | Формат 11

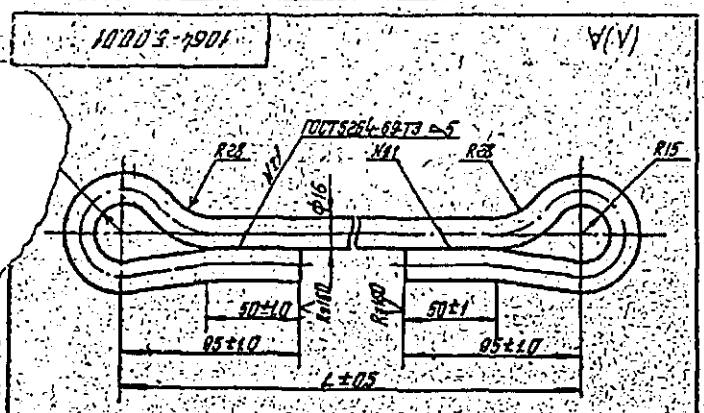


| Обозначение | Тип кронштейна | Размеры в мм L | развернутая длина | Масса |
|---|---|---|---|---|
| 1064-5.00.01 | КФП | 1310 | 1650 | 2.61 |
| 1064-5.00.01-01 | КФПУ | 1830 | 2185 | 3.44 |
| 1064-5.00.01-02 | КФД | 2400 | 2755 | 4.33 |

1. Материал-сталь по ГОСТ 380-71 ВСт3сп5. Сварить электродом типа Э-42 ГОСТ 9467-75. После изготовления зачистить и окрасить за 2 раза масляной краской.

1064-5.00.01

Тяга

Лит. | Масса | Масштаб

Б | отлейл | 1:2

Лист | Листов 1

МПС Транслектропроект Москва

Кр12 16 ГОСТ 2590-71 ВСт3сп3 ГОСТ 535-58

Копировал | Формат 11

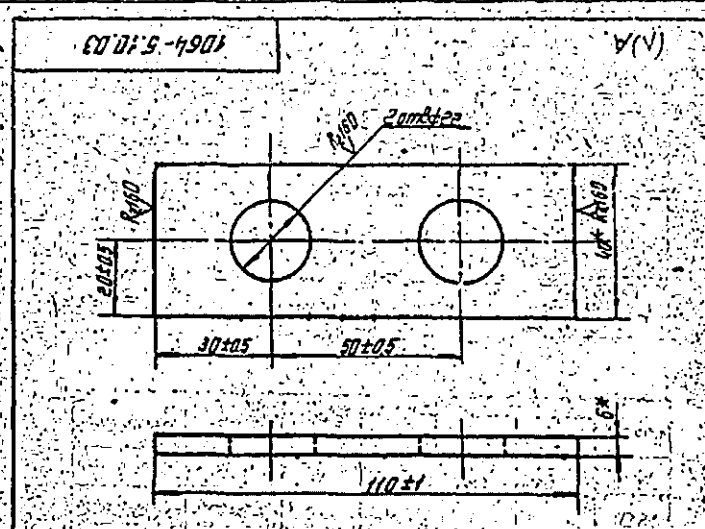


1. Материал-сталь по ГОСТ 380-71 марки ВСт3пс2 для районов с расчетной температурой ниже минус 30°С до минус 40°С или ВСт3кп2 для районов с расчетной температурой минус 30°С и выше.
2. * Размеры для справок

1064/1 | 9

1064-5.10.01

Накладка

Лит | Масса | Масштаб

Б | 0.20 | 1:1

Лист | Листов 1

МПС Транслектропроект Москва

Полоса 5×40 ГОСТ 103-57 ВСт3пс2 ГОСТ 535-58

Копировал | Формат 11

| Формат | Зона | Позиция | Обозначение | Наименование | Кол. | Примеч. |
|---|---|---|---|---|---|---|
| | | | | Документация | | |
| 12 | | | 1064-5.10.00СБ | Сборочный чертеж | | |
| | | | | Детали | | |
| 11 | | 1 | 1064-8.10.01 | Балка правая | 1 | |
| 11 | | 2 | 1064-8.10.02 | Балка левая | 1 | |
| 11 | | 3 | 1064-5.10.01 | Накладка | 2 | |
| 11 | | 4 | 1064-2.10.02 | Хомут | 1 | |
| 54 | | 5 | 1064-5.10.02 | Накладка 6×80 Вх ГОСТ 103-57 / Полоса Вст3пс6 ГОСТ 535-58 | 4 | 0,16 |
| 51 | | 6 | 1064-5.10.03 | Бугель 6×220 Вх ГОСТ 2840-72 / Изделие Вст3пс2 ГОСТ 535-58 | 1 | 1,06 |
| | | | | Прочие изделия | | |
| | | 7 | | Серьга сборная | 1 | |
| | | | | Каталог 3.501-39 | | |
| | | | | Чертеж КС-095-68 | | |

| Изм. | Лист | N докум. | Подпись | Дата |
|---|---|---|---|---|
| Разраб. | Щеглова | | | |
| Пров. | Иванов | | | |
| Т.контр. | | | | |
| Н.контр. | Брев | | | 07.71 |
| Утв. | Поляков | | | 07.71 |

1064-5.10.00

Балка кронштейна типа КСП-50

Лит. Б | Лист | Листов 1

МПС ТРАНСЭЛЕКТРОПРОЕКТ МОСКВА

Копировал Формат А1

| Формат | Зона | Позиция | Обозначение | Наименование | Кол. | Примеч. |
|---|---|---|---|---|---|---|
| | | | | Документация | | |
| 12 | | | 1064-6.00.00СБ | Сборочный чертеж | | |
| | | | | Сборочные единицы | | |
| | | 1 | 1064-5.10.00 | Балка кронштейна | 1 | |
| | | 2 | 1064-13.00.00 | Скоба реципировочная | 1 | |
| | | | | Детали | | |
| | | 3 | 1064-5.00.01 | Тяга | 1 | |
| | | | | Прочие изделия | | |
| | | 4 | | Болт 20×60 Каталог 3.501-39 Чертеж КС-084-68 | 2 | |
| | | | | Материалы | | |
| | | 5 | | Проволока 46СМ2 ГОСТ 3282-61 | 2 | 0,01 |

| Изм. | Лист | N докум. | Подпись | Дата |
|---|---|---|---|---|
| Разраб. | Щеглова | | | |
| Пров. | Иванов | | | |
| Т.контр. | | | | |
| Н.контр. | Брев | | | 07.71 |
| Утв. | Поляков | | | 07.71 |

1064-5.00.00

Кронштейн типа КСП-50

Лит. Б | Лист | Листов 1

МПС ТРАНСЭЛЕКТРОПРОЕКТ МОСКВА

Копировал Формат А1

1064-5.10.00СБ

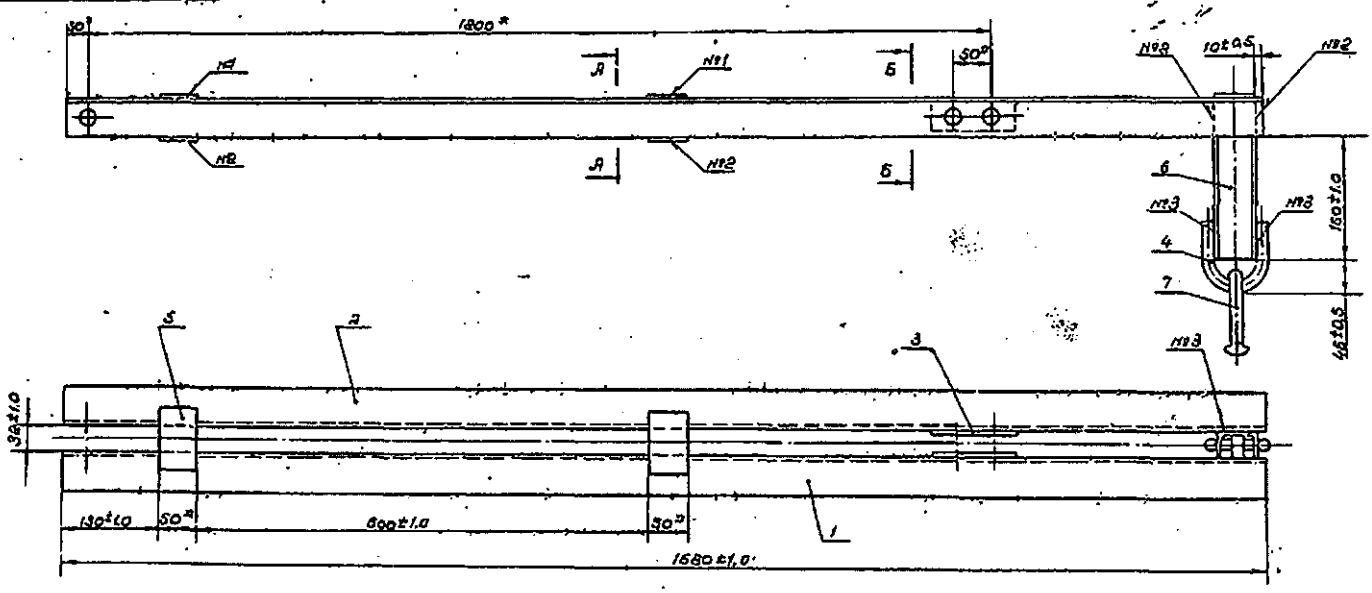


**А-А**
М1:2

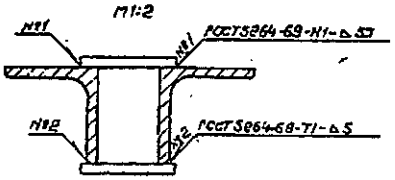


**Б-Б**
М1:2

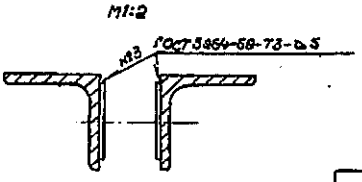


1. Материал деталей 5 и 6 - сталь по ГОСТ 380-71 марки Вст3пс6 для районов с расчетной температурой ниже минус 30°С до минус 40°С или Вст3пс2 для районов с расчетной температурой минус 30°С и выше.
2. Варить электродом типа Э-42 ГОСТ 9467-75
3. После изготовления зачистить и покрасить за 2 раза масляной краской.
4. Размеры для справок.

1064/1 | 10

| Изм. | Лист | N докум. | Подпись | Дата |
|---|---|---|---|---|
| Разраб. | Щеглова | | | |
| Пров. | Иванов | | | |
| Т.контр. | | | | |
| Рук.гр. | Постнов | | | |
| Н.контр. | Брев | | | 07.71 |
| Утв. | Поляков | | | 07.71 |

1064-5.10.00СБ

Балка кронштейна типа КСП-50 Сборочный чертеж

| Литера | Масса | Масштаб |
|---|---|---|
| Б | 14,63 | 1:5 |

Лист | Листов 1

МПС ТРАНСЭЛЕКТРОПРОЕКТ МОСКВА

Копировал Формат А1

1064-7.00.00СБ

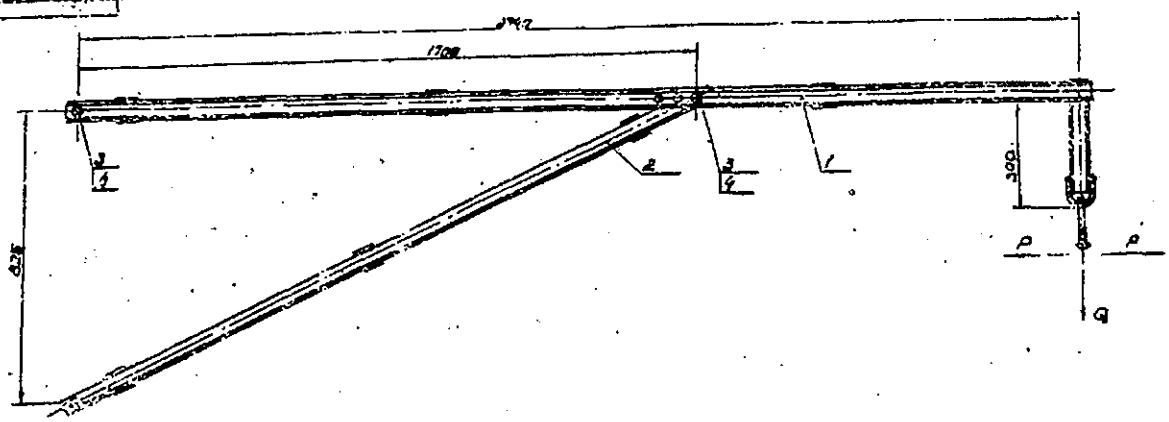


Графики допустимых нормативных нагрузок.

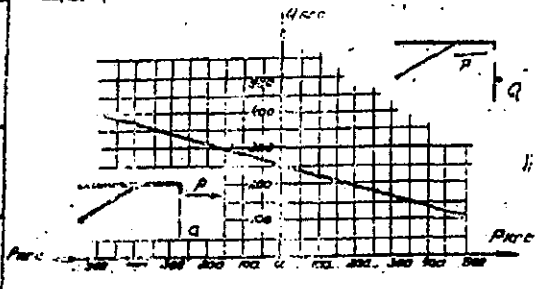


Размеры для справок.

| | | | | | | | |
|---|---|---|---|---|---|---|---|
| | | | | 1064-6.00.00СБ | | | |
| Изм. | Лист | № докум. | Подпись | Дата | Кронштейн типа КРУ-5 Сборочный чертеж | Литер. | Масса | Масштаб |
| Разраб. | Цветкова | | | | | S | 46.01 | 1:10 |
| Провер. | Иванов | | | | | Лист | Листов 2 |
| Т.конт. | | | | | | | |
| Рукоп. | Постнов | | | | | ЛПС ТРАНСЭЛЕКТРОПРОЕКТ МОСКВА |
| Н.контр. | Бров | | | 02.77 | | |
| Утверд. | Казанцев | | | | | |

Копировал Формат А1

1064-7.00.00СБ

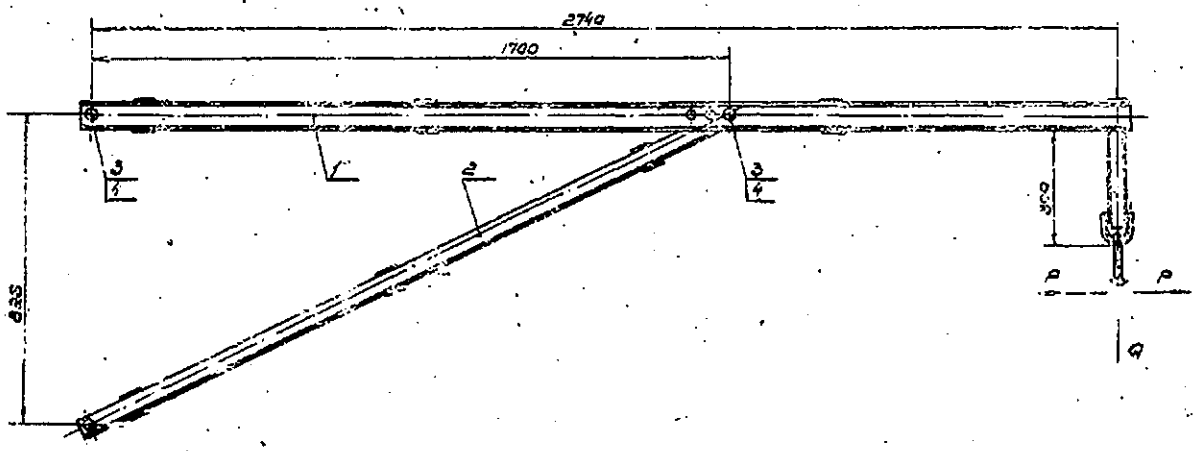


Графики допустимых нормативных нагрузок.

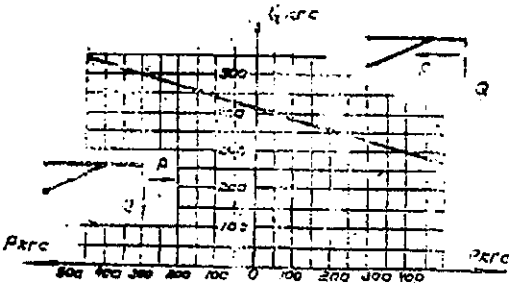


Размеры для справок.

1064/1 | 1:

| | | | | | | | |
|---|---|---|---|---|---|---|---|
| | | | | 1064-7.00.00СБ | | | |
| Изм. | Лист | Докум. | Подпись | Дата | Кронштейн типа КРУ-6.3 Сборочный чертеж | Литер. | Масса | Масштаб |
| Разраб. | Шелова | | | | | S | 52.05 | 1:10 |
| Провер. | Суханов | | | | | Лист | Листов 1 |
| Т.конт. | | | | | | | |
| Рукоп. | Постнов | | | | | ЛПС ТРАНСЭЛЕКТРОПРОЕКТ МОСКВА |
| Н.контр. | Бров | | | 02.77 | | |
| Утверд. | Казанцев | | | | | |

Копировал Формат А1

| Формат | Зона | Позиция | Обозначение | Наименование | Кол. | Примеч. |
|---|---|---|---|---|---|---|
| | | | | Документация | | |
| 12 | | | 1064-6.10.00 СБ | Сборочный чертеж | | |
| | | | | Детали | | |
| 11 | | 1 | 1064-2.10.01-02 | Балка | 2 | |
| 11 | | 2 | 1064-2.10.02 | Хомут | 1 | |
| БЧ | | 3 | 1064-6.10.01 | Накладка, $\ell$=80 $\delta_c$ / Б150 ГОСТ 103-57 | 6 | |
| | | | | Полоса / Вст3пс5 ГОСТ 535-58 | | 0,16 |
| БЧ | | 4 | 1064-6.10.02 | Бугель $\ell$=325 $\delta_c$ / Ст.20 ГОСТ 8240-72 | 1 | |
| | | | | Швеллер / Вст3пс5 ГОСТ 8240-56 | | 1,57 |
| | | | | Прочие изделия | | |
| | | 5 | | Серьга сборная | 1 | |
| | | | | каталог 3.501-39 | | |
| | | | | чертеж КС-095-68 | | |

1064-6.10.00

Балка кронштейна типа КФУ-5

ТРАНСЭЛЕКТРОПРОЕКТ МОСКВА

Копировал: Клименкова Формат 11

| Формат | Зона | Позиция | Обозначение | Наименование | Кол. | Примеч. |
|---|---|---|---|---|---|---|
| | | | | Документация | | |
| 12 | | | 1064-7.10.00 СБ | Сборочный чертеж | | |
| | | | | Детали | | |
| 11 | | 1 | 1064-2.10.01-03 | Балка | 2 | |
| 11 | | 2 | 1064-2.10.02 | Хомут | 1 | |
| БЧ | | 3 | 1064-7.10.01 | Накладка $\ell$=80 $\delta_c$ / Б150 ГОСТ 103-57 | 6 | |
| | | | | Полоса / Вст3пс5 ГОСТ 535-58 | | 0,16 |
| БЧ | | 4 | 1064-7.10.02 | Бугель $\ell$=325 $\delta_c$ / Ст.20 ГОСТ 8240-72 | 1 | |
| | | | | Швеллер / Вст3пс5 ГОСТ 8240-56 | | 1,91 |
| | | | | Прочие изделия | | |
| | | 5 | | Серьга сборная | 1 | |
| | | | | каталог 3.501-39 | | |
| | | | | чертеж КС-095-68 | | |

1064-7.10.00

Балка кронштейна типа КФУ-6,5

ТРАНСЭЛЕКТРОПРОЕКТ МОСКВА

Копировал: Клименкова Формат 11

1064-6.10.00 СБ

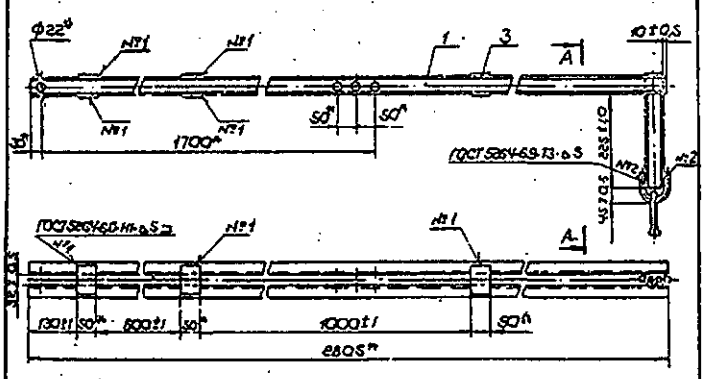


А-А

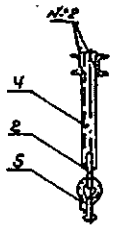


1. Материал деталей 3,4 - сталь по ГОСТ 380-71 марки ВСт3пс2 для районов с расчетной температурой ниже минус 30°С до минус 40°С или ВСт3кп2 для районов с расчетной температурой минус 30°С и выше.
2. Варить электродом Э-42 ГОСТ 9467-75.
3. После шеститовления зачистить и окрасить за два раза масляной краской
4. *Размеры для справок.

1064-6.10.00 СБ

Балка кронштейна типа КФУ-5 Сборочный чертеж

| Лит. | Масса | Масштаб |
|---|---|---|
| 16 | 30,32 | 1:10 |

Лист | Листов 1

МГС ТРАНСЭЛЕКТРОПРОЕКТ МОСКВА

Копировал: Клименкова Формат 11

1064-7.10.00 СБ

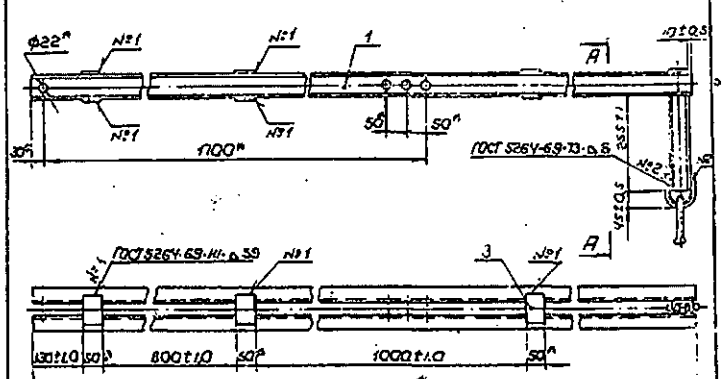


А-А

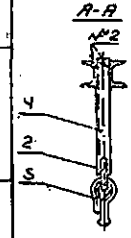


1. Материал деталей 3,4 - сталь по ГОСТ 380-71 марки ВСт3пс2 для районов с расчетной температурой ниже минус 30°С до минус 40°С или ВСт3кп2 для районов с расчетной температурой минус 30°С и выше.
2. Варить электродом типа Э-42 ГОСТ 9467-75
3. После шеститовления зачистить окрасить за два раза масляной краской
4. Размеры для справок

1064/1 | 12

1064-7.10.00 СБ

Балка кронштейна типа КФУ-6,5 Сборочный чертеж

| Лит. | Масса | Масштаб |
|---|---|---|
| 16 | 36,39 | 1:10 |

Копировал: Клименкова Формат 11

1064-6.20.00СБ

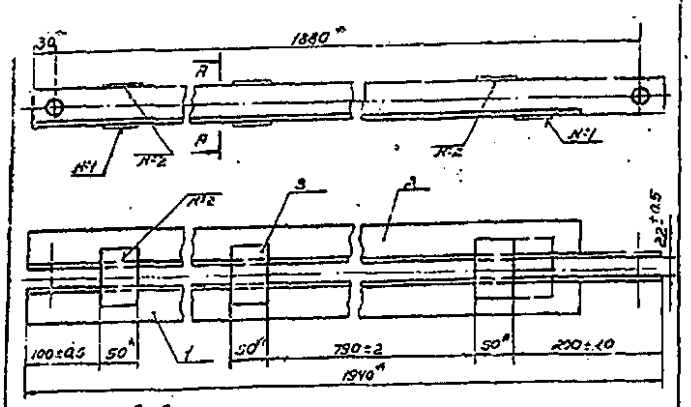


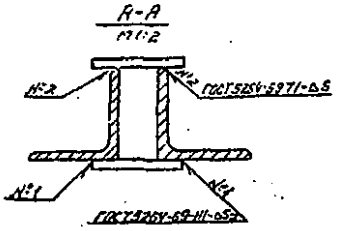


1. Материал детали 3 - сталь по ГОСТ 380-71 марки Вст3пс2 для районов с расчетной температурой ниже минус 30°С до минус 40°С или Вст3кп2 для районов с расчетной температурой минус 30°С и выше.
2. Варить электродом типа Э42 ГОСТ 9467-75
3. После изготовления зачистить и окрасить масляной краской за два раза
4. Размеры для справок.

| Изм. | Лист | № докум. | Подпись | Дата | 1064-6.20.00СБ | | | |
|---|---|---|---|---|---|---|---|---|
| Разраб. | | Щеглова | | | Подкос кронштейна типа КФУ. Сборочный чертеж | Литер. | Масса | Масштаб |
| Провер. | | Иванов | | | | Б | 15.10 | 1:5 |
| Т.контр. | | | | | | Лист | Листов 1 | |
| Гл.спец. | | Плотная | | | | МПС ТРАНСЭЛЕКТРОПРОЕКТ МОСКВА | | |
| Н.контр. | | Ерох | | | | | | |
| Утверд. | | Казанцев | | | | | | |

Копировал Формат А1

| Формат | Зона | Позиц. | Обозначение | Наименование | Кол. | Примеч. |
|---|---|---|---|---|---|---|
| | | | | Документация | | |
| 11 | | | 1064-6.20.00СБ | Сборочный чертеж | | |
| | | | | Детали | | |
| 11 | | 1 | 1064-6.20.01 | Балка подкоса правая | 1 | |
| 11 | | 2 | 1064-6.20.02 | Балка подкоса левая | 1 | |
| 54 | | 3 | 1061-6.20.03 | Накладка $\delta=8$ $B_1$ полоса $\frac{5\times30\ ГОСТ\ 103-57}{Ст3кп\ ГОСТ\ 535-58}$ | 6 | 0.15 |

| Изм. | Лист | № докум. | Подпись | Дата | 1064-6.20.00 | | | |
|---|---|---|---|---|---|---|---|---|
| Разраб. | | Щеглова | | | Подкос кронштейна типа КФУ | Литер. | Лист. | Листов |
| Провер. | | Иванов | | | | Б | 1 | 1 |
| Т.контр. | | | | | | МПС ТРАНСЭЛЕКТРОПРОЕКТ МОСКВА | | |
| Гл.спец. | | Плотная | | | | | | |
| Н.контр. | | Ерох | | | | | | |
| Утверд. | | Казанцев | | | | | | |

Копировал Формат А1

1064-6.20.01

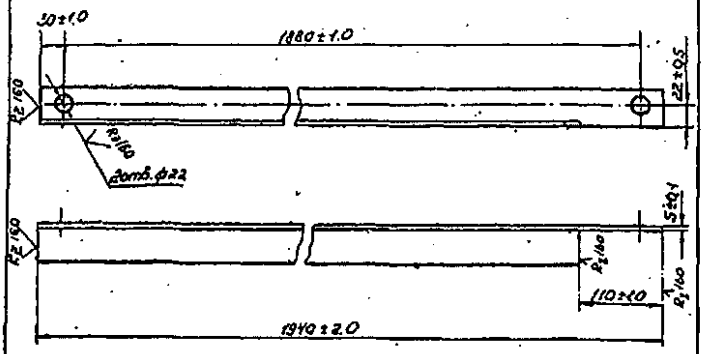


Материал - сталь по ГОСТ 380-71 марки В ст3пс2 для районов с расчетной температурой ниже минус 30°С до минус 40°С или В ст3кп2 для районов с расчетной температурой минус 30°С и выше.

| Изм. | Лист | № докум. | Подпись | Дата | 1064-6.20.01 | | | |
|---|---|---|---|---|---|---|---|---|
| Разраб. | | Щеглова | | | Балка подкоса правая | Литер. | Масса | Масштаб |
| Провер. | | Иванов | | | | Б | 7.10 | 1:5 |
| Т.контр. | | | | | | Лист | Листов 1 | |
| Гл.спец. | | Плотная | | | Уголок $\frac{50\times50\times5\ ГОСТ\ 8509-72}{Ст3пс2\ ГОСТ\ 535-58}$ | МПС ТРАНСЭЛЕКТРОПРОЕКТ МОСКВА | | |
| Н.контр. | | Ерох | | | | | | |
| Утверд. | | Казанцев | | | | | | |

Копировал Формат А1

1064-6.20.02

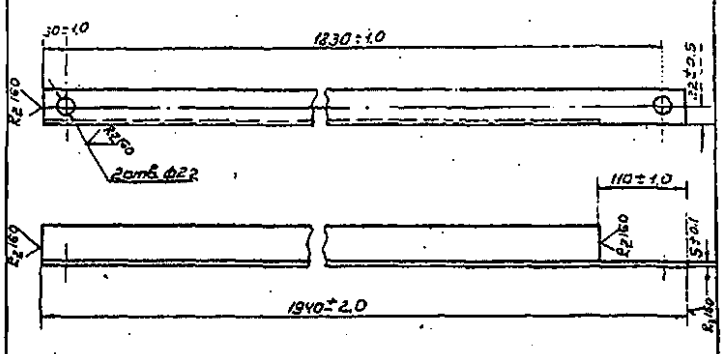


Материал - сталь по ГОСТ 380-71 марки В ст3пс2 для районов с расчетной температурой ниже минус 30°С до минус 40°С или В ст3кп2 для районов с расчетной температурой минус 30°С и выше.

| Изм. | Лист | № докум. | Подпись | Дата | 1064-6.20.02 | | | |
|---|---|---|---|---|---|---|---|---|
| Разраб. | | Щеглова | | | Балка подкоса левая | Литер. | Масса | Масштаб |
| Провер. | | Иванов | | | | Б | 7.10 | 1:5 |
| Т.контр. | | | | | | Лист | Листов 1 | |
| Гл.спец. | | Плотная | | | Уголок $\frac{50\times50\times5\ ГОСТ\ 8509-72}{Ст3пс2\ ГОСТ\ 535-58}$ | МПС ТРАНСЭЛЕКТРОПРОЕКТ МОСКВА | | |
| Н.контр. | | Ерох | | | | | | |
| Утверд. | | Казанцев | | | | | | |

Копировал Формат А1

1064/1 | 13

| Формат | Зона | Поз. | Обозначение | Наименование | Кол. | Примечание |
|---|---|---|---|---|---|---|
| | | | | Документация | | |
| 11 | | | 1064-2.00.00СБ | Сборочный чертеж | | |
| | | | | Сборочные единицы | | |
| 11 | | 1 | 1064-2.10.00 | Балка кронштейна типа КФ-5 | 1 | |
| 11 | | 2 | 1064-2.20.00 | Подкос | 1 | |
| | | | | Прочие изделия | | |
| | | 3 | | Валик 20×60 Каталог 3.501-39 чертеж КС-024-68 | 3 | |
| | | | | Материалы | | |
| | | 4 | | Проволока 46СМ2 ℓ=70. ГОСТ3822-61 | 3 | 0.01 |

1064-2.00.00

| Изм. | Лист | N докум. | Подпись | Дата |
|---|---|---|---|---|
| Разраб. | | Пирогов | | |
| Провер. | | Иванов | | |
| Рук. гр. | | Постнов | | |
| Н. контр. | | Бряд | | 03.77 |
| Утверд. | | Казанцев | | |

Кронштейн типа КФ-5

Лит. | Лист | Листов: 6 | 1 | 1

МПТС ТРАНСЭЛЕКТРОПРОЕКТ МОСКВА

Копировал: Одинцова Формат 11

| Формат | Зона | Поз. | Обозначение | Наименование | Кол. | Примечание |
|---|---|---|---|---|---|---|
| | | | | Документация | | |
| 11 | | | 1064-3.00.00СБ | Сборочный чертеж | | |
| | | | | Сборочные единицы | | |
| 11 | | 1 | 1064-3.10.00 | Балка кронштейна типа КФ-6.5 | 1 | |
| 11 | | 2 | 1064-2.20.00 | Подкос | 1 | |
| | | | | Прочие изделия | | |
| | | 3 | | Валик 20×60 Каталог 3.501-39 чертеж КС-024-68 | 3 | |
| | | | | Материалы | | |
| | | 4 | | Проволока 46СМ2 ℓ=70 ГОСТ3822-61 | 3 | 0.01 |

1064-3.00.0

| Изм. | Лист | N докум. | Подпись | Дата |
|---|---|---|---|---|
| Разраб. | | Пирогов | | |
| Провер. | | Иванов | | |
| Рук. гр. | | Постнов | | |
| Н. контр. | | Бряд | | 03.77 |
| Утверд. | | Казанцев | | |

Кронштейн типа КФ-6.5

Лит. | Лист | Листов: 6 | 1 | 1

МПТС ТРАНСЭЛЕКТРОПРОЕКТ МОСКВА

Копировал: Одинцова Формат 11

| Формат | Зона | Поз. | Обозначение | Наименование | Кол. | Примечание |
|---|---|---|---|---|---|---|
| | | | | Документация | | |
| 12 | | | 1064-6.00.00СБ | Сборочный чертеж | | |
| | | | | Сборочные единицы | | |
| 11 | | 1 | 1064-6.10.00 | Балка кронштейна типа КФУ-5 | 1 | |
| 11 | | 2 | 1064-6.20.00 | Подкос КФУ | 1 | |
| | | | | Прочие изделия | | |
| | | 3 | | Валик 20×60 Каталог 3.501-39 чертеж КС-024-68 | 3 | |
| | | | | Материалы | | |
| | | 4 | | Проволока 46СМ2 ℓ=70. ГОСТ3822-61 | 3 | 0.01 |

1064-6.00.00

| Изм. | Лист | N докум. | Подпись | Дата |
|---|---|---|---|---|
| Разраб. | | Пирогов | | |
| Провер. | | Иванов | | |
| Рук. гр. | | Постнов | | |
| Н. контр. | | Бряд | | 03.77 |
| Утвер. | | Казанцев | | |

Кронштейн типа КФУ-5

Лит. | Лист | Листов: 6 | 1 | 1

МПТС ТРАНСЭЛЕКТРОПРОЕКТ МОСКВА

Копировал: Одинцова Формат 11

| Формат | Зона | Поз. | Обозначение | Наименование | Кол. | Примечание |
|---|---|---|---|---|---|---|
| | | | | Документация | | |
| 12 | | | 1064-7.00.00СБ | Сборочный чертеж | | |
| | | | | Сборочные единицы | | |
| 11 | | 1 | 1064-7.10.00 | Балка кронштейна типа КФУ-6.5 | 1 | |
| 11 | | 2 | 1064-6-20.00 | Подкос КФУ | 1 | |
| | | | | Прочие изделия | | |
| | | 3 | | Валик 20×60 Каталог 3.501-39 чертеж КС-024-68 | 3 | |
| | | | | Материал | | |
| | | 4 | | Проволока 46СМ2 ℓ=70, ГОСТ3822-61 | 3 | 0.01 |

1064/1 | 19

1064-7.00.0

| Изм. | Лист | N докум. | Подпись | Дата |
|---|---|---|---|---|
| Разраб. | | Пирогов | | |
| Провер. | | Иванов | | |
| Рук. груп. | | Постнов | | |
| Н. контр. | | Бряд | | 03.77 |
| Утвер. | | Казанцев | | |

Кронштейн типа КФУ-6.5

Лит. | Лист | Листов: 1 | 1 | 1

МПТС ТРАНСЭЛЕКТРОПРОЕКТ МОСКВА

Копировал: Одинцова Формат 11

1064-8.00.00 СБ

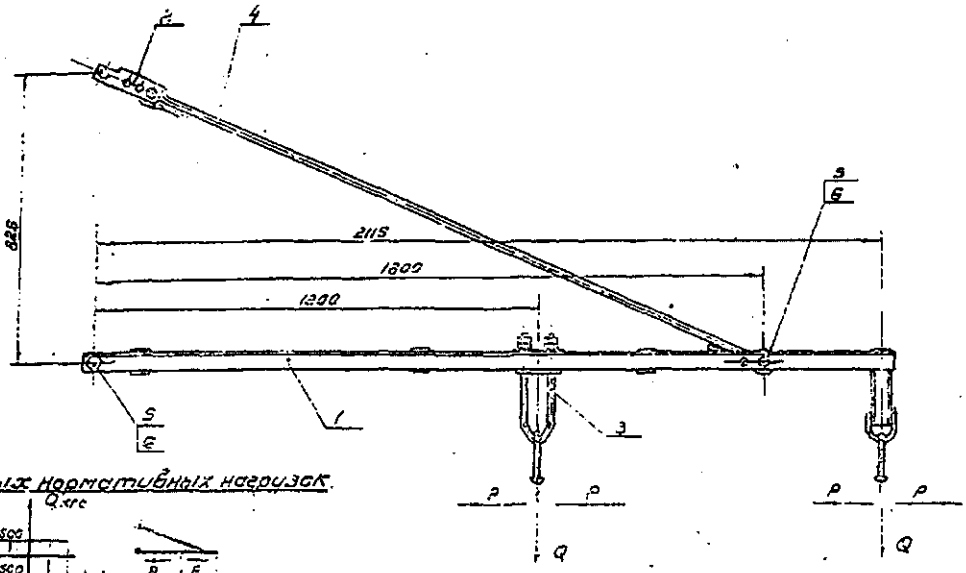


График допустимых нормативных нагрузок.

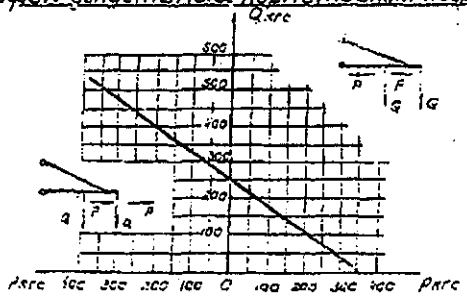


Размеры для справок

| | | | | | | | |
|---|---|---|---|---|---|---|---|
| Изм. | Лист | N докум. | Подпись | Дата | 1064-8.00.00 СБ | | |
| Разраб. | | Углова | | | Кронштейн типа КФПУ-53. Сборочный чертеж | Лит. | Масса | Масштаб |
| Провер. | | Иванов | | | | 5 | 27,03 | 1:10 |
| Т.контр. | | | | | | Лист | Листов 1 |
| Рук.груп. | | Пастнов | | | | | |
| Н.контр. | | Бров | | | | ТРАНСЭЛЕКТРОПРОЕКТ | |
| Утв. | | Козанков | | | | | |

Копировал Формат А1

1064-9.00.00 СБ

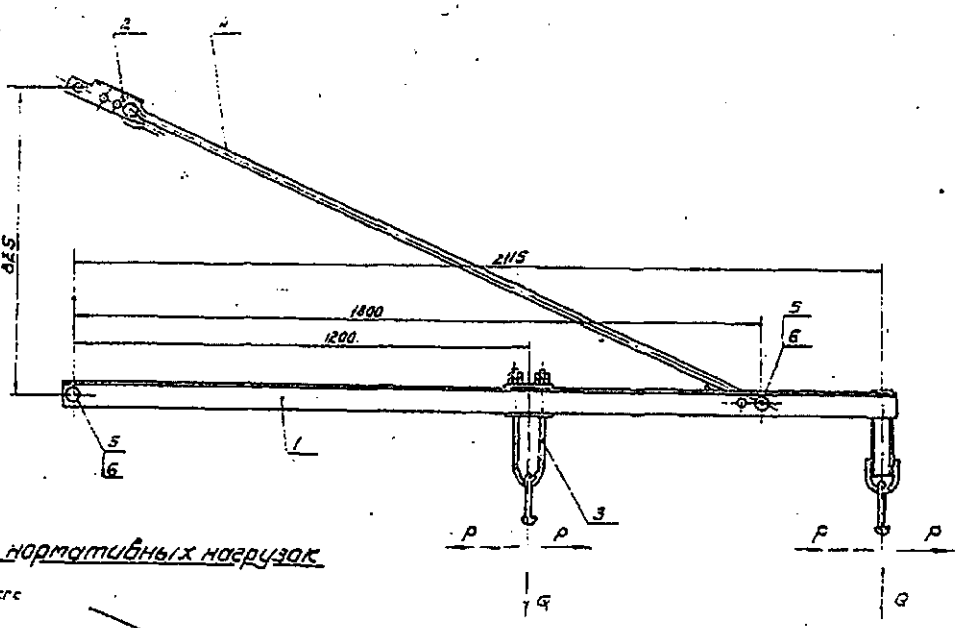


График допустимых нормативных нагрузок

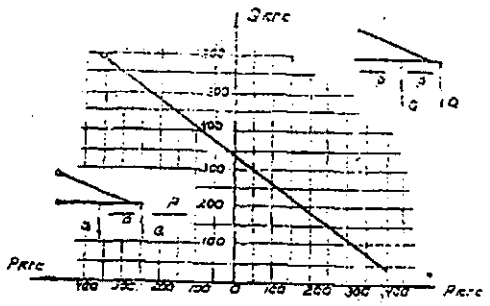


Размеры для справок

1064/1 | 15

| | | | | | | | |
|---|---|---|---|---|---|---|---|
| Изм. | Лист | N докум. | Подпись | Дата | 1064-9.00.00 СБ | | |
| Разраб. | | Углова | | | Кронштейн типа КФПУ-53 Сборочный чертеж | Лит. | Масса | Масштаб |
| Провер. | | Иванов | | | | 5 | 31,93 | 1:10 |
| Т.контр. | | | | | | Лист | Листов 1 |
| Рук.груп. | | Пастнов | | | | | |
| Н.контр. | | Бров | | | | ТРАНСЭЛЕКТРОПРОЕКТ | |
| Утв. | | Козанков | | | | | |

Копировал

1064-8.10.00СБ

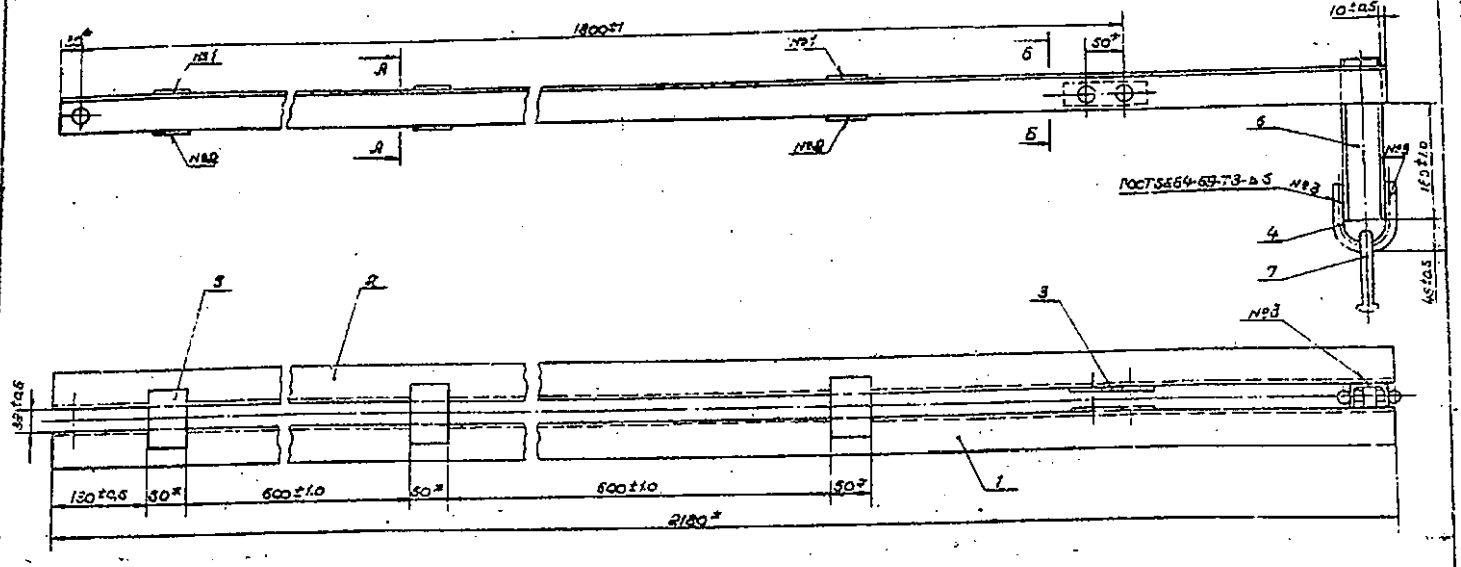


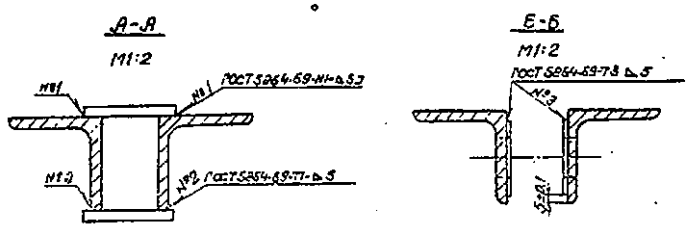


1. Материал деталей 5 и 6 - сталь по ГОСТ 380-71 марки Вст3пс2 для районов с расчетной температурой ниже минус 30°С до минус 40°С или Вст3пс4 для районов с расчетной температурой минус 40°С и выше.
2. Варить электродом типа Э-42 ГОСТ 5457-75
3. После изготовления зачистить и окрасить эмалью масляной краской
4. * Размеры для справок.

| | | | | | | | |
|---|---|---|---|---|---|---|---|
| Изм. | Лист | №докум. | Подпись | Дата | 1064-8.10.00СБ | | |
| Разраб. | | Куделова | | | Балка кронштейна типа КОПУ-60 Сборочный чертеж | Лит. | Масса | Масштаб |
| Провер. | | Иванов | | | | Б | 1242 | 1:5 |
| Т.контр. | | | | | | Лист | Листов 2 |
| Нач.отд. | | Плотнов | | | | НПС ТРАНСЭЛЕКТРОПРОЕКТ МОСКВА | |
| Н.контр. | | Бобов | | | | | |
| Утверд. | | Назонов | | | | | |

Копировал Формат А1

1064-9.10.00СБ

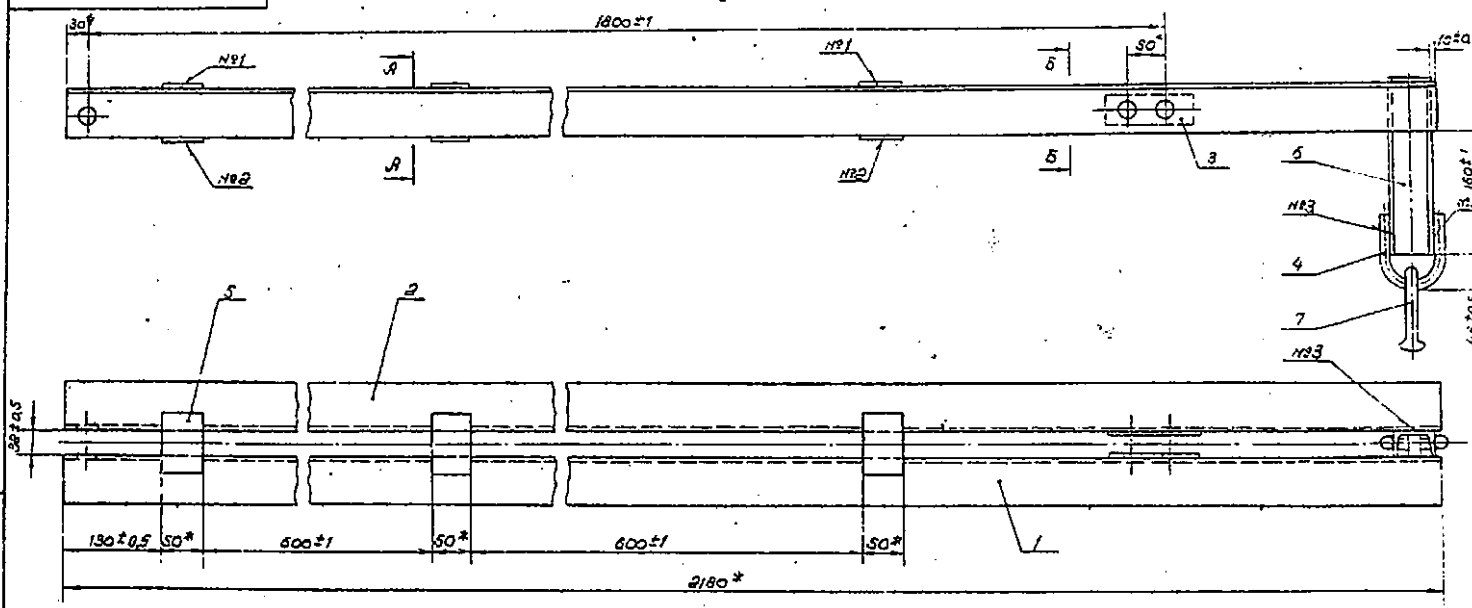


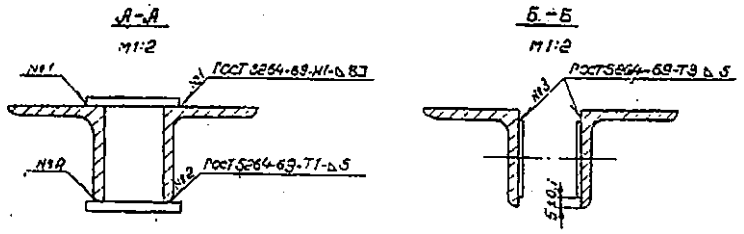


1064/1 | 16

1. Материал детали, 5 и 6 - сталь по ГОСТ 380-71 марки Вст3пс2 для районов с расчетной температурой ниже минус 30°С до минус 40°С или Вст3пс4, для районов с расчетной температурой минус 40°С и выше.
2. Варить электродом типа Э-42 ГОСТ 5457-75
3. После изготовления зачистить и окрасить за два раза масляной краской
4. * Размеры для справок.

| | | | | | | | |
|---|---|---|---|---|---|---|---|
| Изм. | Лист | №докум. | Подпись | Дата | 1064-9.10.00СБ | | |
| Разраб. | | Куделова | | | Балка кронштейна типа КОПУ-63 Сборочный чертеж | Лит. | Масса | Масштаб |
| Провер. | | Иванов | | | | Б | 22,37 | 1:5 |
| Т.контр. | | | | | | Лист | Листов 2 |
| Нач.отд. | | Плотнов | | | | НПС ТРАНСЭЛЕКТРОПРОЕКТ МОСКВА | |
| Н.контр. | | Бобов | | | | | |
| Утверд. | | Назонов | | | | | |

Копировал Формат А1

| Формат | Зона | Поз. | Обозначение | Наименование | Кол. | Примечание |
|---|---|---|---|---|---|---|
| | | | | Документация | | |
| 12 | | | 1064-8.10.00 СБ | Сборочный чертеж | | |
| | | | | Детали | | |
| 11 | | 1 | 1064-810.01-01 | Балка правая | 1 | См.табл. |
| 11 | | 2 | 1064-810.02-01 | Балка левая | 1 | См.табл. |
| 11 | | 3 | 1064-5.10.01 | Накладка | 2 | |
| 11 | | 4 | 1064-210.02 | Хомут | 1 | |
| 54 | | 5 | 1064-8.10.03 | Накладка, ℓ=80В, Полоса 5×50 ГОСТ 103-57 / ВСт3пс2 ГОСТ 535-58 | 6 | 0.156 |
| 54 | | 6 | 1064-8.10.04 | Бугель ℓ=220В, Швеллер 5П ГОСТ 8240-72 / ВСт3пс2 ГОСТ 535-58 | 1 | 1.06 |
| | | | | Прочие изделия | | |
| | | 7 | | Серьга сварная. Каталог 3.501-39 чертеж КС-095-68 | 1 | |

| Изм. | Лист | N докум. | Подпись | Дата |
|---|---|---|---|---|
| Разраб. | | Пироговская | | |
| Провер. | | Иванов | | |
| Рук. груп. | | Постнов | | |
| Н. контр. | | Броц | | 27.7.7 |
| Утверд. | | Казанцев | | |

1064-8.10.00

Балка кронштейна КФПУ-50

| Лит. | Лист | Листов |
|---|---|---|
| Б | | 1 |

МПС ТРАНСЭЛЕКТРОПРОЕКТ МОСКВА

Копировал: Одинцова Формат 11

| Формат | Зона | Поз. | Обозначение | Наименование | Кол. | Примечание |
|---|---|---|---|---|---|---|
| | | | | Документация | | |
| 12 | | | 1064-9.10.00 СБ | Сборочный чертеж | | |
| | | | | Детали | | |
| 11 | | 1 | 1064-810.01-02 | Балка правая | 1 | См.табл. |
| 11 | | 2 | 1064-810.02-02 | Балка левая | 1 | См.табл. |
| 11 | | 3 | 1064-5.10.01 | Накладка | 2 | |
| 11 | | 4 | 1064-2.10.02 | Хомут | 1 | |
| 54 | | 5 | 1064-9.10.01 | Накладка ℓ=80В, Полоса 5×50 ГОСТ 103-57 / ВСт3пс2 ГОСТ 535-58 | 6 | 0.156 |
| 54 | | 6 | 1064-9.10.02 | Бугель, ℓ=220В, Швеллер 5П ГОСТ 8240-72 / ВСт3пс2 ГОСТ 535-58 | 1 | 1.06 |
| | | | | Прочие изделия | | |
| | | | | Серьга сварная. Каталог 3.501-39 чертеж КС-095-68 | | |

| Изм. | Лист | N докум. | Подпись | Дата |
|---|---|---|---|---|
| Разраб. | | Пироговская | | |
| Провер. | | Иванов | | |
| Рукоз. | | Постнов | | |
| Н. контр. | | Броц | | 27.7.7 |
| Утверд. | | Казанцев | | |

1064-9.10.00

Балка кронштейна КФПУ-63

| Лит. | Лист | Листов |
|---|---|---|
| Б | | 1 |

МПС ТРАНСЭЛЕКТРОПРОЕКТ МОСКВА

Копировал: Одинцова Формат 11

Инв. N подл. | Подпись и дата | Взамен инв. N | Инв. N дубл. | Подпись и дата

| Формат | Зона | Поз. | Обозначение | Наименование | Кол. | Примечание |
|---|---|---|---|---|---|---|
| | | | | Документация | | |
| 12 | | | 1064-8.00.00 СЕ | Сборочный чертеж | | |
| | | | | Сборочные изделия | | |
| 11 | | 1 | 1064-8.10.00. | Балка кронштейна типа КФПУ-50 | 1 | |
| 11 | | 2 | 1064-13.00.00 | Скоба регулировочная | 1 | |
| 11 | | 3 | 1064-14.00.00 | Бугель удлиненный | 1 | |
| | | | | Детали | | |
| 11 | | 4 | 1064-5.00.01-01 | Тяга | 1 | См.табл. |
| | | | | Прочие изделия | | |
| | | 5 | | Валик 20×60. Каталог 3.501-39 чертеж КС-084-68 | 2 | |
| | | | | Материалы | | |
| | | 6 | | Проволока 46СМ2 ℓ=10 ГОСТ 3822-61 | 2 | 0.001 |

| Изм. | Лист | N докум. | Подпись | Дата |
|---|---|---|---|---|
| Разраб. | | Пироговская | | |
| Провер. | | Иванов | | |
| Рук. | | Постнов | | |
| Н. конт. | | Броц | | 27.7.7 |
| Утверд. | | Казанцев | | |

1064-8.00.00

Кронштейны типов КФПУ-50

| Лит. | Лист | Листов |
|---|---|---|
| Б | | 1 |

МПС ТРАНСЭЛЕКТРОПРОЕКТ МОСКВА

Копировал: Одинцова Формат 11

| Формат | Зона | Поз. | Обозначение | Наименование | Кол. | Примечание |
|---|---|---|---|---|---|---|
| | | | | Документация | | |
| 12 | | | 1064-9.00.00 СБ | Сборочный чертеж | | |
| | | | | Сборочные единицы | | |
| 11 | | 1 | 1064-9.10.00 | Балка кронштейна типа КФПУ-63 | 1 | |
| 11 | | 2 | 1064-13.00.00 | Скоба регулировочная | 1 | |
| 11 | | 3 | 1064-14.00.00 | Бугель удлиненный | 1 | |
| | | | | Детали | | |
| 11 | | 4 | 1064-5.00.01-01 | Тяга | 1 | См.табл. |
| | | | | Прочие изделия | | |
| | | 5 | | Валик 20×60. Каталог 3.501-39 чертеж КС-084-68 | 2 | |
| | | | | Материалы | | |
| | | 6 | | Проволока 46СМ2 ℓ=10 ГОСТ 3822-61 | 2 | 0.001 |

1064/1 17

| Изм. | Лист | N докум. | Подпись | Дата |
|---|---|---|---|---|
| Разраб. | | Пироговская | | |
| Провер. | | Иванов | | |
| Рукоз. | | Постнов | | |
| Н. конт. | | Броц | | 27.7.7 |
| Утверд. | | Казанцев | | |

1064-9.00.00

Кронштейны типов КФПУ-63

| Лит. | Лист | Листов |
|---|---|---|
| Б | | 1 |

МПС ТРАНСЭЛЕКТРОПРОЕКТ МОСКВА

Копировал: Одинцова Формат 11

Инв. N подл. | Подпись и дата | Взамен инв. N | Инв. N дубл. | Подпись и дата

1064-11.00.00СБ

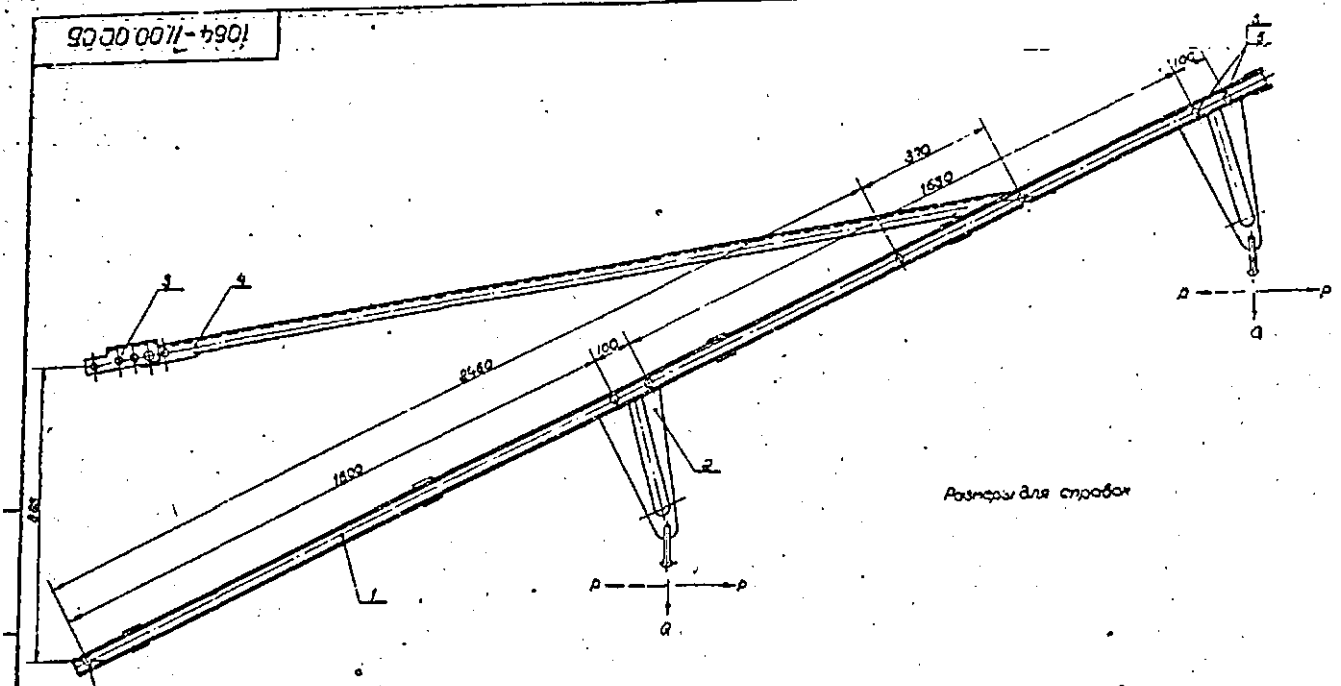


Размеры для справок

График допустимых нормативных нагрузок

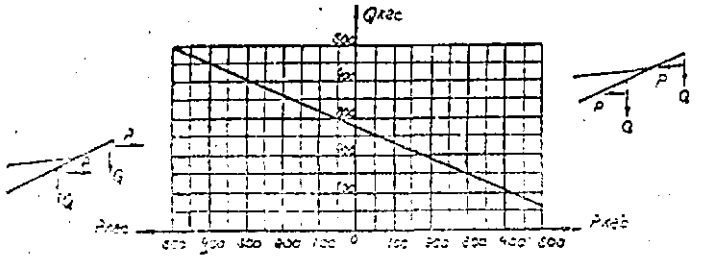


| | | | | | | | |
|---|---|---|---|---|---|---|---|
| | | | | 1064 - 11.00.00СБ | | | |
| Изм. | Лист | № докум. | Подпись | Дата | Кронштейн типа КФД Сборочный чертеж | Лит. | Масса | Масшт. |
| Разраб. | | Пуровская | | | | 5 | 31.54 | 1:10 |
| Провер. | | Иванов | | | | Лист | Листов 1 |
| Т.контр. | | | | | | МПС ТРАНСЭЛЕКТРОПРОЕКТ МОСКВА | |
| Рукав. | | Постнов | | | | | |
| Н.контр. | | Бров | | | 07.77 | | |
| Утверд. | | Казанцев | | | 01.78 | | |

Копировал

Формат 11

1064-10.00.00СБ

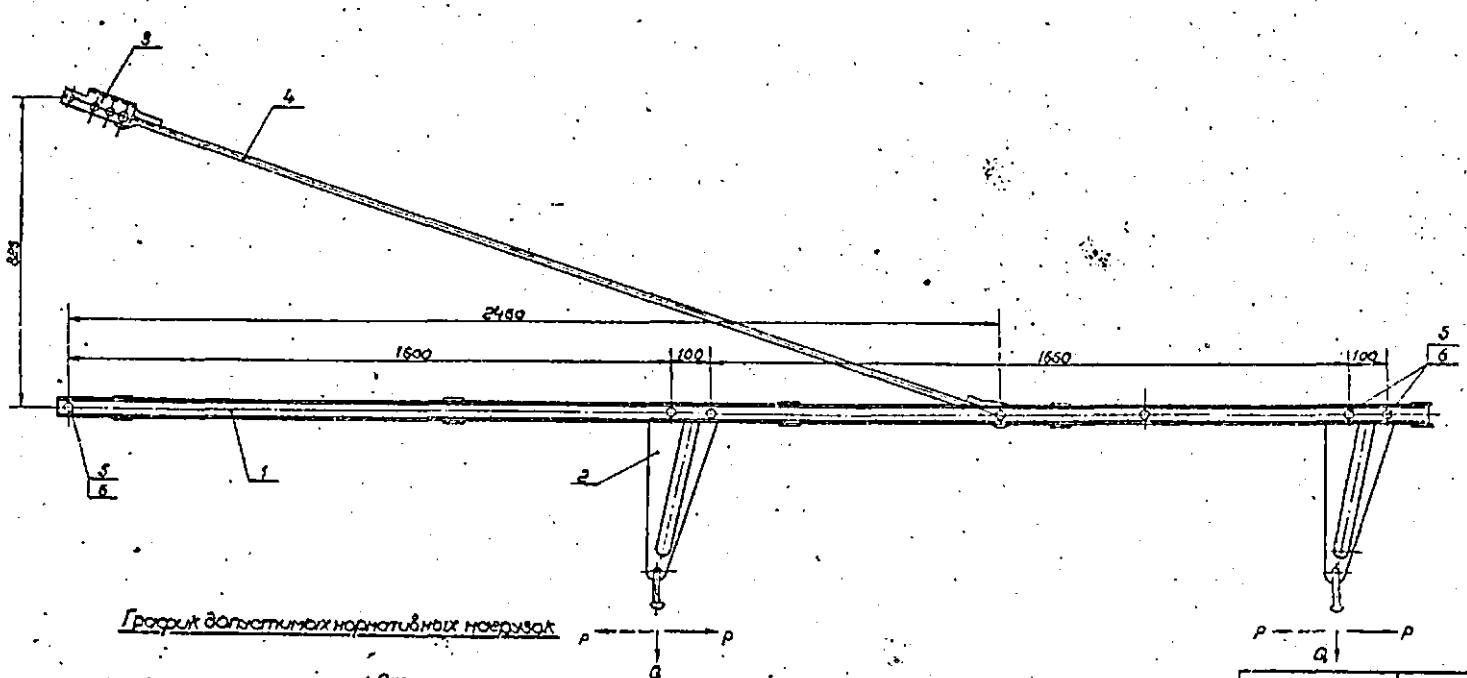


1064/1 | 18

График допустимых нормативных нагрузок

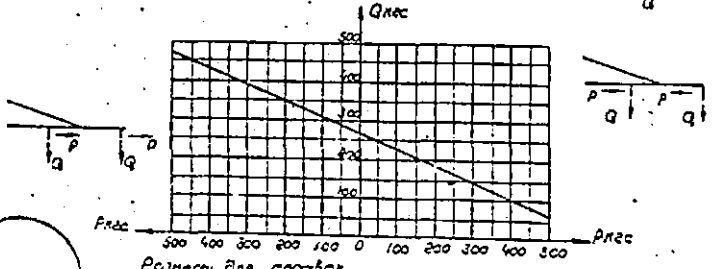


Размеры для справок

| | | | | | | | |
|---|---|---|---|---|---|---|---|
| | | | | 1064 - 10.00.00СБ | | | |
| Изм. | Лист | № докум. | Подпись | Дата | Кронштейн типа КФД Сборочный чертеж | Лит. | Масса | Масшт. |
| Разраб. | | Пуровская | | | | 5 | 46.63 | 1:10 |
| Провер. | | Иванов | | | | Лист | Листов 1 |
| Т.контр. | | | | | | МПС ТРАНСЭЛЕКТРОПРОЕКТ МОСКВА | |
| Рукав. | | Постнов | | | | | |
| Н.контр. | | Бров | | | 07.77 | | |
| Утверд. | | Казанцев | | | 01.78 | | |

Копировал

Формат 11

00-01-01=А901

А (√)

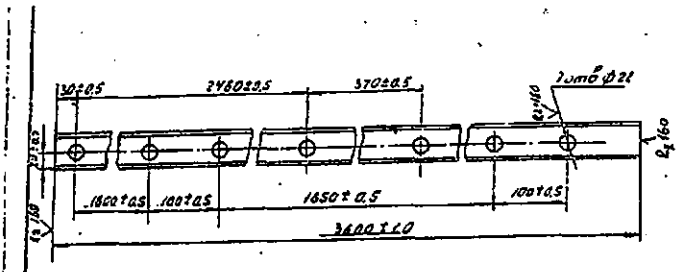


Материал - сталь по ГОСТ 380-71 марки ВСт3пс2 для районов с расчетной температурой ниже минус 30°С до минус 40°С или ВСт3кп2 для районов с расчетной температурой минус 30°С и выше.

| | | | | | | | |
|---|---|---|---|---|---|---|---|
| | | | | 1064-10.10.01 | | | |
| Изм | Лист | № докум. | Подпись | Дата | Балка правая | Литер Б | Масса 17.1 | Масшт. 1:5 |
| Разраб. | | Щеглова | | | | Лист | Листов 1 |
| Провер. | | Иванов | | | | | |
| Т. конт. | | | | | | | |
| Рук. груп. | | Постнов | | | швеллер 5 ГОСТ 8240-72 ВСт3пс2 ГОСТ 535-58 | МПС ТРАНСЭЛЕКТРОПРОЕКТ МОСКВА | |
| Н. конт. | | Бров | | 07.77 | | | |
| Утверд. | | Казанцев | | 07.77 | | | |

Копировал: Гусева Формат 11.

00-01-01=А901

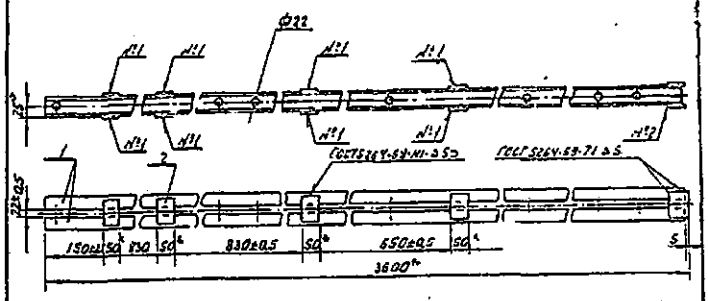


1. Материал дет. 2 - сталь по ГОСТ 380-71 марки ВСт3пс2 для районов с расчетной температурой минус 30°С до минус 40°С или ВСт3кп2 для районов с расчетной температурой минус 30°С и выше.
2. Вариант электродов типа Э-42 по ГОСТ 9467-
3. После изготовления зачистить и окрасить масляной краской за два раза
4. * Размеры для справок.

| Формат | Зона | Позиция | Обозначение | Наименование | Кол. | Примеч. |
|---|---|---|---|---|---|---|
| | | | | Детали | | |
| 11 | | 1 | 1064-10.10.01 | Балка | 2 | |
| 64 | | 2 | 1064-10.10.02 | Накладка Е=6 ОВ1 | 10 | |
| | | | | Полоса 5х50 ГОСТ 103-57 ВСт3пс2 ГОСТ 535-58 | | 0.12 |

| | | | | | | | |
|---|---|---|---|---|---|---|---|
| | | | | 1064-10.10.00 | | | |
| Изм | Лист | № докум. | Подпись | Дата | Балка кронштейна КФЭ | Лит Б | Масса 36.02 | Масшт. 1:10 |
| Разраб. | | Щеглова | | | | Лист | Листов 1 |
| Провер. | | Иванов | | | | | |
| Т. конт. | | | | | | | |
| Рук. груп. | | Постнов | | | | МПС ТРАНСЭЛЕКТРОПРОЕКТ МОСКВА | |
| Н. конт. | | Бров | | 07.77 | | | |
| Утверд. | | Казанцев | | 07.77 | | | |

Копировал: Гусева Формат 11.

| Формат | Зона | Позиция | Обозначение | Наименование | Кол. | Примеч. |
|---|---|---|---|---|---|---|
| | | | | Документация | | |
| 12 | | | 1064-11.00.00СБ | Сборочный чертеж | | |
| | | | | Сборочные единицы | | |
| 12 | | 1 | 1064-10.10.00 | Кронштейн КФЭ | 1 | |
| 11 | | 2 | 1064-12.00.00 | Бугель пластинчатый | 2 | |
| 11 | | 3 | 1064-13.00.00 | Скоба регулировочная | 1 | |
| | | | | Детали | | |
| 11 | | 4 | 1064-11.00.01 | Тяга сжатая | 1 | |
| | | | | Прочие изделия | | |
| | | 5 | | Валик 20х60 каталог 3.501-39 чертеж КС-08У-68 | 6 | |
| | | | | Материалы | | |
| | | 6 | | Проволока 45СМ2 Е=70 ГОСТ 3822-61 | 6 | 0.01 |

| | | | | | | | |
|---|---|---|---|---|---|---|---|
| | | | | 1064-11.00.00 | | | |
| Изм | Лист | № докум. | Подпись | Дата | Кронштейн типа КФЭС | Литер Б | Лист | Листов 1 |
| Разраб. | | Щеглова | | | | | |
| Провер. | | Иванов | | | | | |
| Рук. груп. | | Постнов | | | | МПС ТРАНСЭЛЕКТРОПРОЕКТ МОСКВА | |
| Н. конт. | | Бров | | 07.77 | | | |
| Утверд. | | Казанцев | | 07.77 | | | |

Копировал: Гусева Формат 11.

| Формат | Зона | Позиция | Обозначение | Наименование | Кол. | Примеч. |
|---|---|---|---|---|---|---|
| | | | | Документация | | |
| 12 | | | 1064-10.00.00СБ | Сборочный чертеж | | |
| | | | | Сборочные единицы | | |
| 12 | 1 | | 1064-10.10.00. | Кронштейн КФЭ | 1 | |
| 11 | 2 | | 1064-12.00.00. | Бугель пластинчатый | 2 | |
| 11 | 3 | | 1064-13.00.00. | Скоба регулировочная | 1 | |
| | | | | Детали | | |
| 11 | 4 | | 1064-5.00.01-02 | Тяга растянутая | 1 | |
| | | | | Прочие изделия | | |
| | 5 | | | Валик 20х60 каталог 3.501-39 чертеж КС-08У-68 | 6 | |
| | | | | Материалы | | |
| | 6 | | | Проволока 45СМ2 Е=70 ГОСТ 3822-61 | 6 | 0.01 |

1064/1 89

| | | | | | | | |
|---|---|---|---|---|---|---|---|
| | | | | 1064-10.00.00 | | | |
| Изм | Лист | № докум. | Подпись | Дата | Кронштейн типа КФЭ | Лит Б | Лист | Листов 1 |
| Разраб. | | Щеглова | | | | | |
| Провер. | | Иванов | | | | | |
| Рук. груп. | | Постнов | | | | МПС ТРАНСЭЛЕКТРОПРОЕКТ МОСКВА | |
| Н. конт. | | Бров | | 07.77 | | | |
| Утверд. | | Казанцев | | 07.77 | | | |

Копировал: Гусева Формат 11.

1064-8.10.01

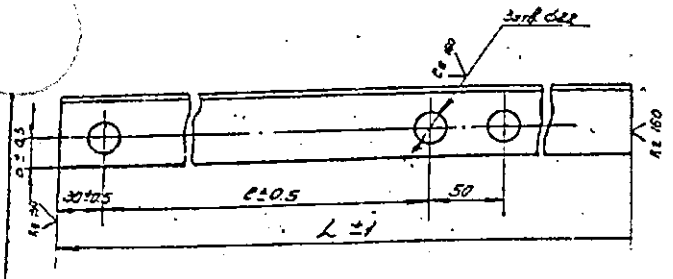


| Обозначение | Тип кронштейна | Сортамент | Размеры в мм a | e | L | Масса |
|---|---|---|---|---|---|---|
| 1064-8.10.01 | КФП-50 | L50×50×5 | 22 | 1150 | 1580 | 5.95 |
| 1064-8.10.02 | КФПУ-50 | | | 1750 | 2180 | 8.20 |
| 1064-8.10.03 | КФПУ-63 | L63×63×5 | 30 | | | 10.45 |

1. Материал: сталь по ГОСТ 380-71 марки ВСт3пс2 для районов с расчетной температурой ниже минус 30°С до минус 40°С или ВСт3кп2 для районов с расчетной температурой минус 30°С и выше

| | | | | | | | |
|---|---|---|---|---|---|---|---|
| Изм. | Лист | № докум. | Подп. | Дата | 1064-8.10.01 | | |
| Разраб. | | Шеелова | | | Балка правая | Лит. Б | Масса / Масшт. см.табл. 1:2.5 |
| Провер. | | Иванов | | | | Лист / Листов 1 | |
| Т.контр. | | | | | | | |
| Гл.спец. | | Постнов | | | Уголок см.табл.ГОСТ 8509-72 ВСт3пс2 ГОСТ 535-58 | МПС ТРАНСЭЛЕКТРОПРОЕКТ МОСКВА | |
| Н.контр. | | Бродз | | 02.77 | | | |
| Утверд. | | Казанцев | | | | | |

Копировал Формат 11

1064-8.10.02

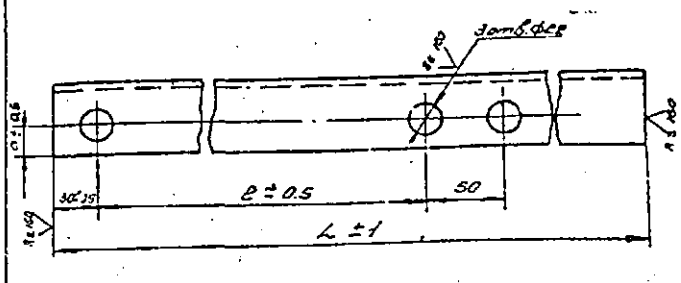


| Обозначение | Тип кронштейна | Сортамент | Размеры в мм a | e | L | Масса |
|---|---|---|---|---|---|---|
| 1064-8.10.02 | КФП-50 | L50×50×5 | 22 | 1150 | 1580 | 5.95 |
| 1064-8.10.02.01 | КФПУ-50 | | | 1750 | 2180 | 8.20 |
| 1064-8.10.02.02 | КФПУ-63 | L63×63×5 | 30 | | | 10.45 |

1. Материал: сталь по ГОСТ 380-71 марки ВСт3пс2 для районов с расчетной температурой ниже минус 30°С, до минус 40°С или ВСт3кп2 для районов с расчетной температурой минус 30°С и выше

| | | | | | | | |
|---|---|---|---|---|---|---|---|
| Изм. | Лист | № докум. | Подп. | Дата | 1064-8.10.02 | | |
| Разраб. | | Шеелова | | | Балка левая | Лит. Б | Масса / Масшт. см.табл. 1:2.5 |
| Провер. | | Иванов | | | | Лист / Листов 1 | |
| Т.контр. | | | | | | | |
| Гл.спец. | | Постнов | | | Уголок см.табл.ГОСТ 8509-72 ВСт3пс2 ГОСТ 535-58 | МПС ТРАНСЭЛЕКТРОПРОЕКТ МОСКВА | |
| Н.контр. | | Бродз | | 02.77 | | | |
| Утверд. | | Казанцев | | | | | |

Копировал Формат 11

Инв.№ подл. | Подп. и дата | Взам.инв.№ | Инв.№ дубл. | Подп. и дата

1064-12.00.00

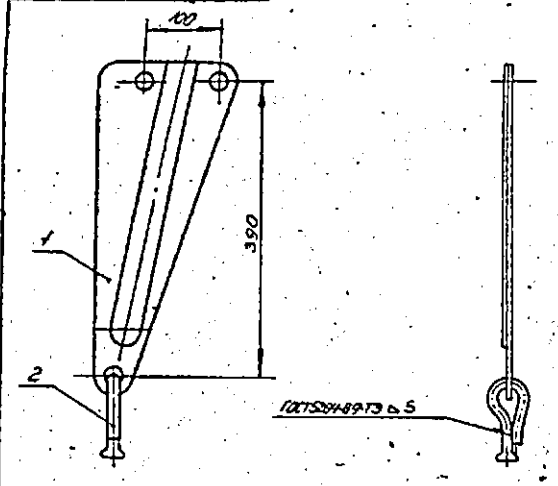


1. Серьга дет.2 одевается на бугель, загибается и заваривается
2. Варить электродом типа Э-42 ГОСТ 9467-75
3. После изготовления зачистить и оцинковать Гр.и.30
4. Размеры для справок

| Поз. | Кол. | Обозначение | Наименование | Кол. | Примеч. |
|---|---|---|---|---|---|
| | | | Детали | | |
| 11 | 1 | 1064-12.00.01 | Пластина | 1 | |
| | | | Прочие изделия | | |
| | 2 | | Серьга сварная | 1 | |
| | | | каталог 3.501-34 чертеж КС-095-68 | | |

| | | | | | | | |
|---|---|---|---|---|---|---|---|
| Изм. | Лист | № докум. | Подп. | Дата | 1064-12.00.00 | | |
| Разраб. | | Шеелова | | | Бугель пластинчатый | Лит. Б | Масса / Масшт. 1.93 / 1:5 |
| Провер. | | Иванов | | | | Лист / Листов 1 | |
| Т.контр. | | | | | | | |
| Гл.спец. | | Постнов | | | | МПС ТРАНСЭЛЕКТРОПРОЕКТ МОСКВА | |
| Н.контр. | | Бродз | | 02.77 | | | |
| Утверд. | | Казанцев | | | | | |

Копировал Формат 11

1064-12.00.01

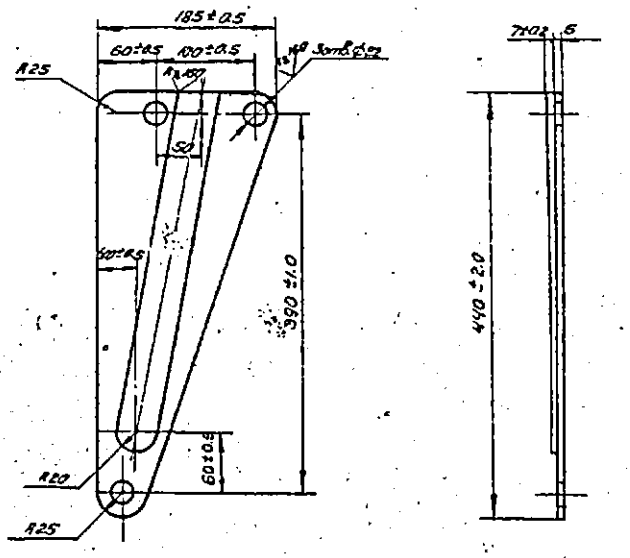


1064/1 20

| | | | | | | | |
|---|---|---|---|---|---|---|---|
| Изм. | Лист | № докум. | Подп. | Дата | 1064-12.00.01 | | |
| Разраб. | | Шеелова | | | Пластина | Лит. Б | Масса / Масшт. 1.60 / 1:4 |
| Провер. | | Иванов | | | | Лист / Листов 1 | |
| Т.контр. | | | | | | | |
| Гл.спец. | | Постнов | | | Лист S ГОСТ 19903-74 ВСт3пс2 ГОСТ 14637-69 | МПС ТРАНСЭЛЕКТРОПРОЕКТ МОСКВА | |
| Н.контр. | | Бродз | | 02.77 | | | |
| Утверд. | | Казанцев | | | | | |

Копировал Формат 11

1064-13.00.01

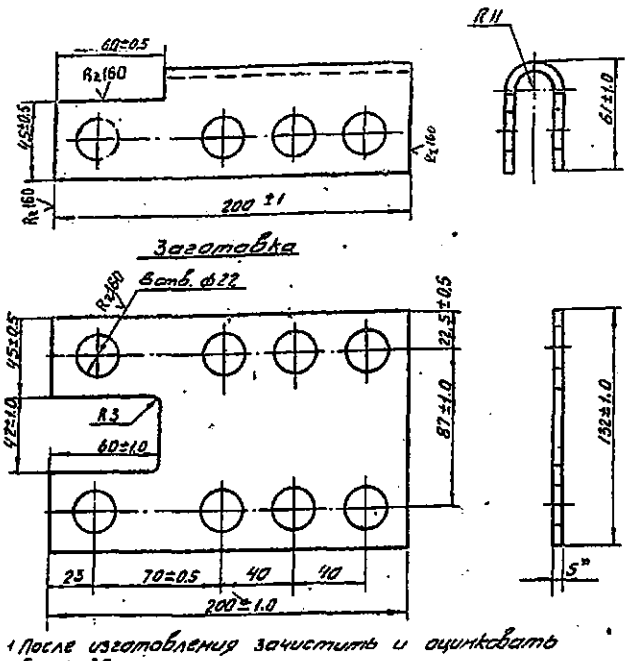


1. После изготовления зачистить и оцинковать Гор. ц. 30.
2. * Размеры для справок.

| | | | | | | |
|---|---|---|---|---|---|---|
| Изм. Лист | № докум. | Подпись | Дата | 1064-13.00.01 Скоба | Лит. | Масса | Масшт. |
| Разраб. | Абрамова | | | | Б | 0.82 | 1:2 |
| Провер. | Иванов | | | | Лист | Листов 1 |
| Т.контр. | | | | | | |
| Нач.ц.ц. | Постнов | | | | | |
| Н.контр. | Брод | | | Полоса 5×200 ГОСТ 103-57 / Ст.3 пс2 ГОСТ 535-58 | МПС ТРАНСЭЛЕКТРОПРОЕКТ МОСКВА |
| Утверд. | Казанцев | | | | | |

Копировал: Лисева Формат: 11

1064-13.00.00СБ

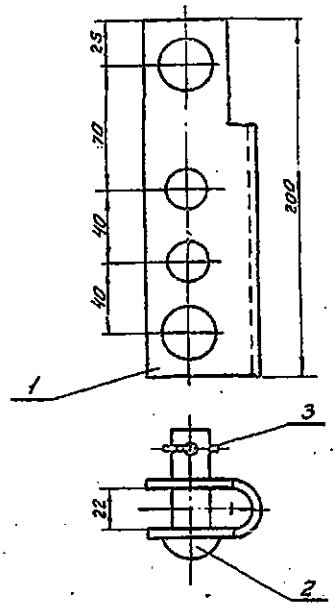


Размеры для справок

| | | | | | | |
|---|---|---|---|---|---|---|
| Изм. Лист | № докум. | Подпись | Дата | 1064-13.00.00СБ Скоба регулировочная Сборочный чертеж | Лит. | Масса | Масшт. |
| Разраб. | Абрамова | | | | Б | 1.22 | 1:2 |
| Провер. | Иванов | | | | Лист | Листов 1 |
| Т.контр. | | | | | | |
| Нач.ц.ц. | Постнов | | | | | |
| Н.контр. | Брод | | | | МПС ТРАНСЭЛЕКТРОПРОЕКТ МОСКВА |
| Утверд. | Казанцев | | | | | |

Копировал: Лисева Формат: 11

1064-11.00.01

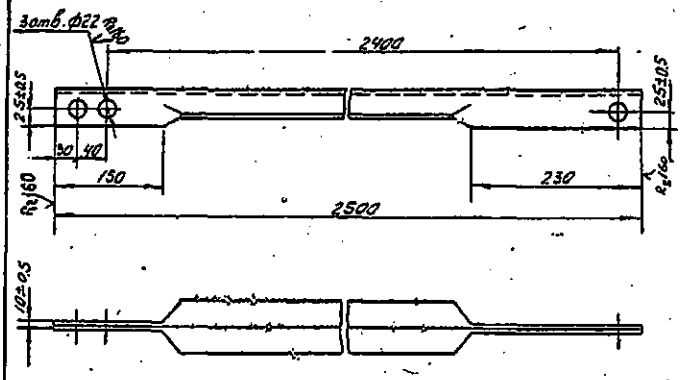


1. Сплющивание полок производить в горячем состоянии.
2. Допускается смещение одной полки относительно другой на 4мм.
3. Минимальное расстояние от края отверстия до края полки /его наименьшей полки/ должно быть равно 8 мм.
4. После изготовления зачистить и окрасить за два раза масляной краской.

| | | | | | | |
|---|---|---|---|---|---|---|
| Изм. Лист | № докум. | Подпись | Дата | 1064-11.00.01 Тяга сжатая | Лит. | Масса | Масшт. |
| Разраб. | Абрамова | | | | Б | 9.34 | 1:5 |
| Провер. | Иванов | | | | Лист | Листов 1 |
| Т.контр. | | | | | | |
| Нач.ц.ц. | Постнов | | | | | |
| Н.контр. | Брод | | | Уголок 50×50×5 ГОСТ 8509-72 / Ст.3 пс2 ГОСТ 535-58 | МПС ТРАНСЭЛЕКТРОПРОЕКТ МОСКВА |
| Утверд. | Казанцев | | | | | |

Копировал: Лисева Формат: 11

| Формат | Зона | Поз. | Обозначение | Наименование | Кол. | Прим. |
|---|---|---|---|---|---|---|
| | | | | Документация | | |
| 11 | | | 1064-13.00.00СБ | Сборочный чертеж | | |
| | | | | Детали | | |
| 11 | | 1 | 1064-13.00.01 | Скоба | 1 | |
| | | | | Прочие изделия | | |
| | | 2 | | Болт 20×60 Каталог 3.501-39 чертеж КС-084-68 | 2 | |
| | | | | Материалы | | |
| | | 3 | | Проволока 4БСМ2 ℓ=70 ГОСТ 3822-61 | 2 | 0.001 |

1064/21

| | | | | | | |
|---|---|---|---|---|---|---|
| Изм. Лист | № докум. | Подпись | Дата | 1064-13.00.00 Скоба регулировочная | Лит. | Лист | Листов |
| Разраб. | Абрамова | | | | Б | | 2 |
| Провер. | Иванов | | | | МПС ТРАНСЭЛЕКТРОПРОЕКТ МОСКВА |
| Т.контр. | | | | | | |
| Нач.ц.ц. | Постнов | | | | | |
| Н.контр. | Брод | | | | | |
| Утверд. | Казанцев | | | | | |

Копировал: Лисева Формат: 11

1064-14.00.02

(√)А

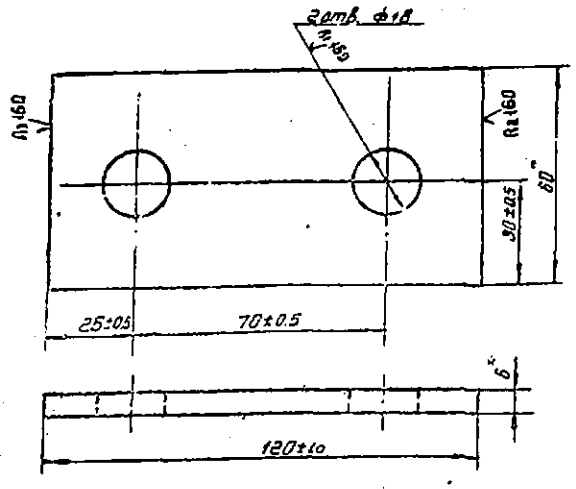


1. Материал - сталь по ГОСТ 380-71 марки ВСт3пс2 для районов с расчетной температурой ниже минус 30°С до минус 40°С или ВСт3кп2 для районов с расчетной температурой минус 30°С и выше.
2.* Размеры для справок.

| | | | |
|---|---|---|---|
| 1064-14.00.02 | | | |
| Планка | Лит. Б | Масса 0.32 | Масшт. 1:1 |
| | Лист | Листов 1 | |
| Полесс | МПС Промэлектропроект Москва | | |

1064-14.00.01

(√)А

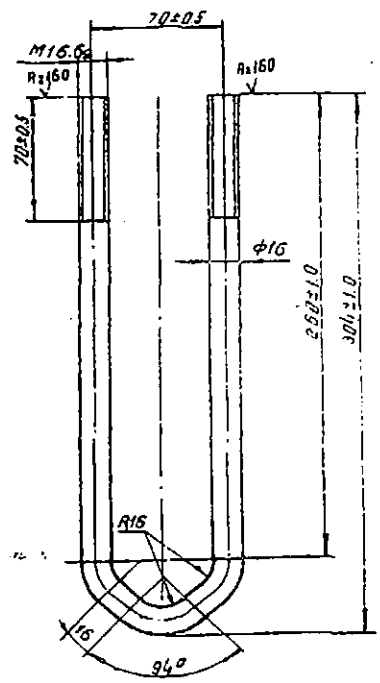


1. Материал - сталь по ГОСТ 380-71 марки ВСт3сп5.
2. Развернутая длина 630 мм.

| | | | |
|---|---|---|---|
| 1064-14.00.01 | | | |
| Бугель | Лит. Б | Масса 1.00 | Масшт. 1:2 |
| | Лист | Листов 1 | |
| Полесс | МПС Промэлектропроект Москва | | |

1064-14.00.00СБ

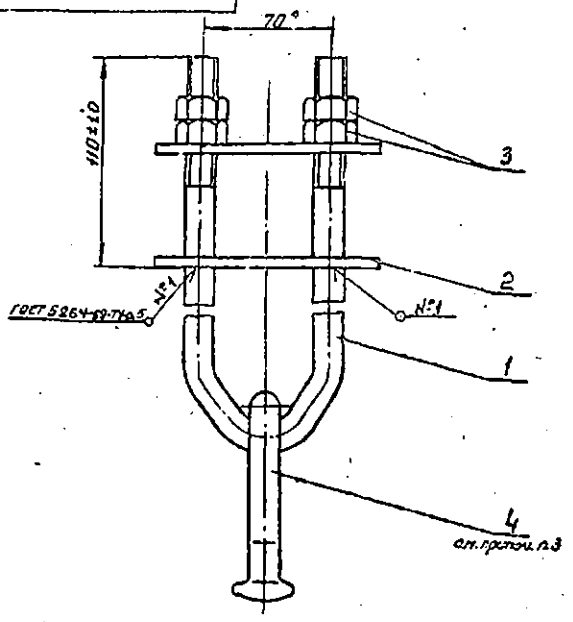


1. Варить электродом типа Э-42 ГОСТ 9467-75.
2. После изготовления резьбу смазать антикоррозионной смазкой, остальное зачистить и окрасить за два раза масляной краской.
3. Серьгу деталь 4 одеть на бугель до приварки детали 2.
4. Допускаемая нагрузка: вертикальная - не более 400кг, горизонтальная - не более 200кг.
5.* Размер для справок.

| | | | |
|---|---|---|---|
| 1064-14.00.00СБ | | | |
| Бугель удлиненный | Лит. Б | Масса 2.11 | Масшт. 1:2 |
| | Лист | Листов 1 | |
| | МПС Промэлектропроект Москва | | |

| Формат | Зона | Поз. | Обозначение | Наименование | Кол. | Примеч. |
|---|---|---|---|---|---|---|
| | | | | Документация | | |
| А | | | 1064-14.00.00СБ | Сборочный чертеж | | |
| | | | | Детали | | |
| А | | 1 | 1064-14.00.01 | Бугель | 1 | |
| А | | 2 | 1064-14.00.02 | Планка | 2 | |
| | | | | Стандартные изделия | | |
| | | 3 | | Гайка М16-4 ГОСТ 5915-70 | 4 | |
| | | | | Прочие изделия | | |
| | | 4 | | Серьга сварная Каталог 3.501-39 чертеж КС-035-68 | 1 | |
| | | | Материал гайки и ее покрытия по ГОСТ 1759-70 | | | |

1064 22

| | | | |
|---|---|---|---|
| 1064-14.00.00 | | | |
| Бугель удлиненный | Лит. | Лист | Листов |
| | МПС Промэлектропроект Москва | | |

1064-15.00.01

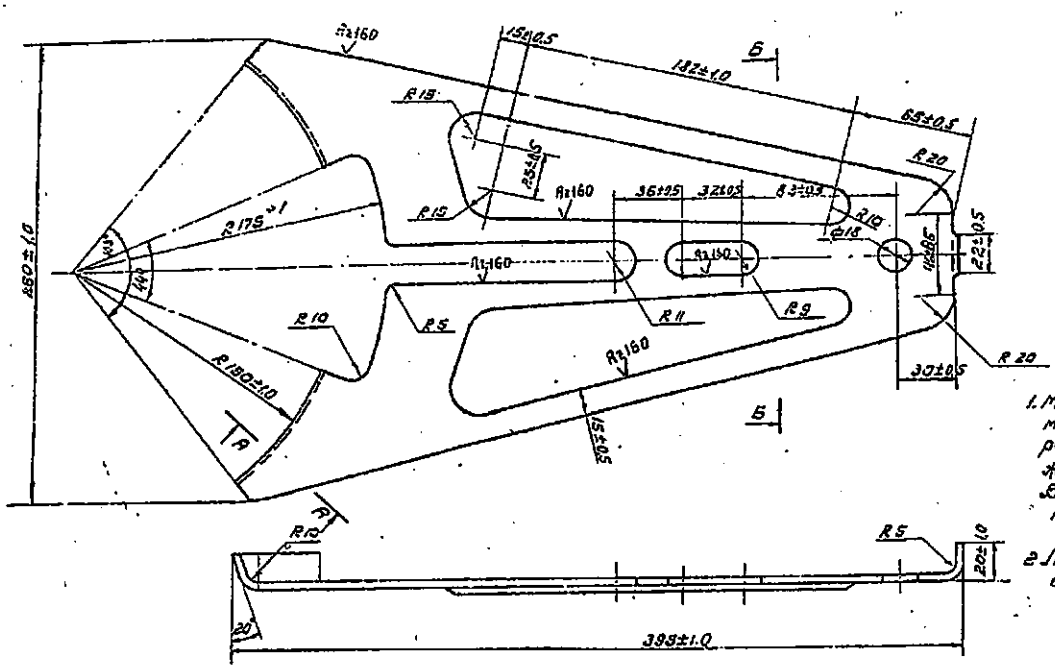


1. Материал - сталь по ГОСТ 380-71 марки ВСт3пс2 для районов с расчетной температурой ниже минус 30°С до минус 40°С или ВСт3кп2 для районов с расчетной температурой минус 30°С и выше.
2. После изготовления зачистить и оцинковать гор. ц 60.

| | | | | | | | |
|---|---|---|---|---|---|---|---|
| | | | | | 1064 - 15.00.01 | | |
| Изм. | Лист | № докум. | Подпись | Дата | Накладка | Лит. | Масса | Масшт. |
| Разраб. | Абдалова | | | | | 6 | 1.40 | 1:2 |
| Провер. | Иванов | | | | | Лист | Листов 1 |
| Т.контр. | | | | | | | |
| Утв. | Постнов | | | | Лист 3,5 ГОСТ 19903-74 / ВСт3пс2 ГОСТ 380-71 | МОС ТРАНСЭЛЕКТРОПРОЕКТ Москва |
| Н.контр. | Орлов | | | | | | |
| Утверд. | Казанцев | | | | | | |

1064-15.00.00СБ

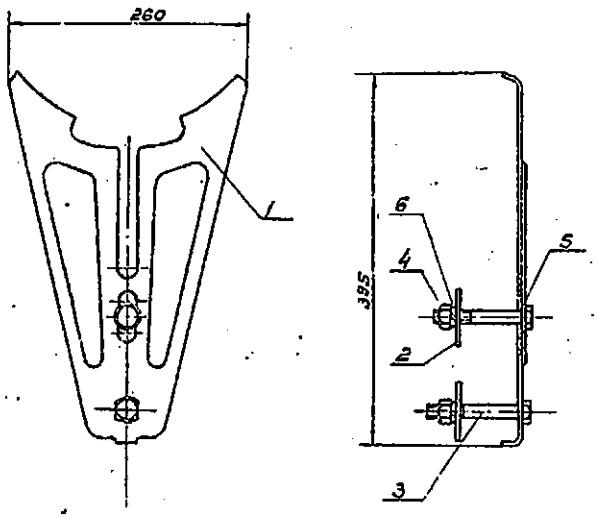


1. Для равномерного прилегания накладки к кронштейну допускается дополнительно применять шайбы дет.2
2. Размеры для справок.

| | | | | | | | |
|---|---|---|---|---|---|---|---|
| | | | | | 1064-15.00.00СБ | | |
| Изм. | Лист | № докум. | Подпись | Дата | Накладка для кронштейна типа КРД. Сборочный чертеж | Лит. | Масса | Масшт. |
| Разраб. | Абдалова | | | | | | 2.66 | 1:4 |
| Провер. | Иванов | | | | | Лист | Листов 1 |
| Н.контр. | Постнов | | | | | | |
| Утверд. | Орлов | | | | | МОС ТРАНСЭЛЕКТРОПРОЕКТ Москва |
| | Казанцев | | | | | | |

| Формат | Зона | Позиц. | Обозначение | Наименование | Кол. | Примеч. |
|---|---|---|---|---|---|---|
| | | | | | | |
| | | | | Документация. | | |
| 11 | | | 1064-15.00.00СБ | Сборочный чертеж | | |
| | | | | | | |
| | | | | Детали. | | |
| 12 | | 1 | 1064-15.00.01 | Накладка | 1 | |
| 11 | | 2 | 1064-15.00.02 | Шайба | 2 | |
| | | | | | | |
| | | | | Стандартные изделия. | | |
| | | 3 | | Болт М16×100.46 ГОСТ 7798-70 | 2 | |
| | | 4 | | Гайка М16.4 ГОСТ 5915-70 | 2 | |
| | | 5 | | Шайба 16 ГОСТ 11371-71 | 1 | |
| | | 6 | | Шайба 16.65Г. ГОСТ 6402-70 | 2 | |
| | | | | | | |
| | | | | Материал болтов, гаек и их покрытие по ГОСТ 1759-70 | | |

1064/23

| | | | | | | | |
|---|---|---|---|---|---|---|---|
| | | | | | 1064-15.00.00 | | |
| Изм. | Лист | № докум. | Подпись | Дата | Накладка для кронштейна типа КРД | Лит. | Лист | Листов |
| Разраб. | Абдалова | | | | | | | |
| Провер. | Иванов | | | | | МОС ТРАНСЭЛЕКТРОПРОЕКТ Москва |
| Н.контр. | Орлов | | | | | | |
| Утверд. | Казанцев | | | | | | |

Инв. № подл. | Подпись и дата | Взам. инв. № | Инв. № дубл. | Подпись и дата

1064-16.10.00СБ

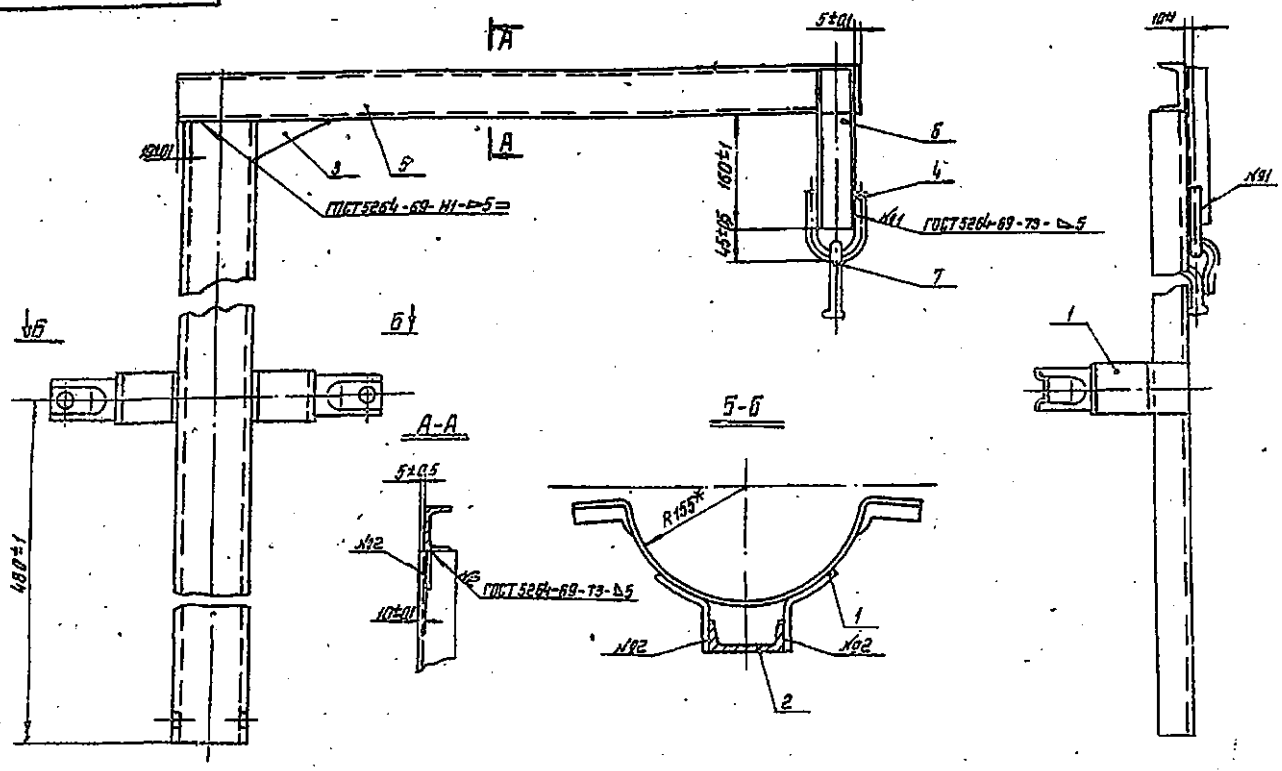


1. Материал деталей поз.2,5 и 6 - сталь по ГОСТ 380-71 марки Б Ст3 пс2 для районов с расчетной температурой ниже минус 30°С до минус 40°С или 3 Ст3 кп2 для районов с расчетной температурой минус 30°С и выше.
2. Варить электродом типа Э-42 ГОСТ 9467-75.
3. После изготовления зачистить и окрасить масляной краской за два раза.
4. * Размеры для справок

| | | | | | | | |
|---|---|---|---|---|---|---|---|
| Разраб. | Шегисов | | | 1064-16.10.00СБ | | | |
| Пров. | Иванов | | | Стойка. Сборочный чертеж | Лит. | Масса | Масшт. |
| Т.контр. | Иванов | | | | | | |
| Н.контр. | Пустынцев | | | | Лист | Листов 1 | |
| Утв. | Сотников | | | | | АПИС | |

1064-16.10.00СБ

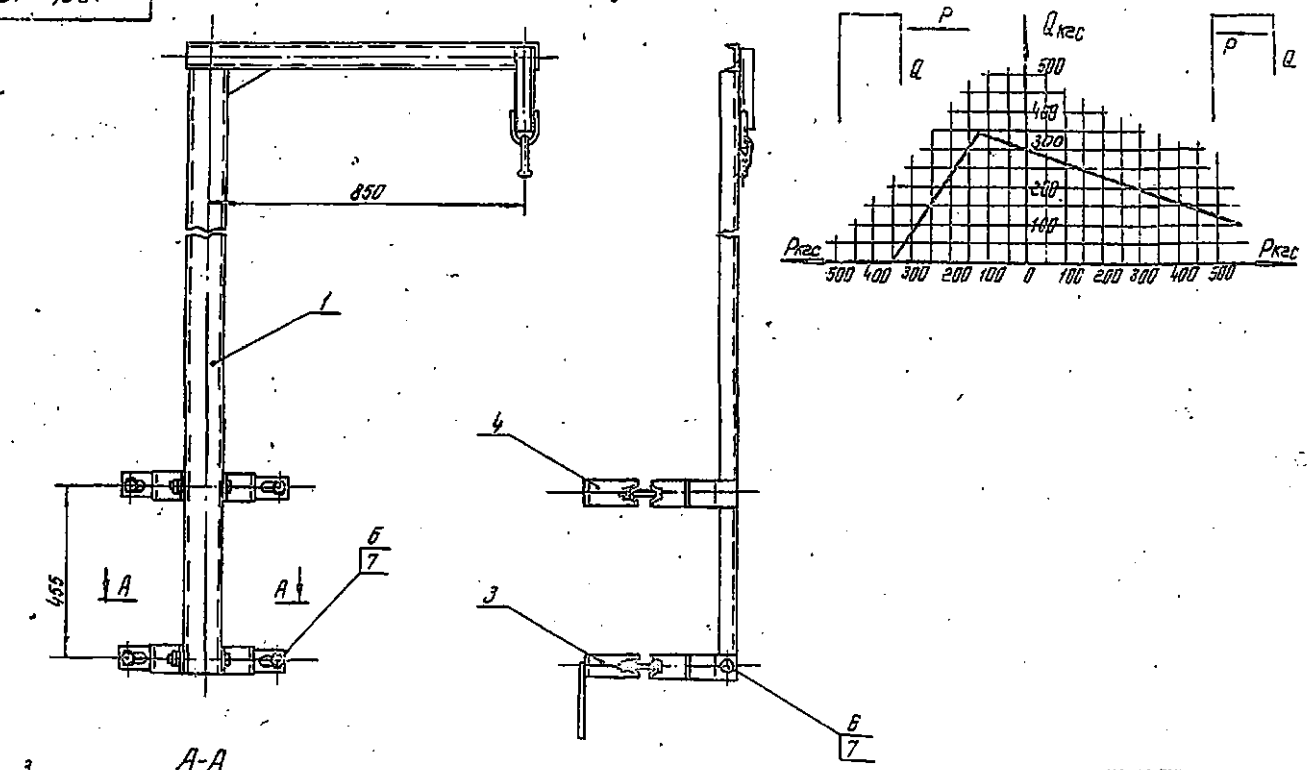


Размеры для справок

1064/1

| | | | | | | | |
|---|---|---|---|---|---|---|---|
| Разраб. | Шегисов | | | 1064-16.00.00СБ | | | |
| Пров. | Иванов | | | Стойка тип I-ф. Сборочный чертеж | Лит. | Масса | Масшт. |
| Т.контр. | | | | | | | |
| Н.контр. | Пустынцев | | | | Лист | Листов 1 | |
| Утв. | Сотников | | | | | АПИС | |

1064-16.20.00

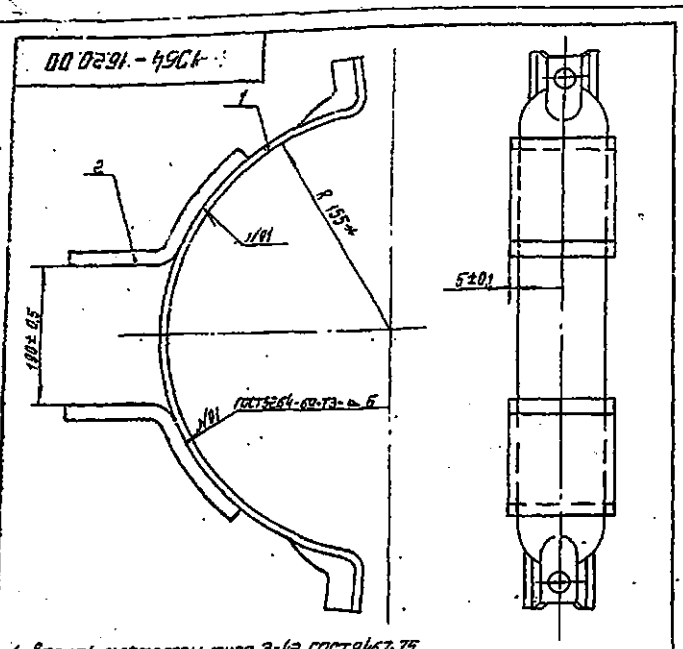


1. Варить электродом типа Э-42 ГОСТ 9467-75
2. *Размеры для справок

| Формат | Зона | Позиция | Обозначение | Наименование | Кол | Примеч. |
|---|---|---|---|---|---|---|
| | | | | Детали | | |
| 11 | | 1 | 1064-16.20.01 | Ушко | 2 | |
| 12 | | 2 | 1064-17.10.01 | Полухомут | 1 | |

1064-16.20.00

| Изм. | Лист | № докумен. | Подпись | Дата | Полухомут верхний | Лит | Масса | Масшт. |
|---|---|---|---|---|---|---|---|---|
| Разраб. | | Щеглова | | | | Б | 3.27 | 1:2,5 |
| Провер. | | Иванов | | | | Лист | Листов 1 | |
| Т.контр. | | | | | | МПС Трансэлектропроект Москва | | |
| Рук.груп. | | Постнов | | | | | | |
| Н.контр. | | Бро | | | | | | |
| Утверд. | | Казанцев | | | | | | |

Копировал Формат 11

1064-16.30.00

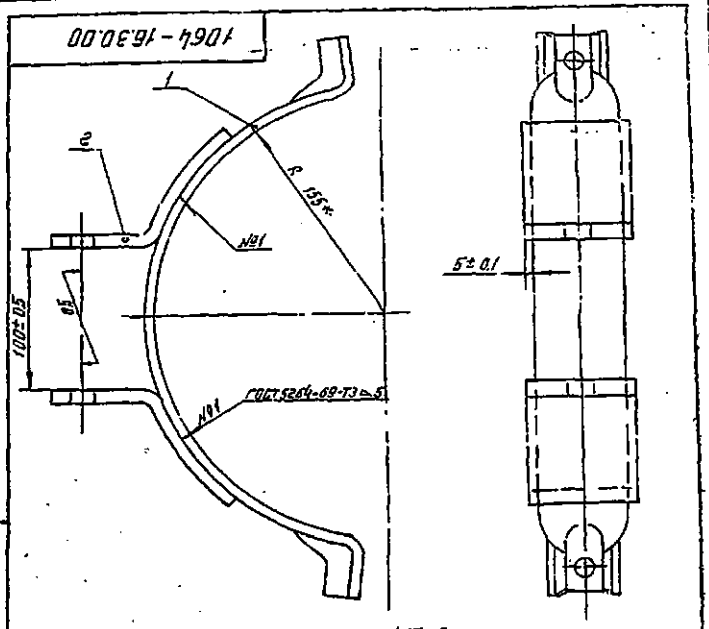


1. Варить электродом типа Э-42-ГОСТ 9467-75.
2. К детали 1064-33.10.00 (поз. 1) заземляющий пруток не приваривать
3. * Размеры для справок.

| Формат | Зона | Позиция | Обозначение | Наименование | Кол | Примеч. |
|---|---|---|---|---|---|---|
| | | | | Детали | | |
| 11 | | 1 | 1064-16.30.01 | Ушко с отверстием | 2 | |
| 12 | | 2 | 1064-17.10.01 | Полухомут | 1 | |

1064-16.30.00

| Изм. | Лист | № докумен. | Подпись | Дата | Полухомут нижний | Лит | Масса | Масшт. |
|---|---|---|---|---|---|---|---|---|
| Разраб. | | Щеглова | | | | Б | 3.27 | 1:2,5 |
| Провер. | | Иванов | | | | Лист | Листов 1 | |
| Т.контр. | | | | | | МПС Трансэлектропроект Москва | | |
| Рук.груп. | | Постнов | | | | | | |
| Н.контр. | | Бро | | | | | | |
| Утверд. | | Казанцев | | | | | | |

Копировал Формат 11

| Формат | Зона | Позиция | Обозначение | Наименование | Кол | Примеч. |
|---|---|---|---|---|---|---|
| | | | | Документация | | |
| 12 | | | 1064-16.00.00 СБ | Сборочный чертеж | | |
| | | | | Сборочные единицы | | |
| 12 | | 1 | 1064-16.10.00 | Стойка | 1 | |
| 11 | | 2 | 1064-16.30.00 | Полухомут нижний | 1 | |
| 11 | | 3 | 1064-17.10.00 | Полухомут с заземляющим прутком | 1 | |
| | | | | Детали | | |
| 12 | | 4 | 1064-17.10.01 | Полухомут | 1 | |
| | | | | Стандартные изделия | | |
| | | 5 | | Болт М16×120.46 ГОСТ 7798-70 | 2 | |
| | | 6 | | Болт М16×45.46 ГОСТ 7798-70 | 2 | |
| | | 7 | | Гайка М16.4 ГОСТ 5915-70 | 8 | |

Материал болтов, гаек и их покрытие по ГОСТ 1759-70

1064-16.00.00

| Изм. | Лист | № докум. | Подпись | Дата | Стойка типI-ф | Лит | Лист | Листов |
|---|---|---|---|---|---|---|---|---|
| Разраб. | | Щеглова | | | | Б | | 1 |
| Провер. | | Иванов | | | | МПС Трансэлектропроект Москва | | |
| Рук.груп. | | Постнов | | | | | | |
| Н.контр. | | Бро | | | | | | |
| Утверд. | | Казанцев | | | | | | |

Копировал Формат 11

| Формат | Зона | Позиция | Обозначение | Наименование | Кол | Примеч. |
|---|---|---|---|---|---|---|
| | | | | Документация | | |
| 12 | | | 1064-16.10.00 СБ | Сборочный чертеж | | |
| | | | | Сборочные единицы | | |
| 11 | | 1 | 1064-16.20.00 | Полухомут верхний | 1 | |
| | | | | Детали | | |
| 11 | | 2 | 1064-16.10.01 | Стояк | 1 | |
| 11 | | 3 | 1064-16.10.02 | Косынка | 1 | |
| 11 | | 4 | 1064-2.10.02 | Хомут | 1 | |
| 54 | | 5 | 1064-16.10.03 | Балка $l$=940 В, Швеллер 8 ГОСТ 8240-72 / Ст3пс2 ГОСТ 535-58 | | 5.54 |
| 54 | | 6 | 1064-16.10.04 | Бугель, $l$=220 В, Швеллер 5 ГОСТ 8240-72 / Ст3пс2 ГОСТ 535-58 | 1 | 1.09 |
| | | | | Прочие изделия | | |
| | | 7 | | Серьга сварная. Каталог 3.501-39 чертеж КС-0.95-96 | 1 | |

1064/1 25

1064-16.10.00

| Изм. | Лист | № докум. | Подпись | Дата | Стойка | Лит | Лист | Листов |
|---|---|---|---|---|---|---|---|---|
| Разраб. | | Щеглова | | | | Б | | 1 |
| Провер. | | Иванов | | | | МПС Трансэлектропроект Москва | | |
| Рук.груп. | | Постнов | | | | | | |
| Н.контр. | | Бро | | | | | | |
| Утверд. | | Казанцев | | | | | | |

Копировал Формат 11

1064-16.20.01

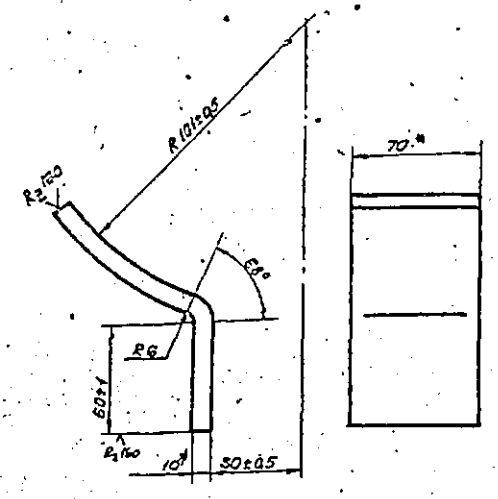


1. Материал - сталь по ГОСТ 380-71 марки ВСт3пс2 для районов с расчетной температурой ниже минус 30°С до минус 40°С или ВСт3кп2 для районов с расчетной температурой минус 30°С и выше.
2. Развернутая длина 160мм.
3* Размер для справок

| | | | | | | | |
|---|---|---|---|---|---|---|---|
| Изм. | Лист | № документ. | Подпись | Дата | 1064-16.20.01 | | |
| Разраб. | Щеглова | | | | Ушко | Лит. | Масса | Масшт. |
| Провер. | Иванов | | | | | 5 | 0.88 | 1:2 |
| Т.контр. | | | | | | Лист | Листов 1 |
| Рук.гр. | Постнов | | | | Полоса 10×70 ГОСТ 103-57 / ВСт3пс2 ГОСТ 535-58 | МПС ТРАНСЭЛЕКТРОПРОЕКТ Москва | |
| Н.контр. | Брод | | | 02.77 | | | |
| Утверд. | Казанцев | | | 01.77 | | | |

Копировал Формат 11

1064-16.30.01

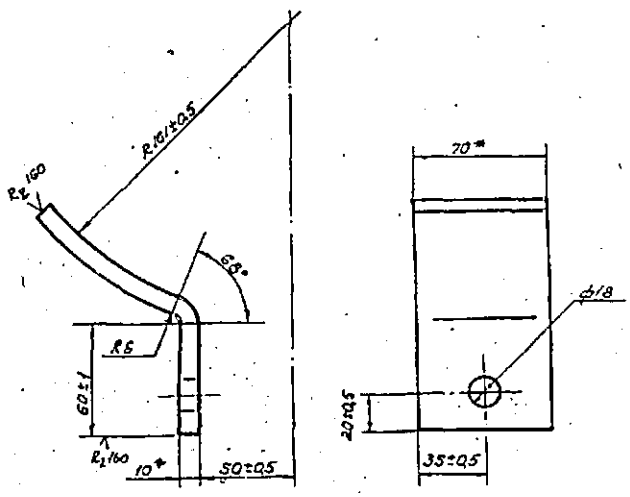


1. Материал - сталь по ГОСТ 380-71 марки ВСт3пс2 для районов с расчетной температурой ниже минус 30°С, до минус 40°С или ВСт3кп2 для районов с расчетной температурой минус 30°С и ниже.
2. Развернутая длина 160мм.
3* Размер для справок.

| | | | | | | | |
|---|---|---|---|---|---|---|---|
| Изм. | Лист | № документ. | Подпись | Дата | 1064-16.30.01 | | |
| Разраб. | Щеглова | | | | Ушко с отверстием. | Лит. | Масса | Масшт. |
| Провер. | Иванов | | | | | 5 | 0.88 | 1:2 |
| Т.контр. | | | | | | Лист | Листов 1 |
| Рук.гр. | Постнов | | | | Полоса 10×70 ГОСТ 103-57 / ВСт3пс2 ГОСТ 535-58 | МПС ТРАНСЭЛЕКТРОПРОЕКТ Москва | |
| Н.контр. | Брод | | | 02.77 | | | |
| Утверд. | Казанцев | | | 01.77 | | | |

Копировал Формат 11

1064-16.10.01

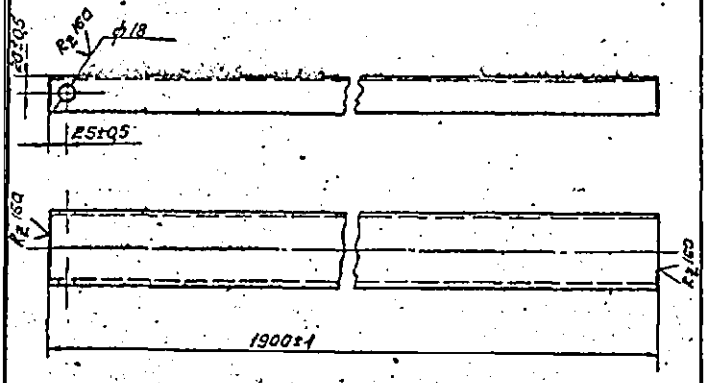


Материал - сталь по ГОСТ 380-71 марки ВСт3пс2 для районов с расчетной температурой ниже минус 30°С до минус 40°С или ВСт3кп2 для районов с расчетной температурой минус 30°С и выше.

| | | | | | | | |
|---|---|---|---|---|---|---|---|
| Изм. | Лист | № докум. | Подпись | Дата | 1064-16.10.01 | | |
| Разраб. | Щеглова | | | | Стояк. | Лит. | Масса | Масшт. |
| Провер. | Иванов | | | | | 5 | 16.30 | 1:5 |
| Т.контр. | | | | | | Лист | Листов 1 |
| Рук.гр. | Постнов | | | | Швеллер 10 ГОСТ 8240-72 / ВСт3пс2 ГОСТ 535-58 | МПС ТРАНСЭЛЕКТРОПРОЕКТ Москва | |
| Н.контр. | Брод | | | 02.77 | | | |
| Утверд. | Казанцев | | | 01.77 | | | |

Копировал Формат 11

1064-16.10.02

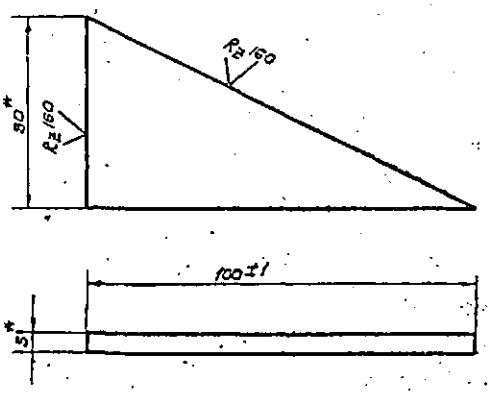


1 Материал - сталь по ГОСТ 380-71 марки ВСт3пс2 для районов с расчетной температурой ниже минус 30°С до минус 40°С или ВСт3кп2 для районов с расчетной температурой минус 30°С и выше
2* Размеры для справок.

1064/1 26

| | | | | | | | |
|---|---|---|---|---|---|---|---|
| Изм. | Лист | № докум. | Подпись | Дата | 1064-16.10.02 | | |
| Разраб. | Щеглова | | | | Косынка. | Лит. | Масса | Масшт. |
| Провер. | Иванов | | | | | 5 | 0.10 | 1:1 |
| Т.контр. | | | | | | Лист | Листов 1 |
| Рук.гр. | Постнов | | | | Полоса 5×50 ГОСТ 103-57 / ВСт3пс2 ГОСТ 535-58 | МПС ТРАНСЭЛЕКТРОПРОЕКТ Москва | |
| Н.контр. | Брод | | | 02.77 | | | |
| Утверд. | Казанцев | | | 01.77 | | | |

Копировал Формат 11

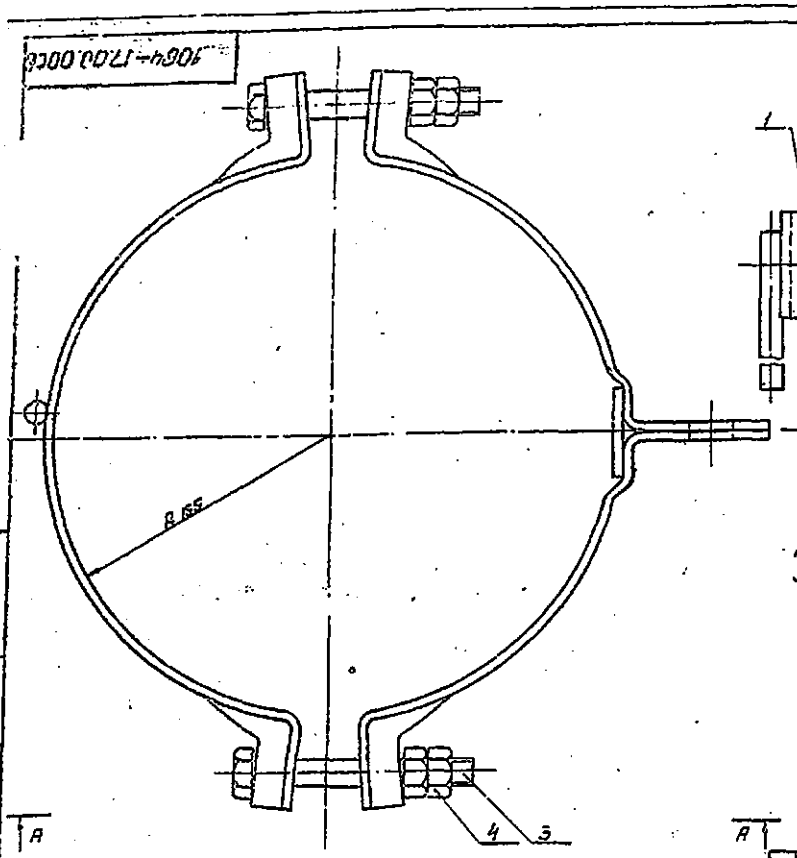


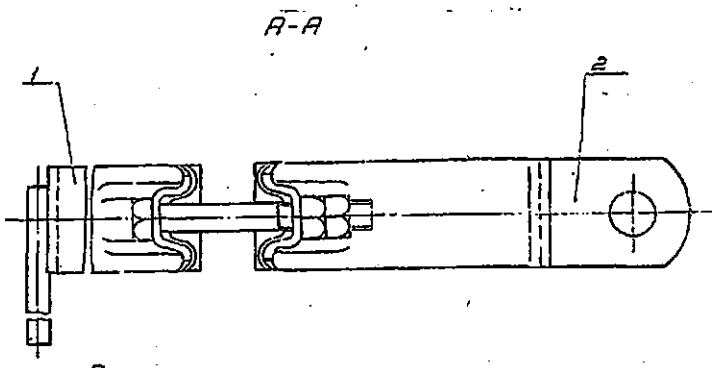


1. Настоящий чертеж соответствует чертежу № Л-4520у Люберецкого электромеханического завода.
2. Допускаемая нагрузка P не более 2000кг.
3. Размер для справок

| | | | | | | | |
|---|---|---|---|---|---|---|---|
| | | | | 1084 – 17.00.00СБ | | | |
| Изм. | Лист | № докум. | Подпись | Дата | Хомут тип I<br>Сборочный чертеж | Лит. | Масса | Масштаб |
| Разраб. | Абрамов | | | | | Б | 3.76 | 1:2 |
| Пров. | Иванов | | | | | Лист | Листов 1 |
| Т.контр. | | | | | | МЛЕ ТРАНСЭЛЕКТРОПРОЕКТ МОСКВА |
| Рукв.гр. | Лостиков | | | | | |
| Н.контр. | Орлов | | | 03.77 | | |
| Утверд. | Казанцев | | | 11.77 | | |

Копировал Формат 12

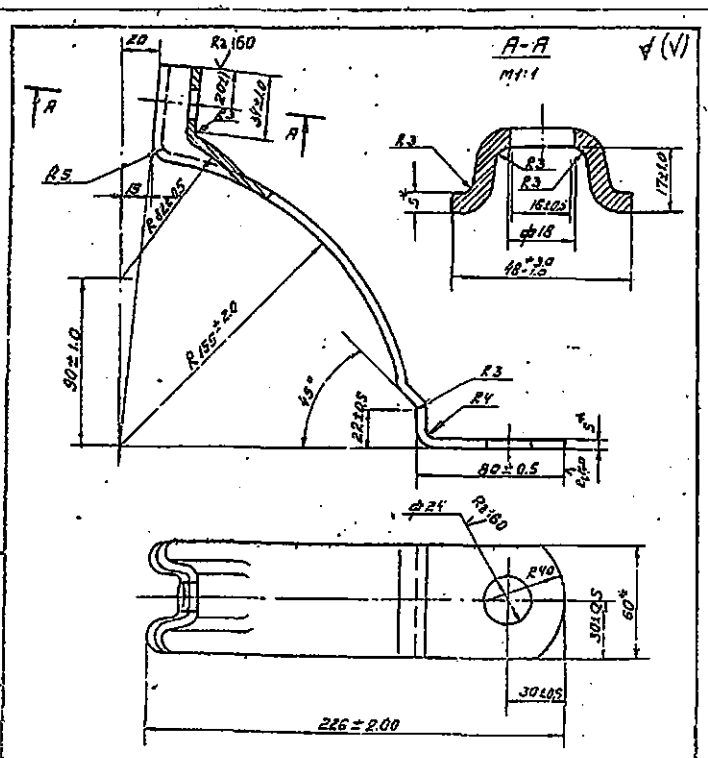


1. Развернутая длина 345мм
2. Размеры для справок

| | | | | | | | |
|---|---|---|---|---|---|---|---|
| | | | | 1084 – 17.20.01 | | | |
| Изм. | Лист | № докум. | Подпись | Дата | Сегмент R155 | Лит. | Масса | Масштаб |
| Разраб. | Абрамов | | | | | Б | 6.80 | 1:2 |
| Пров. | Иванов | | | | | Лист | Листов 1 |
| Контр. | Лостиков | | | | | |
| Утверд. | Казанцев | | | | | МЛЕ ТРАНСЭЛЕКТРОПРОЕКТ МОСКВА |
| | | | | | Полоса 5×60 ГОСТ 103-57<br>Ст3 ГОСТ 380-58 | |

Копировал Формат 1-1

| Позиция | Зона | Позиц. | Обозначение | Наименование | Кол. | Примеч. |
|---|---|---|---|---|---|---|
| | | | | Документация | | |
| 12 | | | 1084-17.00.00 СБ | Сборочный чертеж | | |
| | | | | Сборочные единицы | | |
| 12 | | 1 | 1084-17.10.00 | Полухомут R155 с заземляющим прутком | 1 | |
| 12 | | 2 | 1084-17.20.00 | Полухомут R153 с пятой | 1 | |
| | | | | Стандартные изделия | | |
| | | 3 | | Болт М16×120.46 ГОСТ 7798-70 | 2 | |
| | | 4 | | Гайка М16.4 ГОСТ 5915-70 | 4 | |
| | | | Материал болтов, гаек и их покрытие по ГОСТ 1759-70 | | | |

1084/27

| | | | | | | | |
|---|---|---|---|---|---|---|---|
| | | | | 1084-17.00.00 | | | |
| Изм. | Лист | № докум. | Подпись | Дата | Хомут тип I | Лит. | Масса | Масштаб |
| Разраб. | Абрамов | | | | | | | |
| Пров. | Иванов | | | | | | |
| Рукв.гр. | Лостиков | | | | | |
| Н.контр. | Орлов | | | 03.77 | | МЛЕ ТРАНСЭЛЕКТРОПРОЕКТ МОСКВА |
| Утверд. | Казанцев | | | | | |

Копировал Формат 11

1064-17.10.00

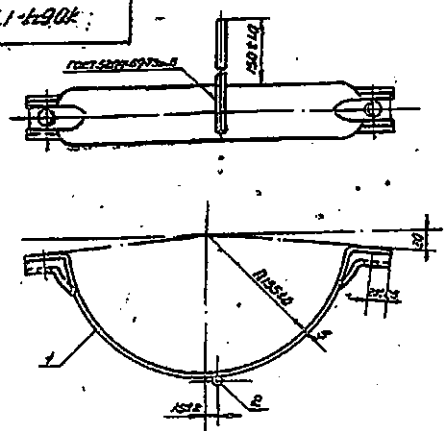


1. Материал-сталь по ГОСТ 380-71 марки для детали 1-ВСТ. 3пс 2 и для детали 2-ВСт 3кп2.
2. Варить электродом типа Э-42 ГОСТ 9467-75.
3. После изготовления зачистить и дробеструить гор. ц. 60
4. Размеры для справок

| Формат | Зона | Поз. | Обозначение | Наименование | Кол. | Примечание |
|---|---|---|---|---|---|---|
| | | | | Детали | | |
| 12 | 1 | | 1064-17.10.01 | Полухомут R155 | 1 | |
| 54 | 2 | | 1064-17.10.02 | Пруток 2-200 ВГ | 1 | 0.18 |
| | | | | Круг $\frac{12 ГОСТ 2590-71}{ВСт3кп2 ГОСТ 535-58}$ | | |

1064-17.10.00

| Изм. | Лист | N докум. | Подп. | Дата |
|---|---|---|---|---|
| Разраб. | Прокофьев | | | |
| Провер. | Иванов | | | |
| Т.контр. | | | | |
| Руков. | Постнов | | | |
| Н.контр. | Ерофеев | | | |
| Утверд. | Колесников | | | |

Полухомут R155 с заземляющим прутком

| Лит. | Масса | Масш. |
|---|---|---|
| Б | 1.46 | 1:4 |

Лист | Листов 31

МПС ТРАНСЭЛЕКТРОПРОЕКТ МОСКВА

Копировал чертежный формат II

1064-17.20.00

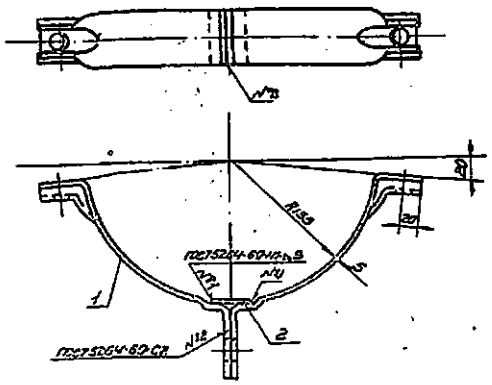


1. Материал-сталь по ГОСТ 380-71 марки ВСт 3пс2
2. Варить электродом типа Э-42 ГОСТ 9467-75
3. После изготовления зачистить и дробеструить гор. ц. 60.
4. Размеры для справок

| Формат | Зона | Поз. | Обозначение | Наименование | Кол. | Примечание |
|---|---|---|---|---|---|---|
| | | | | Детали | | |
| 11 | 1 | | 1064-17.20.01 | Сегмент R155 | 2 | |
| 64 | 2 | | 1064-17.20.02 | Вкладыш 2-40 ВГ | 1 | 0.11 |
| | | | | Полоса $\frac{6 \times 60 ГОСТ 103-57}{ВСт3пс2 ГОСТ 535-58}$ | | |

1064-17.20.00

| Изм. | Лист | N докум. | Подп. | Дата |
|---|---|---|---|---|
| Разраб. | Прокофьев | | | |
| Провер. | Иванов | | | |
| Т.контр. | | | | |
| Руков. | Постнов | | | |
| Н.контр. | Ерофеев | | | |
| Утверд. | Колесников | | | |

Полухомут R155 с петлей

| Лит. | Масса | Масш. |
|---|---|---|
| Б | 1.61 | 1:4 |

Лист | Листов 7

МПС ТРАНСЭЛЕКТРОПРОЕКТ МОСКВА

Копировал чертежный формат II

1064-17.10.01

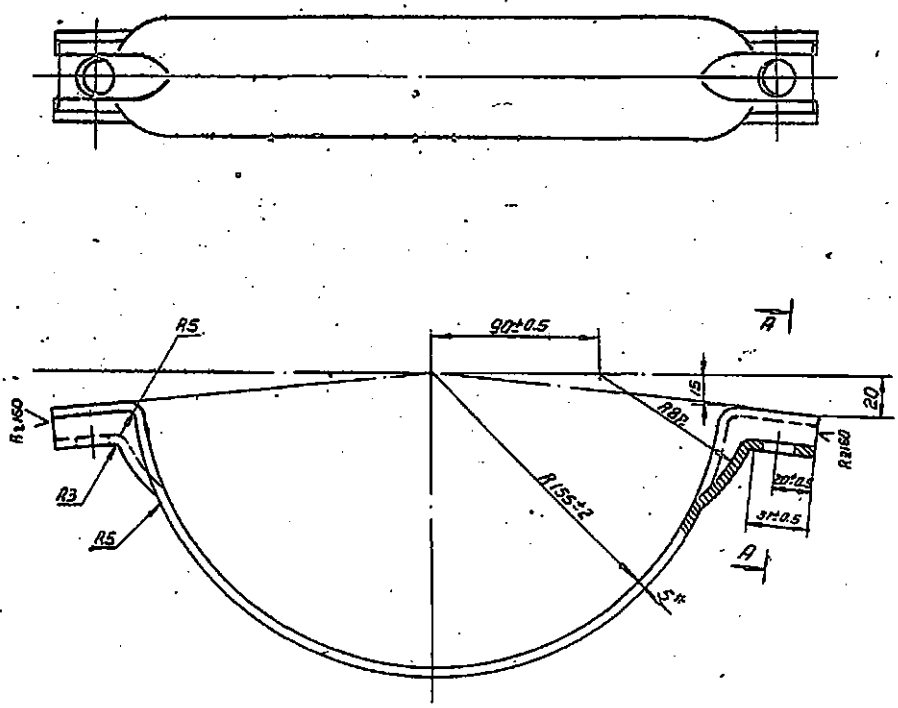


А(V)

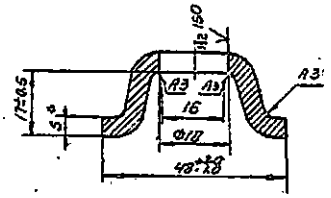


1. Развернутая длина детали 350мм
2. Размер для справок

1064/1 | 28

1064-17.10.01

| Изм. | Лист | N докум. | Подп. | Дата |
|---|---|---|---|---|
| Разраб. | Прокофьев | | | |
| Провер. | Иванов | | | |
| Т.контр. | | | | |
| Руков. | Постнов | | | |
| Н.контр. | Ерофеев | | | |
| Утверд. | Колесников | | | |

Полухомут R155

Полоса $\frac{6 \times 60 ГОСТ 103-57}{ВСт3пс2 ГОСТ 535-58}$

| Лит. | Масса | Масш. |
|---|---|---|
| Б | 1.29 | 1:2 |

Лист | Листов 1

МПС ТРАНСЭЛЕКТРОПРОЕКТ МОСКВА

Копировал чертежный формат I

1064-18.00.00СБ

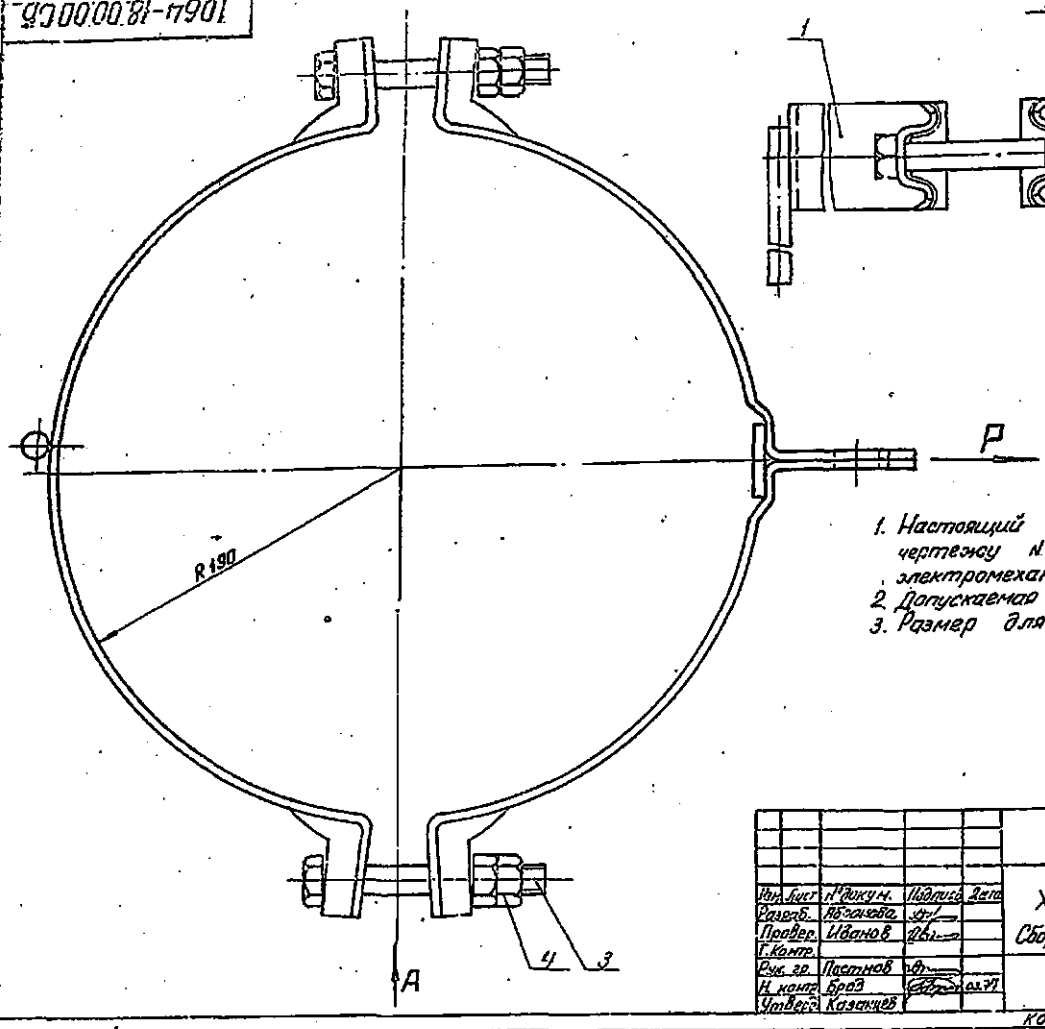


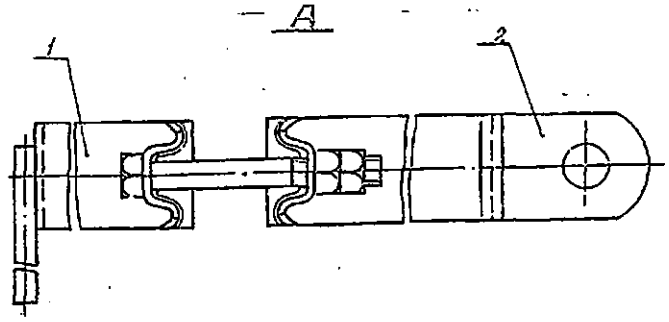


1. Настоящий чертеж соответствует чертежу № П-4520-у Люберецкого электромеханического завода
2. Допускаемая нагрузка P не более 2000 кг.
3. Размер для справок

| | | | | | | | | |
|---|---|---|---|---|---|---|---|---|
| | | | | | 1064-18.00.00 СБ | | | |
| Изм. | Лист | N докум. | Подпись | Дата | Хомут тип II | Лит. | Масса | Масшт. |
| Разраб. | | Абрамова | | | | Б | 4.28 | 1:2 |
| Провер. | | Иванов | | | Сборочный чертеж | Лист | Листов 1 | |
| Т.контр. | | | | | | | | |
| Рук.гр. | | Пастнов | | | | МПС Трансэлектропроект Москва | | |
| Н.контр. | | Бров | | | | | | |
| Утверд. | | Казанцев | | | | | | |

Копировал — Формат 12

1064-18.20.01

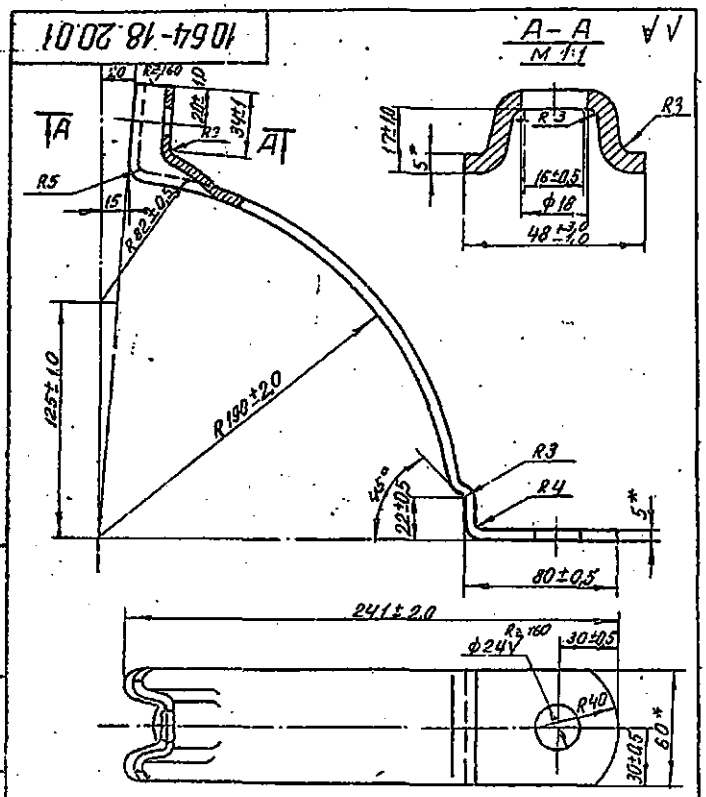


1. Развернутая длина 390 мм.
2. Размеры для справок

| | | | | | | | | |
|---|---|---|---|---|---|---|---|---|
| | | | | | 1064-18.20.01 | | | |
| Изм. | Лист | N докум. | Подпись | Дата | Сегмент R190 | Лит. | Масса | Масшт. |
| Разраб. | | Абрамова | | | | Б | 0,93 | 1:2 |
| Провер. | | Иванов | | | | Лист | Листов 1 | |
| Т.контр. | | | | | | | | |
| Рук.гр. | | Пастнов | | | Полоса 5×60 ГОСТ 103-57 | МПС Трансэлектропроект Москва | | |
| Н.контр. | | Бров | | | В Ст.3пс2 ГОСТ 535-58 | | | |
| Утверд. | | Казанцев | | | | | | |

Копировал — Формат 11

| Формат | Зона | Поз. | Обозначение | Наименование | Кол. | Примеч. |
|---|---|---|---|---|---|---|
| | | | | Документация | | |
| 12 | | | 1064-18.00.00 СБ | Сборочный чертеж | | |
| | | | | Сборочные единицы | | |
| 12 | | 1 | 1064-18.10.00 | Полухомут R190 с заземляющим прутком | 1 | |
| 12 | | 2 | 1064-18.20.00 | Полухомут R190 с пятой | 1 | |
| | | | | Стандартные изделия | | |
| | | 3 | | Болт М16×120.46 ГОСТ 7798-70 | 2 | |
| | | 4 | | Гайка М16.4 ГОСТ 5915-70 | 4 | |
| | | | Материал болтов, гаек и их покрытие по ГОСТ 1759-70 | | | |

1064/29

| | | | | | | | | |
|---|---|---|---|---|---|---|---|---|
| | | | | | 1064-18.00.00 | | | |
| Изм. | Лист | N докум. | Подпись | Дата | Хомут тип II | Лит. | Лист | Листов |
| Разраб. | | Абрамова | | | | Б | | |
| Провер. | | Иванов | | | | МПС Трансэлектропроект Москва | | |
| Рук.гр. | | Пастнов | | | | | | |
| Н.контр. | | Бров | | | | | | |
| Утверд. | | Казанцев | | | | | | |

Копировал — Формат 11

1064-18.10.01

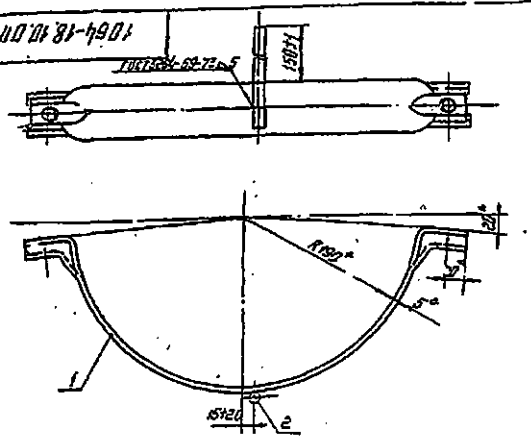


1. Материал - сталь по ГОСТ 380-71 марки для детали 1 - ВСт3пс2 и для детали 2 - ВСт3кп2.
2. Варить электродом типа Э-42 ГОСТ 9467-75.
3. После изготовления зачистить и оцинковать гор. ц. 60
4. Размеры для справок.

| Формат | Зона | Поз. | Обозначение | Наименование | Кол. | Примечание |
|---|---|---|---|---|---|---|
| | | | | Детали | | |
| 12 | | 1 | 1064-18.10.01 | Полухомут R190 | 1 | |
| 64 | | 2 | 1064-18.10.02 | Пруток ℓ=200 В₁ | 1 | 0.18 |
| | | | | Круг $\frac{12\ ГОСТ\ 2590-71}{ВСт3кп2\ ГОСТ\ 535-58}$ | | |

| | | | | | | | |
|---|---|---|---|---|---|---|---|
| Изм. | Лист | № докум. | Подпись | Дата | 1064-18.10.00 | | |
| Разраб. | | Пирогевская | | | Полухомут R190 с заземляющим прутком | Лит. | Масса | Масш. |
| Провер. | | Иванов | | | | Б | 1.70 | 1:4 |
| Т.контр. | | | | | | Лист | Листов 1 | |
| Н.контр. | | Постнов | | | | МПС Трансэлектропроект Москва | | |
| Утверд. | | Казанцев | | | | | | |

Копировал Формат А1

1064-18.20.00

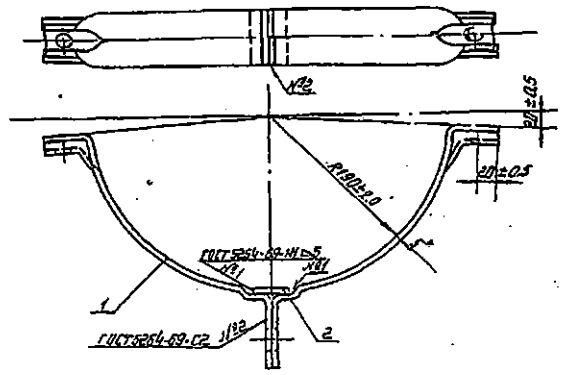


1. Материал - сталь по ГОСТ 380-71 марки ВСт3пс2
2. Варить электродом типа Э-42 ГОСТ 9467-75.
3. После изготовления зачистить и оцинковать гор. ц. 60
4. Размеры для справок.

| Формат | Зона | Поз. | Обозначение | Наименование | Кол. | Примечание |
|---|---|---|---|---|---|---|
| | | | | Детали | | |
| 11 | | 1 | 1064-18.20.01 | Сегмент R190 | 2 | |
| 64 | | 2 | 1064-18.20.02 | Вкладыш ℓ=40 В₁ | 1 | 0.11 |
| | | | | Полоса $\frac{6\times50\ ГОСТ\ 103-57}{ВСт3пс2\ ГОСТ\ 535-58}$ | | |

| | | | | | | | |
|---|---|---|---|---|---|---|---|
| Изм. | Лист | № докум. | Подпись | Дата | 1064-18.20.00 | | |
| Разраб. | | Пирогевская | | | Полухомут R190 с лятой | Лит. | Масса | Масш. |
| Провер. | | Иванов | | | | Б | 1.37 | 1:4 |
| Т.контр. | | | | | | Лист | Листов 1 | |
| Н.контр. | | Постнов | | | | МПС Трансэлектропроект Москва | | |
| Утверд. | | Казанцев | | | | | | |

Копировал Формат А1

1064-18.00.01

∀(V)

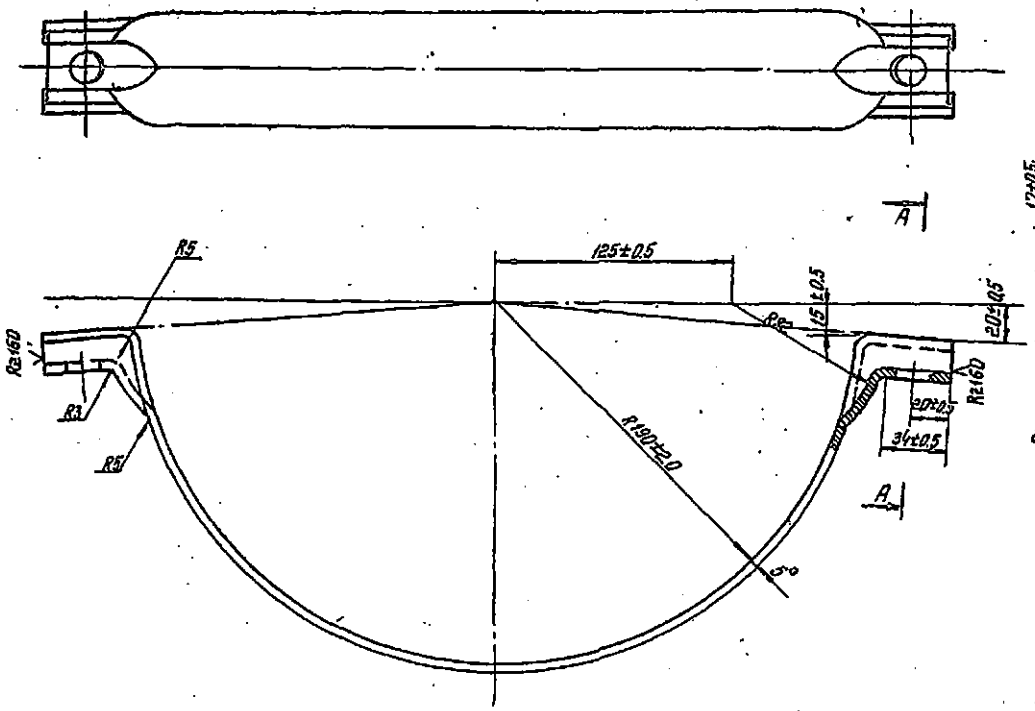


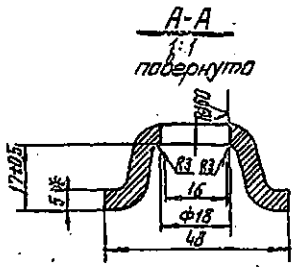


1. Развернутая длина детали 555 мм
2* Размер для справок

1064/1 30

| | | | | | | | |
|---|---|---|---|---|---|---|---|
| Изм. | Лист | № докум. | Подпись | Дата | 1064-18.10.01 | | |
| Разраб. | | Пирогевская | | | Полухомут R190 | Лит. | Масса | Масш. |
| Провер. | | Иванов | | | | Б | 1.52 | 1:2 |
| Т.контр. | | | | | | Лист | Листов 1 | |
| Н.контр. | | Постнов | | | Полоса $\frac{5\times50\ ГОСТ\ 103-57}{ВСт3пс2\ ГОСТ\ 535-58}$ | МПС Трансэлектропроект Москва | | |
| Утверд. | | Казанцев | | | | | | |

1064-19000006

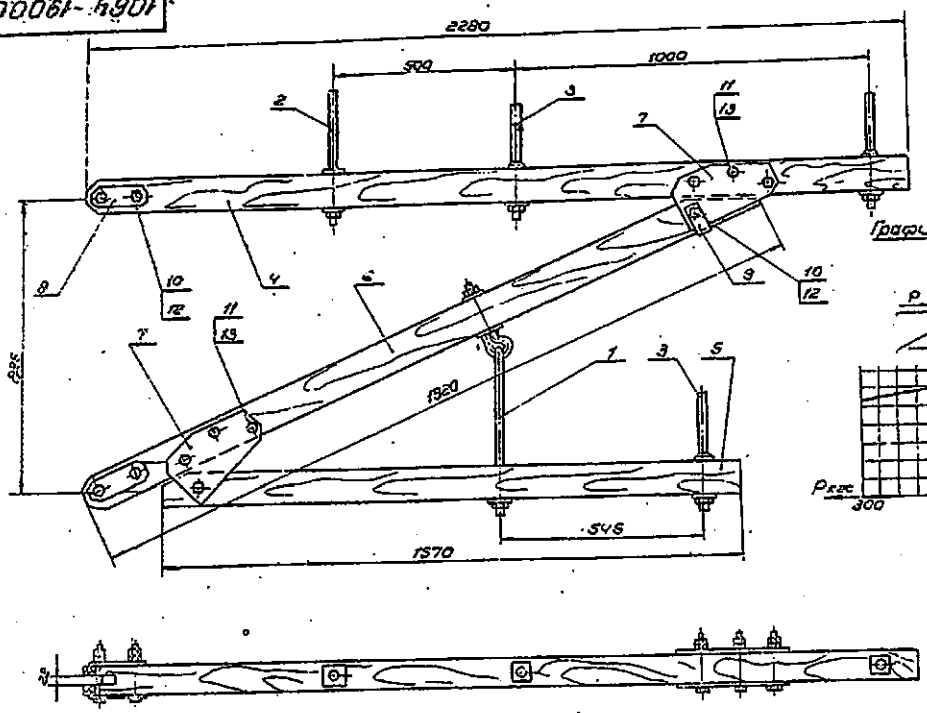


График допустимых нормативных нагрузок

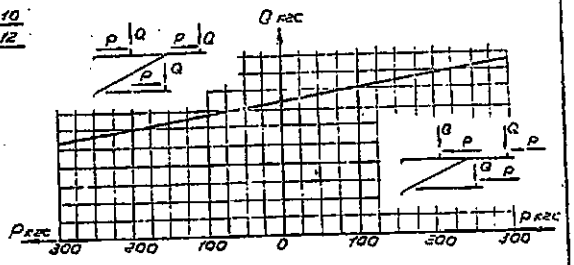


Размеры для справок

| | | | | | | | |
|---|---|---|---|---|---|---|---|
| Изм. | Лист | № докумен. | Подпись | Дата | 1064 - 19.00.00 СБ | | |
| Разраб. | Шеслова | | | | Кронштейн типа ДО-II Сборочный чертеж | Лит. | Масса | Масшт. |
| Провер. | Иванов | | | | | Б | — | 1:10 |
| Т.конт. | | | | | | Лист | Листов 1 |
| Рук.груп. | Постнов | | | | | МПС ТРАНСЭЛЕКТРОПРОЕКТ МОСКВА | |
| Н.конт. | Бров | | | 02.73 | | | |
| Утвер. | Казонцев | | | 01.73 | | | |

Копировал Формат А1

1064-20000006

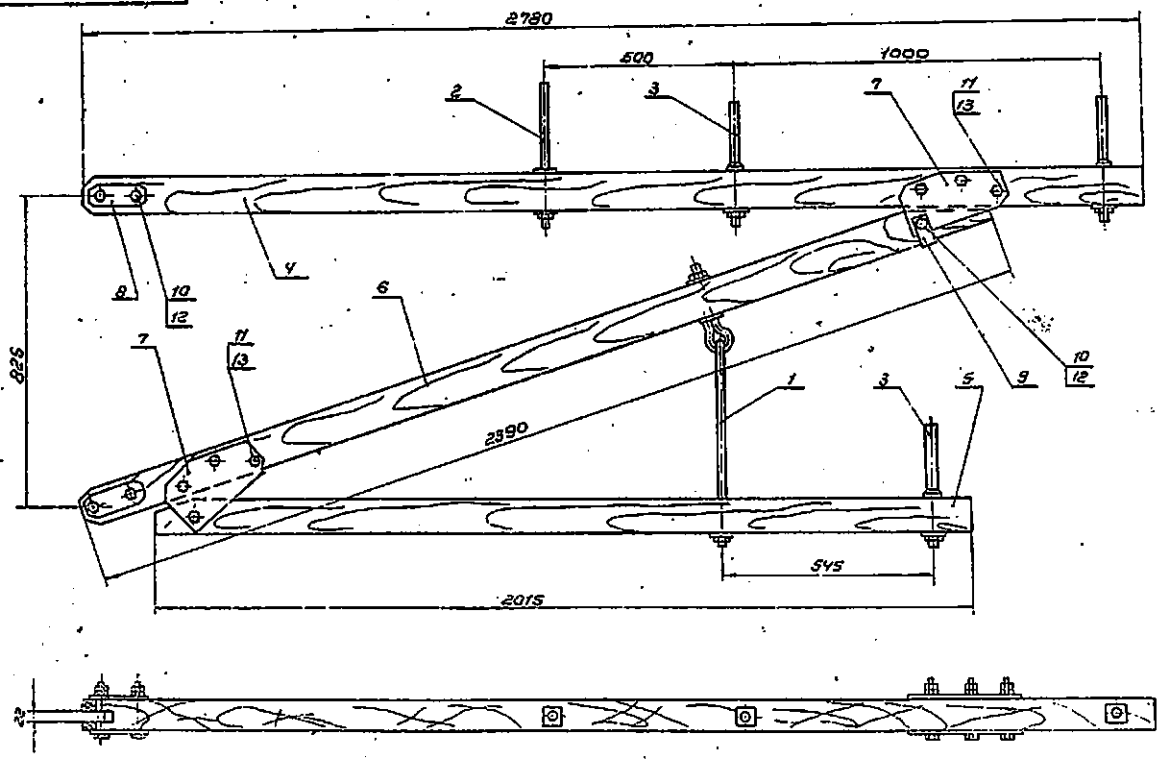


1064/1 | 31

График допустимых нормативных нагрузок

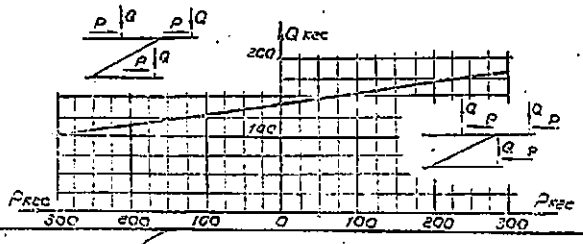


Размеры для справок

| | | | | | | | |
|---|---|---|---|---|---|---|---|
| Изм. | Лист | № докумен. | Подпись | Дата | 1064 - 20.00.00 СБ | | |
| Разраб. | Шеслова | | | | Кронштейн типа ДО-IV Сборочный чертеж | Лит. | Масса | Масшт. |
| Провер. | Иванов | | | | | Б | — | 1:10 |
| Т.конт. | | | | | | Лист | Листов 1 |
| Рук.груп. | Постнов | | | | | МПС ТРАНСЭЛЕКТРОПРОЕКТ МОСКВА | |
| Н.конт. | Бров | | | 02.73 | | | |
| Утвер. | Казонцев | | | 01.73 | | | |

1064-21.00.00.СБ

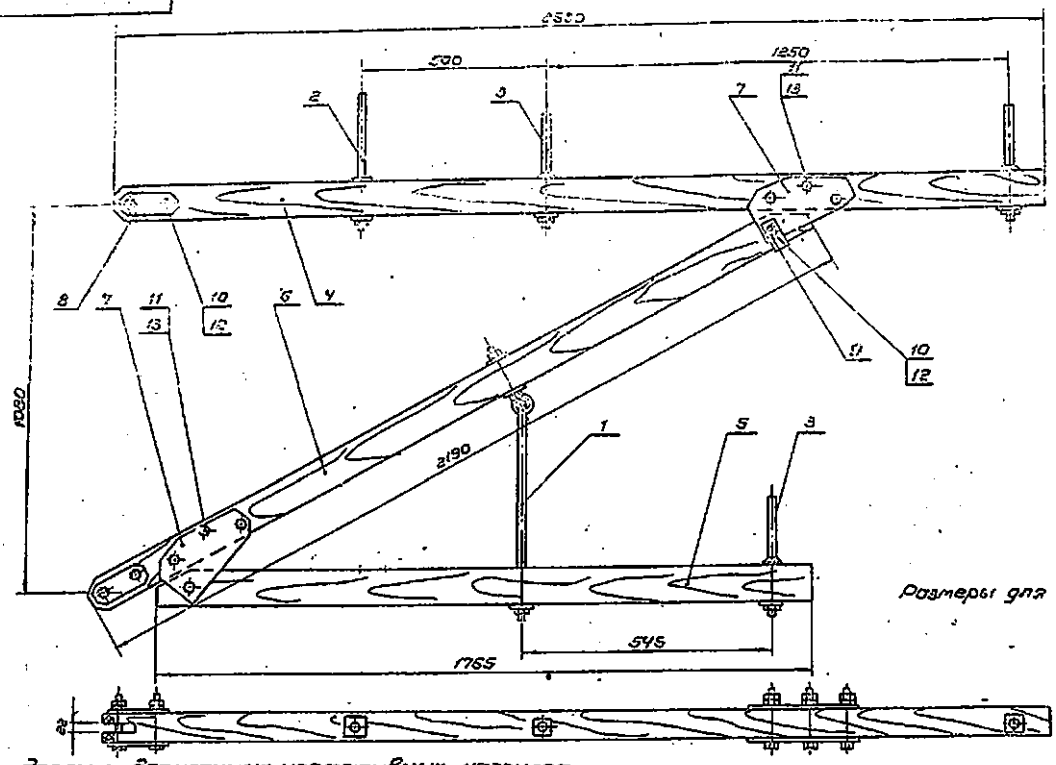


График допустимых нормативных нагрузок

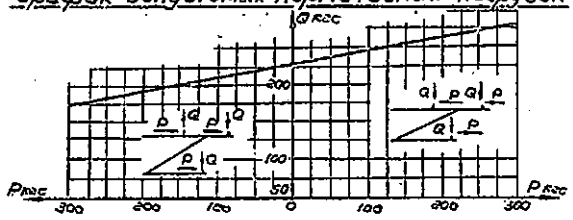


| | | | | | | | |
|---|---|---|---|---|---|---|---|
| | | | | 1064-21.00.00.СБ | | | |
| Изм. | Лист | N Докумен. | Подпись | Дата | Кронштейн тип ЭО-III Сборочный чертеж | Литер | Масса | Масш. |
| Разраб. | | Шеелова | | | | 6 | — | 1:10 |
| Провер. | | Иванов | | | | Лист | Листов 1 |
| Т. конт. | | | | | | МПС ТРАНСЭЛЕКТРОПРОЕКТ МОСКВА | |
| Рук. груп. | | Постнов | | | | | |
| Н. конт. | | Брод | | 07.77 | | | |
| Утвер. | | Казанцев | | 07.77 | | | |

Копировал Формат 11

1064-22.00.00.СБ

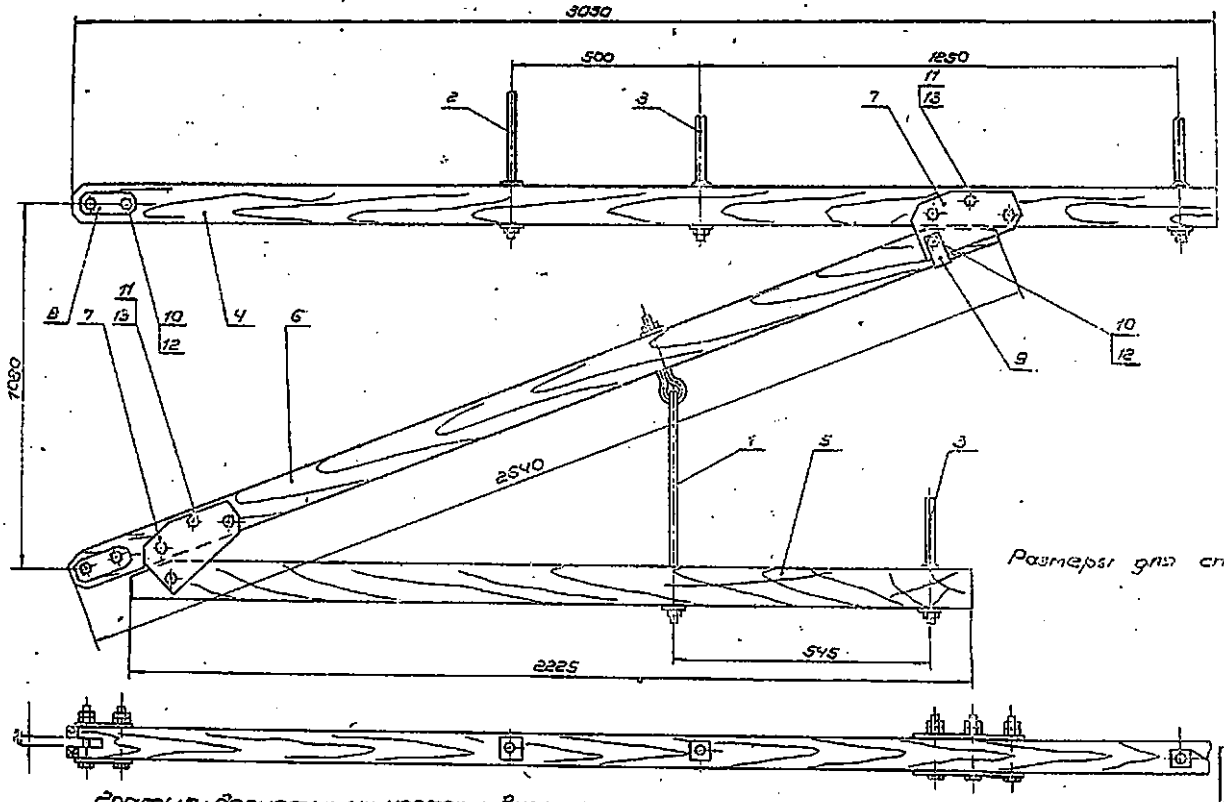


1064 | 32

График допустимых нормативных нагрузок

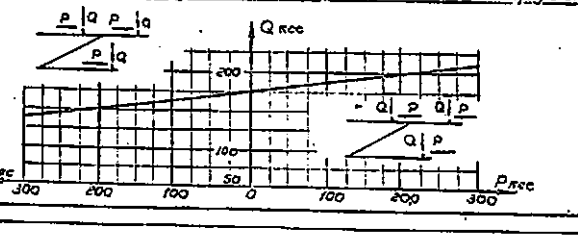


| | | | | | | | |
|---|---|---|---|---|---|---|---|
| | | | | 1064-22.00.00.СБ | | | |
| Изм. | Лист | N Докумен. | Подпись | Дата | Кронштейн типа ЭО-IV Сборочный чертеж | Литер | Масса | Масш. |
| Разраб. | | Шеелова | | | | 6 | — | 1:10 |
| Провер. | | Иванов | | | | Лист | Листов 1 |
| Т. конт. | | | | | | МПС ТРАНСЭЛЕКТРОПРОЕКТ МОСКВА | |
| Рук. груп. | | Постнов | | | | | |
| Н. конт. | | Брод | | 07.77 | | | |
| Утвер. | | Казанцев | | 07.77 | | | |

Копировал Формат 11

| Формат | Зона | Позиция | Обозначение | Наименование | К-во | Примеч. |
|---|---|---|---|---|---|---|
| | | | | Документация | | |
| 12 | | | 1064-20.00.00 СБ | Сборочный чертеж | | |
| | | | | Сборочные единицы | | |
| 11 | | 1 | 1064-19.10.00 | Штанга соединительная тип Х | 1 | |
| 11 | | 2 | 1064-25.00.00 | Штырь ограничительный | 1 | |
| 11 | | 3 | 1064-26.00.00 | Штырь ШТ-22Д-2 | 3 | |
| | | | | Детали | | |
| 12 | | 4 | 1064-19.00.01-01 | Траверса верхняя, ℓ=2780 | 1 | |
| 11 | | 5 | 1064-19.00.02-01 | Траверса нижняя ℓ=2015 | 1 | |
| 11 | | 6 | 1064-19.00.03-01 | Подкос, ℓ=2390 | 1 | |
| 12 | | 7 | 1064-19.00.04 | Накладка, ℓ=270 | 4 | |
| 11 | | 8 | 1064-19.00.05 | Накладка, ℓ=160 | 4 | |
| 11 | | 9 | 1064-19.00.06 | Скоба подстраховочная | | |
| | | | | Стандартные изделия | | |
| | | 10 | | Болт М16×120.46 ГОСТ 7798-70 | 6 | |
| | | 11 | | Болт М12×110.46 ГОСТ 7798-70 | 6 | |
| | | 12 | | Гайка М16.4 ГОСТ 5915-70 | 12 | |
| | | 13 | | Гайка М12.4 ГОСТ 5915-70 | 12 | |

Материал болтов, гаек и их покрытие по ГОСТ 1759-70

| Изм. | Лист | N докум. | Подпись | Дата | 1064-20.00.00 | | | |
|---|---|---|---|---|---|---|---|---|
| Разраб. | | Щеглова | | | Кронштейн типа ДО-IV У | Лит. | Лист | Листов |
| Провер. | | Иванов | | | | Б | | 1 |
| Рук.гр. | | Постнов | | | | МПС ТРАНСЭЛЕКТРОПРОЕКТ МОСКВА | | |
| Н.контр. | | Брод | | 01.77 | | | | |
| Утверд. | | Казанцев | | 01.77 | | | | |

Копировал Формат 11

| Формат | Зона | Позиция | Обозначение | Наименование | К-во | Примеч. |
|---|---|---|---|---|---|---|
| | | | | Документация | | |
| 12 | | | 1064-19.00.00 СБ | Сборочный чертеж | | |
| | | | | Сборочные единицы | | |
| 11 | | 1 | 1064-19.10.00 | Штанга соединительная тип Х | 1 | |
| 11 | | 2 | 1064-25.00.00 | Штырь ограничительный | 1 | |
| 11 | | 3 | 1064-26.00.00 | Штырь ш-22Д-2 | 3 | |
| | | | | Детали | | |
| 12 | | 4 | 1064-19.00.01 | Траверса верхняя ℓ=2880 | 1 | |
| 11 | | 5 | 1064-19.00.02 | Траверса нижняя ℓ=1570 | 1 | |
| 11 | | 6 | 1064-19.00.03 | Подкос, ℓ=1920 | 1 | |
| 12 | | 7 | 1064-19.00.04 | Накладка, ℓ=270 | 4 | |
| 11 | | 8 | 1064-19.00.05 | Накладка, ℓ=160 | 4 | |
| 11 | | 9 | 1064-19.00.06 | Скоба подстраховочная | 1 | |
| | | | | Стандартные изделия | | |
| | | 10 | | Болт М16×120.46 ГОСТ 7798-70 | 6 | |
| | | 11 | | Болт М12×110.46 ГОСТ 7798-70 | 6 | |
| | | 12 | | Гайка М16.4 ГОСТ 5915-70 | 12 | |
| | | 13 | | Гайка М12.4 ГОСТ 5915-70 | 12 | |

Материал болтов, гаек и их покрытие по ГОСТ 1759-70

| Изм. | Лист | N докум. | Подпись | Дата | 1064-19.00.00 | | | |
|---|---|---|---|---|---|---|---|---|
| Разраб. | | Щеглова | | | Кронштейн типа ДО-IV | Лит. | Лист | Листов |
| Провер. | | Иванов | | | | Б | | 1 |
| Рук.гр. | | Постнов | | | | МПС ТРАНСЭЛЕКТРОПРОЕКТ МОСКВА | | |
| Н.контр. | | Брод | | 01.77 | | | | |
| Утверд. | | Казанцев | | 01.77 | | | | |

Копировал Формат 11

Инв. N подл. | Подпись и дата | Взамен инв. N | Инв. N дубл. | Подпись и дата

| Формат | Зона | Позиция | Обозначение | Наименование | К-во | Примеч. |
|---|---|---|---|---|---|---|
| | | | | Документация | | |
| 12 | | | 1064-22.00.00 СБ | Сборочный чертеж | | |
| | | | | Сборочные единицы | | |
| 11 | | 1 | 1064-20.10.00 | Штанга соединительная тип II | 1 | |
| 11 | | 2 | 1064-25.00.00 | Штырь ограничительный | 1 | |
| 11 | | 3 | 1064-26.00.00 | Штырь ш-22Д-2 | 3 | |
| | | | | Детали | | |
| 12 | | 4 | 1064-19.00.01-03 | Траверса верхняя, ℓ=3030 | 1 | |
| 11 | | 5 | 1064-19.00.02-03 | Траверса нижняя ℓ=2225 | 1 | |
| 11 | | 6 | 1064-19.00.03-03 | Подкос ℓ=2640 | 1 | |
| 12 | | 7 | 1064-19.00.04 | Накладка ℓ=270 | 4 | |
| 11 | | 8 | 1064-19.00.05 | Накладка ℓ=160 | 4 | |
| 11 | | 9 | 1064-19.00.06 | Скоба подстраховочная | 1 | |
| | | | | Стандартные изделия | | |
| | | 10 | | Болт М16×120.46 ГОСТ 7798-70 | 6 | |
| | | 11 | | Болт М12×110.46 ГОСТ 7758-70 | 6 | |
| | | 12 | | Гайка М16.4 ГОСТ 5915-70 | 12 | |
| | | 13 | | Гайка М12.4 ГОСТ 5915-70 | 12 | |

Материал болтов, гаек и их покрытие по ГОСТ 1759-70

| Изм. | Лист | N докум. | Подпись | Дата | 1064-22.00.00 | | | |
|---|---|---|---|---|---|---|---|---|
| Разраб. | | Щеглова | | | Кронштейн тип ДО-III У | Лит. | Лист | Листов |
| Провер. | | Иванов | | | | Б | | 1 |
| Рук.гр. | | Постнов | | | | МПС ТРАНСЭЛЕКТРОПРОЕКТ МОСКВА | | |
| Н.контр. | | Брод | | 01.77 | | | | |
| Утверд. | | Казанцев | | 01.77 | | | | |

Копировал Формат 11

| Формат | Зона | Позиция | Обозначение | Наименование | К-во | Примеч. |
|---|---|---|---|---|---|---|
| | | | | Документация | | |
| 12 | | | 1064-21.00.00 СБ | Сборочный чертеж | | |
| | | | | Сборочные единицы | | |
| 11 | | 1 | 1064-20.10.00 | Штанга соединительная тип II | 1 | |
| 11 | | 2 | 1064-25.00.00 | Штырь ограничительный | 1 | |
| 11 | | 3 | 1064-26.00.00 | Штырь ш-22Д-2 | 3 | |
| | | | | Детали | | |
| 12 | | 4 | 1064-19.00.01-02 | Траверса верхняя ℓ=2530 | 1 | |
| 11 | | 5 | 1064-19.00.02-02 | Траверса нижняя ℓ=1165 | 1 | |
| 11 | | 6 | 1064-19.00.03-02 | Подкос ℓ=2190 | 1 | |
| 12 | | 7 | 1064-19.00.04 | Накладка ℓ=270 | 4 | |
| 11 | | 8 | 1064-19.00.05 | Накладка ℓ=160 | 4 | |
| 11 | | 9 | 1064-19.00.06 | Скоба подстраховочная | 1 | |
| | | | | Стандартные изделия | | |
| | | 10 | | Болт М16×120.46 ГОСТ 7798-70 | 6 | |
| | | 11 | | Болт М12×110.46 ГОСТ 7798-70 | 6 | |
| | | 12 | | Гайка М16.4 ГОСТ 5915-70 | 12 | |
| | | 13 | | Гайка М12.4 ГОСТ 5915-70 | 12 | |

Материал болтов, гаек и их покрытие по ГОСТ 1759-70

1064/1

| Изм. | Лист | N докум. | Подпись | Дата | 1064-21.00.00 | | | |
|---|---|---|---|---|---|---|---|---|
| Разраб. | | Щеглова | | | Кронштейн тип ДО-III | Лит. | Лист | Листов |
| Провер. | | Иванов | | | | Б | | 1 |
| Рук.гр. | | Постнов | | | | МПС ТРАНСЭЛЕКТРОПРОЕКТ МОСКВА | | |
| Н.контр. | | Брод | | 01.77 | | | | |
| Утверд. | | Казанцев | | 01.77 | | | | |

Копировал Формат 11

Инв. N подл. | Подпись и дата | Взамен инв. N | Инв. N дубл. | Подпись и дата

1064-19.00.03

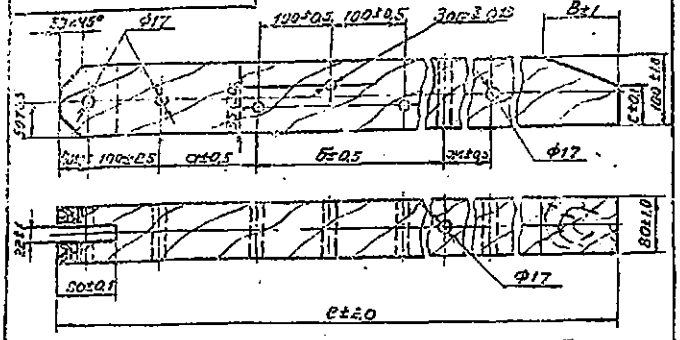


| Обозначение | Тип кронштейна | Размеры в мм | | | | | | Объем $м^3$ |
|---|---|---|---|---|---|---|---|---|
| | | а | б | зб | с | в | е | |
| 1064-19.00.03 | ДО-II | 135 | 930 | 645 | 55 | 105 | 1920 | 0,015 |
| 1064-19.00.03-01 | ДО-IIУ | 200 | 1330 | 620 | 36 | 110 | 2390 | 0,019 |
| 1064-19.00.03-02 | ДО-III | 110 | 1150 | 590 | 45 | 100 | 2190 | 0,017 |
| 1064-19.00.03-03 | ДО-IIIУ | 145 | 1610 | 645 | 55 | 110 | 2640 | 0,021 |

1. После изготовления пропитать креозотом
2. Деталь выполняется из древесины по ГОСТ 8486-66 не ниже II сорта

| | | | | | | |
|---|---|---|---|---|---|---|
| Изм. | Лист | № докум. | Подпись | Дата | 1064-19.00.03 | |
| Разраб. | Пировский | | | | Подкос | Лит. Б; Масса; Масшт. 1:5 |
| Провер. | Иванов | | | | | Лист; Листов 1 |
| Т.контр. | | | | | | |
| Рук.гр. | Постнов | | | | Брус 80×100. Сосна | МПС ТРАНСЭЛЕКТРОПРОЕКТ МОСКВА |
| Н.контр. | Бров | | | 07.77 | | |
| Утверд. | Казанцев | | | 07.77 | | |

Копировал: Формат: 11

1064-19.00.02

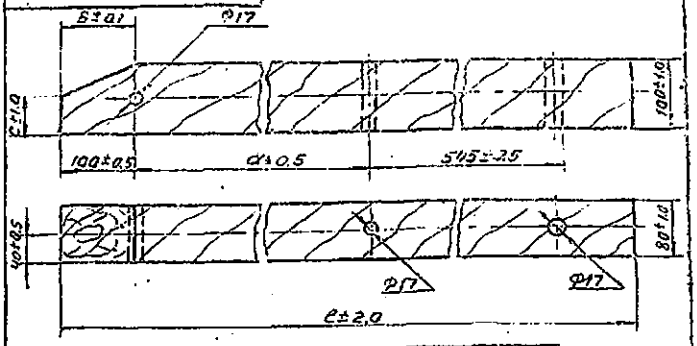


| Обозначение | Тип кронштейна | Размеры в мм | | | | Объем $м^3$ |
|---|---|---|---|---|---|---|
| | | а | е | с | в | |
| 1064-19.00.02 | ДО-II | 225 | 1570 | 55 | 100 | 0,012 |
| 1064-19.00.02-01 | ДО-IIУ | 1270 | 2015 | 65 | 110 | 0,016 |
| 1064-19.00.02-02 | ДО-III | 1020 | 1765 | 45 | 105 | 0,014 |
| 1064-19.00.02-03 | ДО-IIIУ | 1480 | 2225 | 55 | 110 | 0,018 |

1. После изготовления пропитать креозотом
2. Деталь выполняется из древесины по ГОСТ 8486-66 не ниже II сорта.

| | | | | | | |
|---|---|---|---|---|---|---|
| Изм. | Лист | № докум. | Подпись | Дата | 1064-19.00.02 | |
| Разраб. | Пировский | | | | Траверса нижняя | Лит. Б; Масшт. 1:5 |
| Провер. | Иванов | | | | | Лист; Листов 1 |
| Т.контр. | | | | | | |
| Рук.гр. | Постнов | | | | Брус 80×100. Сосна | МПС ТРАНСЭЛЕКТРОПРОЕКТ МОСКВА |
| Н.контр. | Бров | | | 07.77 | | |
| Утверд. | Казанцев | | | 07.77 | | |

Копировал: Формат: 11

1064-15.00.02

(V)А

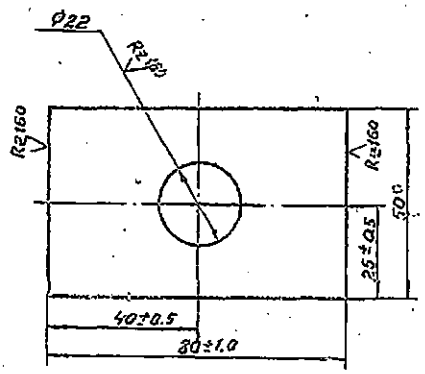


1. Материал - сталь по ГОСТ 380-71 марки ВСт3пс2 для районов с расчетной температурой ниже минус 30°С до минус 40°С. или ВСт3кп2 для районов с расчетной температурой минус 30°С и выше.
2. * Размер для справок.

| | | | | | | |
|---|---|---|---|---|---|---|
| Изм. | Лист | № докум. | Подпись | Дата | 1064-15.00.02 | |
| Разраб. | Пировский | | | | Шайба | Лит. Б; Масса 0.15; Масшт. 1:1 |
| Провер. | Иванов | | | | | Лист; Листов 1 |
| Т.контр. | | | | | | |
| Рук.гр. | Постнов | | | | Полоса 5×50 ГОСТ 103-57 / ВСт3пс2 ГОСТ 5521-50 | МПС ТРАНСЭЛЕКТРОПРОЕКТ МОСКВА |
| Н.контр. | Бров | | | | | |
| Утверд. | Казанцев | | | | | |

Копировал: Формат: 11

1064-19.00.01

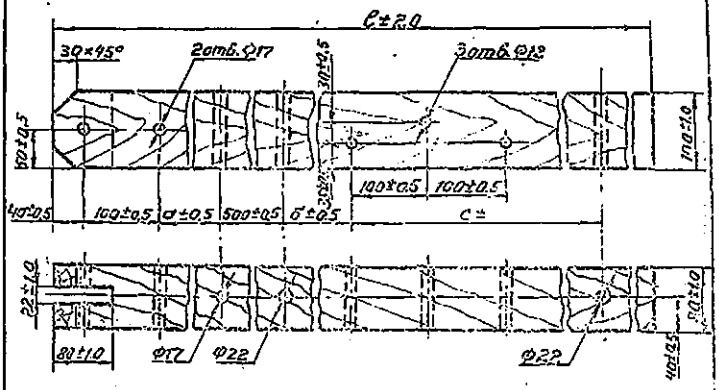


| Обозначение | Тип кронштейна | Размеры в мм | | | | Объем $м^3$ |
|---|---|---|---|---|---|---|
| | | а | б | с | е | |
| 1064-19.00.01 | ДО-I | 540 | 470 | 530 | 2220 | 0,018 |
| 1064-19.00.01-01 | ДО-IIУ | 1040 | 470 | 530 | 2720 | 0,022 |
| 1064-19.00.01-02 | ДО-III | 540 | 610 | 640 | 2530 | 0,020 |
| 1064-19.00.01-03 | ДО-IIIУ | 1040 | 610 | 640 | 3030 | 0,025 |

1. После изготовления пропитать креозотом
2. Деталь выполняется из древесины по ГОСТ 8486-66 не ниже II сорта.

1064/1 | 56

| | | | | | | |
|---|---|---|---|---|---|---|
| Изм. | Лист | № докум. | Подпись | Дата | 1064-19.00.01 | |
| Разраб. | Пировский | | | | Траверса верхняя | Лит. Б; Масса; Масшт. 1:5 |
| Провер. | Иванов | | | | | Лист; Листов 1 |
| Т.контр. | | | | | | |
| Рук.гр. | Постнов | | | | Брус 80×100. Сосна | МПС ТРАНСЭЛЕКТРОПРОЕКТ МОСКВА |
| Н.контр. | Бров | | | | | |
| Утверд. | Казанцев | | | | | |

Копировал: Формат: 11

1064-19.10.00СБ

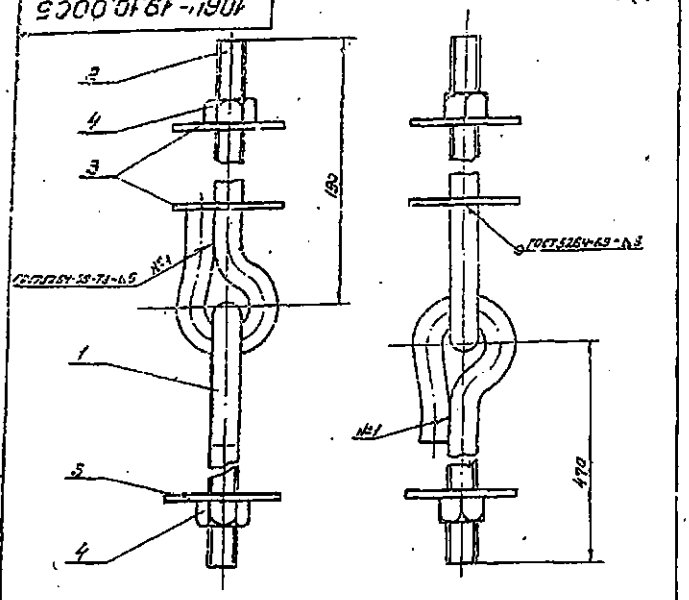


1. Варить электродом типа Э-42 ГОСТ 9467-75.
2. После изготовления резьбу смазать антикоррозионной смазкой, остальное зачистить и окрасить за два раза масляной краской.

| Изм. | Лист | № докум. | Подпись | Дата | 1064-19.10.00СБ | | | |
|---|---|---|---|---|---|---|---|---|
| Разраб. | | Щеглова | | | Штанга соединительная тип I (Сборочный чертеж) | Лит. | Масса | Масштаб |
| Провер. | | Иванов | | | | 6 | 1.31 | 1:2 |
| Т.контр. | | | | | | Лист | Листов 1 | |
| Н.контр. | | Брод | | 03.79 | | МПС ТРАНСЭЛЕКТРОПРОЕКТ МОСКВА | | |
| Утверд. | | Казанцев | | 03.79 | | | | |

Копировал. Формат 11

| Формат | Зона | Позиция | Обозначение | Наименование | Кол. | Примечание |
|---|---|---|---|---|---|---|
| | | | | Документация | | |
| 11 | | | 1064-19.10.00СБ | Сборочный чертеж | | |
| | | | | Детали | | |
| 11 | | 1 | 1064-19.10-01 | Штанга ℓ=470 | 1 | |
| 11 | | 2 | 1064-19.10.02 | Штанга ℓ=190 | 1 | |
| 11 | | 3 | 1064-19.10.03 | Шайба | 3 | |
| | | | | Стандартные изделия | | |
| | | 4 | | Гайка М16.4 ГОСТ 5915-70 | 2 | |

Материал гайки и ее покрытие по ГОСТ 1759-70.

| Изм. | Лист | № докум. | Подпись | Дата | 1064-19.10.00 | | | |
|---|---|---|---|---|---|---|---|---|
| Разраб. | | Щеглова | | | Штанга соединительная тип I | Лит. | Лист | Листов |
| Провер. | | Иванов | | | | 5 | | |
| Т.контр. | | | | | | МПС ТРАНСЭЛЕКТРОПРОЕКТ МОСКВА | | |
| Н.контр. | | Брод | | 03.79 | | | | |
| Утверд. | | Казанцев | | 03.79 | | | | |

Копировал Формат 11

1064-20.10.00СБ

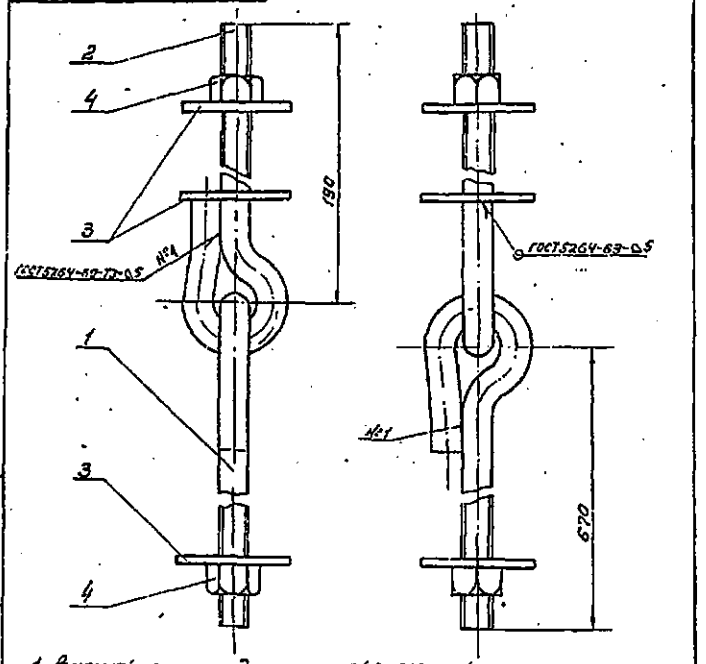


1. Варить электродом типа Э42 ГОСТ 9467-75.
2. После изготовления резьбу смазать антикоррозионной смазкой, остальное зачистить и окрасить за два раза масляной краской.

| Изм. | Лист | № докум. | Подпись | Дата | 1064-20.10.00СБ | | | |
|---|---|---|---|---|---|---|---|---|
| Разраб. | | Щеглова | | | Штанга соединительная тип II (Сборочный чертеж) | Лит. | Масса | Масштаб |
| Провер. | | Иванов | | | | Б | 2.13 | 1:2 |
| Т.контр. | | | | | | Лист | Листов 1 | |
| Н.контр. | | Брод | | 03.79 | | МПС ТРАНСЭЛЕКТРОПРОЕКТ МОСКВА | | |
| Утверд. | | Казанцев | | 03.79 | | | | |

Копировал Формат 11

| Формат | Зона | Позиция | Обозначение | Наименование | Кол. | Примечание |
|---|---|---|---|---|---|---|
| | | | | Документация | | |
| 11 | | | 1064-20.10.00СБ | Сборочный чертеж | | |
| | | | | Детали | | |
| 11 | | 1 | 1064-20.10.01 | Штанга ℓ=670 | 1 | |
| 11 | | 2 | 1064-19.10.02 | Штанга ℓ=190 | 1 | |
| 11 | | 3 | 1064-19.10.03 | Шайба | 3 | |
| | | | | Стандартные изделия | | |
| | | 4 | | Гайка М16.4 ГОСТ 5915-70 | 2 | |

Материал гайки и ее покрытие по ГОСТ 1759-70.

1064/1 33

| Изм. | Лист | № докум. | Подпись | Дата | 1064-20.10.00 | | | |
|---|---|---|---|---|---|---|---|---|
| Разраб. | | Щеглова | | | Штанга соединительная тип II | Лит. | Лист | Листов |
| Провер. | | Иванов | | | | Б | | |
| Т.контр. | | | | | | МПС ТРАНСЭЛЕКТРОПРОЕКТ МОСКВА | | |
| Н.контр. | | Брод | | 03.79 | | | | |
| Утверд. | | Казанцев | | 03.79 | | | | |

Копировал Формат 11

Взам. инв. № | Подпись и дата | Инв. № подл.

1064-20.10.01

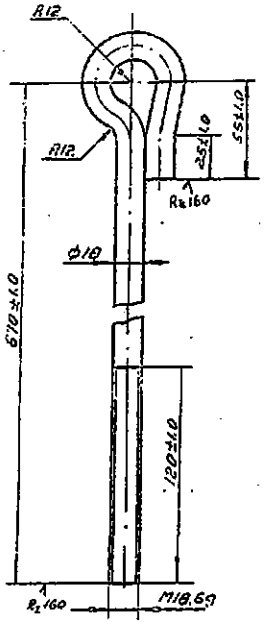


1. Материал - сталь по ГОСТ 380-71 марки ВСт.3сп5.
2. Развернутая длина 795 мм.

| | | | |
|---|---|---|---|
| 1064-20.10.01 | | | |
| Штанга $l$=670 | Лит. 6 | Масса 1.26 | Масшт. 1:2 |
| | Лист | Листов 1 | |
| Круг 16 ГОСТ 2590-71 ВСт3сп5 ГОСТ 535-58 | МПС ТРАНСЭЛЕКТРОПРОЕКТ МОСКВА | | |

Копировал: Филатова Формат: 11

1064-19.10.01

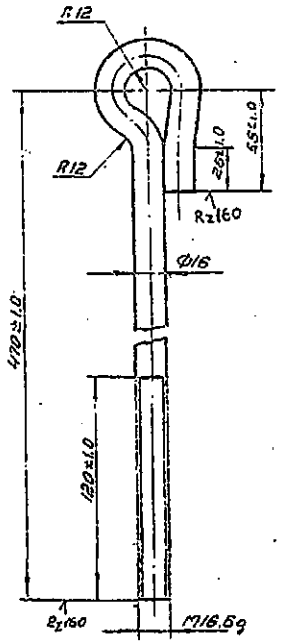


1. Материал - сталь по ГОСТ 380-71 марки ВСт.3сп5.
2. Развернутая длина 595 мм.

| | | | |
|---|---|---|---|
| 1064-19.10.01 | | | |
| Штанга $l$=470 | Лит. 6 | Масса 0.94 | Масшт. 1:2 |
| | Лист | Листов 1 | |
| Круг 16 ГОСТ 2590-71 ВСт3сп5 ГОСТ | МПС ТРАНСЭЛЕКТРОПРОЕКТ МОСКВА | | |

Копировал: Филатова Формат: 11

1064-19.10.02

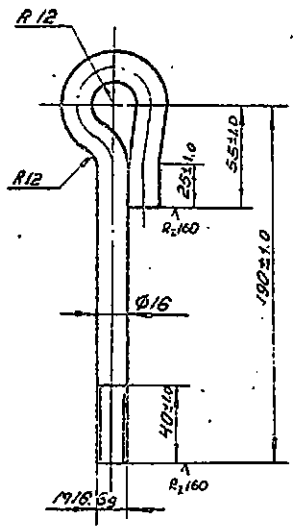


1. Материал - сталь по ГОСТ 380-71 марки ВСт.3сп5.
2. Развернутая длина 315 мм.

| | | | |
|---|---|---|---|
| 1064-19.10.02 | | | |
| Штанга $l$=190 | Лит. 6 | Масса 0.30 | Масшт. 1:2 |
| | Лист | Листов 1 | |
| Круг [illegible] | [illegible] | | |

1064-19.10.03

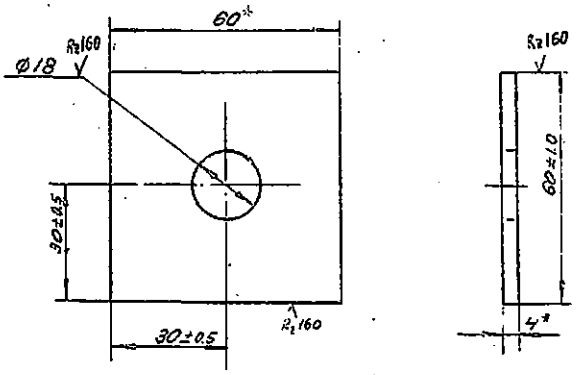


1. Материал - сталь по ГОСТ 380-71 марки ВСт3пс2 для районов с расчетной температурой ниже минус 30°С до минус 40°С или ВСт3кп2 для районов с расчетной температурой минус 30°С и выше
2. * Размер для справок.

1064/36

| | | | |
|---|---|---|---|
| 1064-19.10.03 | | | |
| Штанга | Лит. | Масса 0.10 | Масшт. |
| | Лист | Листов 1 | |
| [illegible] | | | |

1064-19.00.04

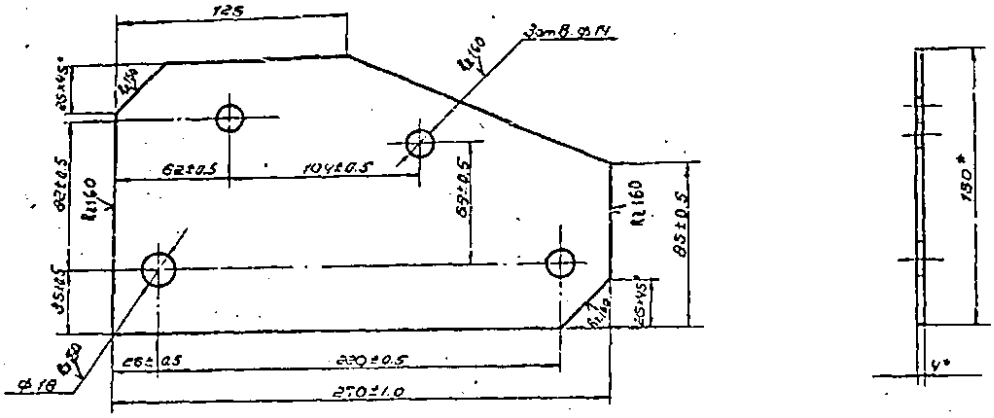


1. После изготовления зачистить и окрасить за два раза масляной краской.
2. Материал-сталь по ГОСТ 380-71 марки ВСт.3пс2 для районов с расчетной температурой ниже минус 30°С и до минус 40°С или ВСт.3кп2 для районов с расчетной температурой минус 30°С и выше.
3. Размеры для справок.

| | | | | | | | |
|---|---|---|---|---|---|---|---|
| Изм. | Лист | N докум. | Подпись | Дата | 1064-19.00.04 | | |
| Разраб. | | Цветкова | | | Накладка е=270 | Лит. 6 | Масса 1.10 / Масштаб 1:2 |
| Провер. | | Иванов | | | | Лист | Листов 1 |
| Т.контр. | | | | | | | |
| Н.контр. | | Постнов | | | Полоса 4×150 ГОСТ 103-57 / ВСт.3пс2 ГОСТ 535-58 | МПС ТРАНСЭЛЕКТРОПРОЕКТ МОСКВА | |
| Утверд. | | Брод | | | | | |
| | | Казначей | | | | | |

Копировал: Формат: 12

1064-19.00.05

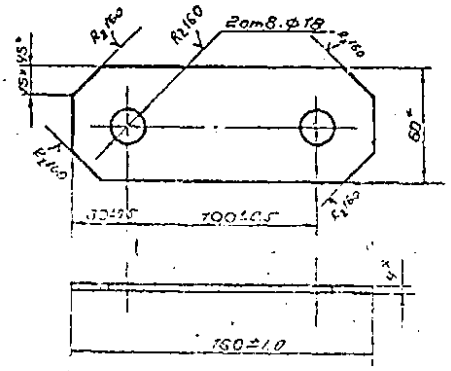


1. После изготовления зачистить и окрасить за два раза масляной краской.
2. Материал-сталь по ГОСТ 380-71 марки ВСт.3пс2 для районов с расчетной температурой ниже минус 30°С до минус 40°С или ВСт.3кп2 для районов с расчетной температурой минус 30°С и выше.
3. Размеры для справок

| | | | | | | | |
|---|---|---|---|---|---|---|---|
| Изм. | Лист | N докум. | Подпись | Дата | 1064-19.00.05 | | |
| Разраб. | | Цветкова | | | Накладка е=160 | Лит. 5 | Масса 0.27 / Масштаб 1:2 |
| Провер. | | Иванов | | | | Лист | Листов 1 |
| Т.контр. | | | | | | | |
| Н.контр. | | Постнов | | | Полоса 4×60 ГОСТ 103-57 / ВСт.3пс2 ГОСТ 535-58 | МПС ТРАНСЭЛЕКТРОПРОЕКТ МОСКВА | |
| Утверд. | | Брод | | | | | |
| | | Казначей | | | | | |

Копировал Формат: 11

1064-19.00.06

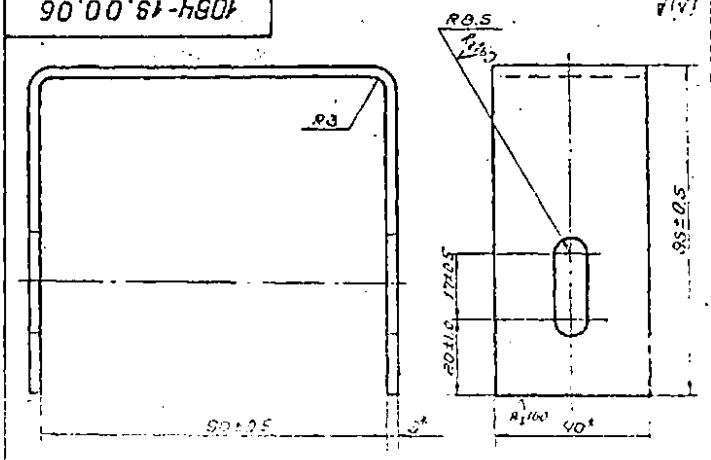


1. После изготовления зачистить и окрасить за два раза масляной краской.
2. Материал-сталь по ГОСТ 380-71 марки ВСт3пс2 для районов с расчетной температурой ниже минус 30°С до минус 40°С или ВСт.3кп2 для районов с расчетной температурой минус 30°С и выше.
3. Развернутая длина 255мм.
4. Размеры для справок

1064/37

| | | | | | | | |
|---|---|---|---|---|---|---|---|
| Изм. | Лист | N докум. | Подпись | Дата | 1064-19.00.06 | | |
| Разраб. | | Цветкова | | | Скоба подстраховочная | Лит. 6 | Масса 0.22 / Масштаб 1:1 |
| Провер. | | Иванов | | | | Лист | Листов 1 |
| Т.контр. | | | | | | | |
| Н.контр. | | Постнов | | | Лента 3×40 ГОСТ 5009-74 / ВСт.3пс2 ГОСТ 535-58 | МПС ТРАНСЭЛЕКТРОПРОЕКТ МОСКВА | |
| Утверд. | | Брод | | | | | |
| | | Казначей | | | | | |

Копировал Формат: 11

1064-23.00.00СБ

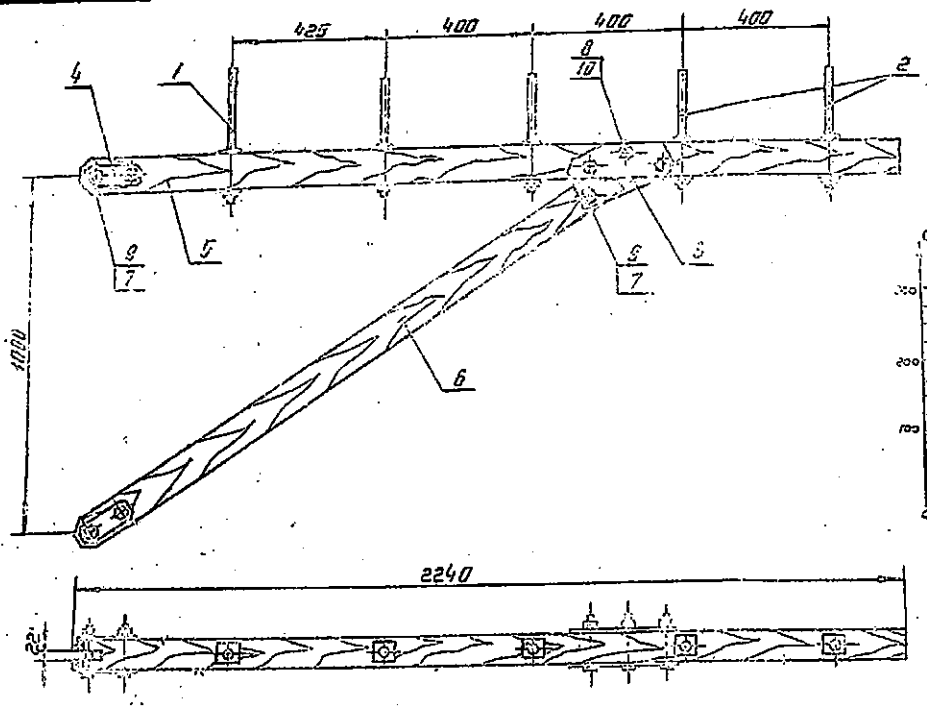


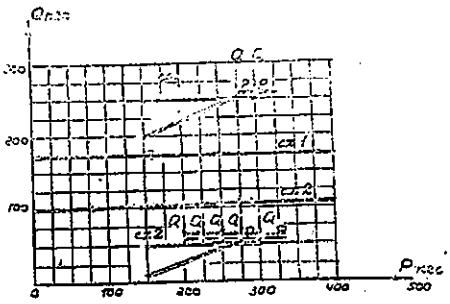


1. На кронштейне крепятся не более 4-х низковольтных проводов.
2. Размеры для справок

| | | | | | | | |
|---|---|---|---|---|---|---|---|
| Изм. | Лист | № докум. | Подпись | Дата | 1064-23.00.00СБ | | |
| Разраб. | | Абрамова | | 20.05.76 | Кронштейн типа РНОУ Сборочный чертеж | Лит. | Масса | Масш. |
| Провер. | | Иванов | | | | С | | 1:10 |
| Т.контр. | | | | | | Лист | Листов 1 | |
| Рук.груп. | | Постнов | | | | МПС Промэлектропроект Москва | | |
| Н.контр. | | Бунд | | 01.77 | | | | |
| Утверд. | | Казанцев | | 01.77 | | | | |

Копировал Формат А1

1064-24.00.00СБ

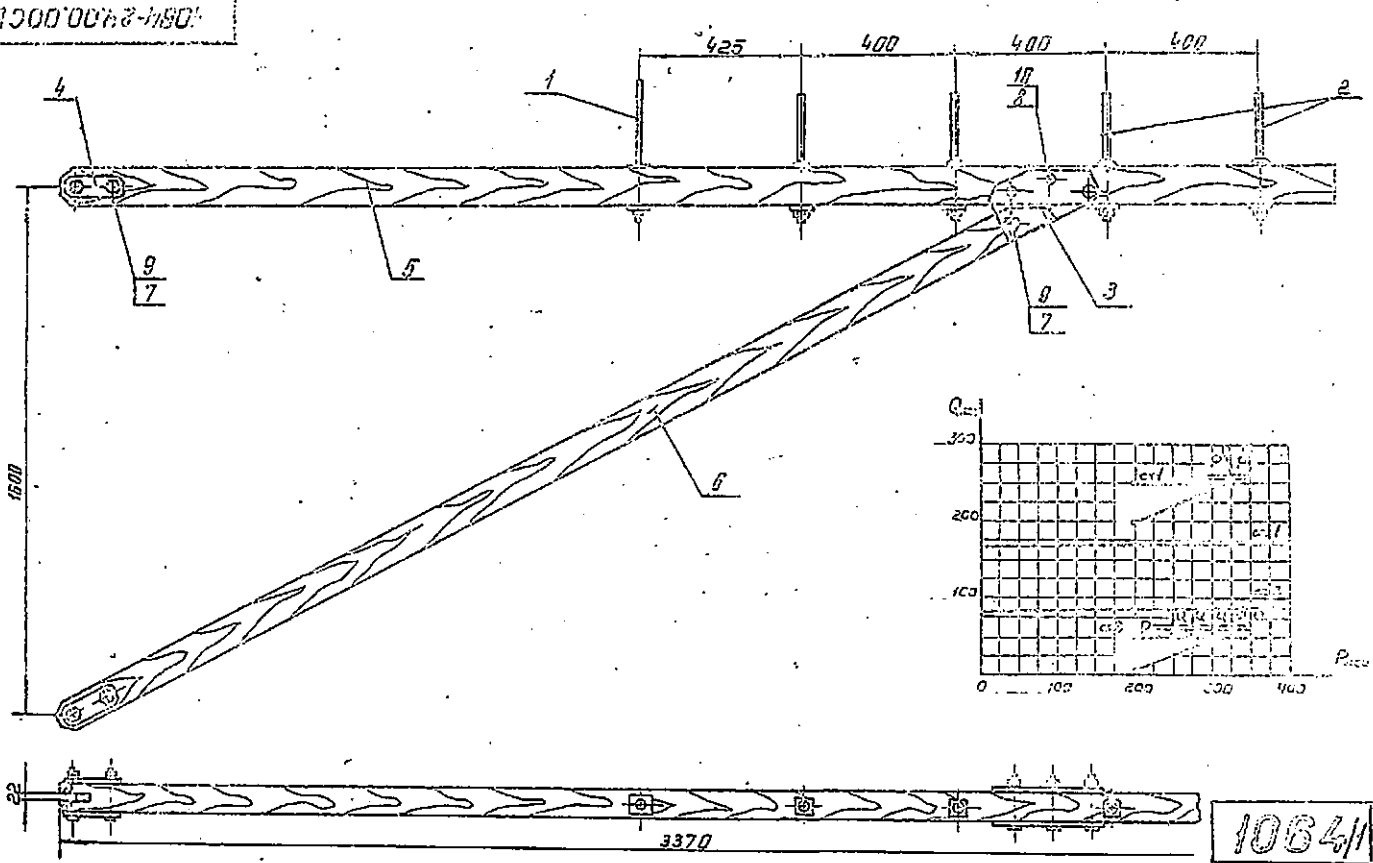





1064/1 36

1. На кронштейне крепятся не более 4-х низковольтных проводов.
2. Размеры для справок

| | | | | | | | |
|---|---|---|---|---|---|---|---|
| Изм. | Лист | № докум. | Подпись | Дата | 1064-24.00.00СБ | | |
| Разраб. | | Абрамова | | 20.05.76 | Кронштейн типа РНОУ Сборочный чертеж | Лит. | Масса | Масш. |
| Провер. | | Иванов | | | | С | | 1:10 |
| Т.контр. | | | | | | Лист | Листов 1 | |
| Рук.груп. | | Постнов | | | | МПС Промэлектропроект Москва | | |
| Н.контр. | | Бунд | | 01.77 | | | | |
| Утверд. | | Казанцев | | 01.77 | | | | |

Копировал Формат А1

1064-23.00.02

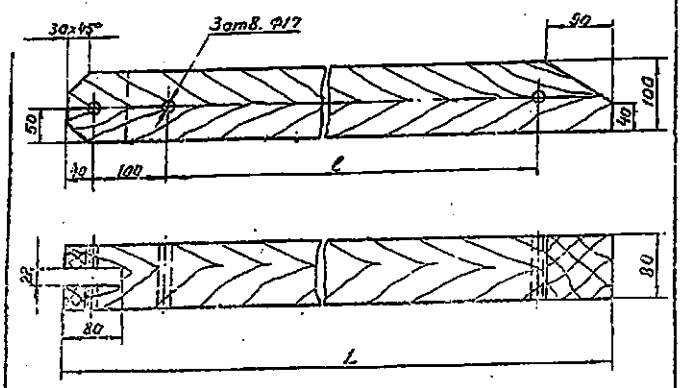


| Обозначение | Тип кронштейна | ℓ мм | L мм | Объем м³ |
|---|---|---|---|---|
| 1064-23.00.02 | ДНО | 1520 | 1760 | 0,014 |
| 1064-23.00.02-01 | ДНОУ | 2770 | 3010 | 0,022 |

1. После изготовления пропитать креозотом.
2. Деталь выполняется из древесины по ГОСТ 8486-66 не ниже II сорта.

| Изм. | Лист | № докум. | Подпись | Дата | 1064-23.00.02 | Лит. | Масса | Масшт. |
|---|---|---|---|---|---|---|---|---|
| Разраб. | Абрамова | | | | Подкос | Б | — | 1:5 |
| Провер. | Иванов | | | | | Лист | Листов 1 | |
| Т.контр. | | | | | | МПС ТРАНСЭЛЕКТРОПРОЕКТ МОСКВА | | |
| Рукав.гр. | Простнов | | | | | | | |
| Н.контр. | Брод | | | 03.79 | Брус 80×100. Сосна | | | |
| Утверд. | Казанцев | | | | | | | |

Копировал: Сидоров Формат: 11

1064-23.00.01

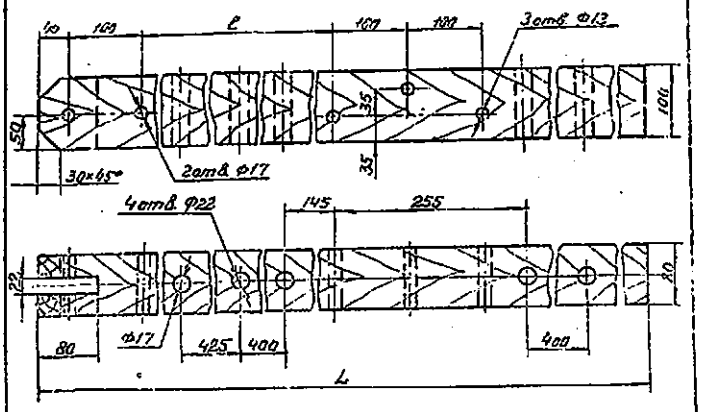


| Обозначение | Тип кронштейна | ℓ мм | L мм | Объем м³ |
|---|---|---|---|---|
| 1064-23.00.01 | ДНО | 1255 | 2240 | 0,016 |
| 1064-23.00.01-01 | ДНОУ | 2395 | 3370 | 0,027 |

1. После изготовления пропитать креозотом.
2. Деталь выполняется из древесины по ГОСТ 8486-66 не ниже II сорта.

| Изм. | Лист | № докум. | Подпись | Дата | 1064-23.00.01 | Лит. | Масса | Масшт. |
|---|---|---|---|---|---|---|---|---|
| Разраб. | Абрамова | | | | Траверса | Б | — | 1:5 |
| Провер. | Иванов | | | | | Лист | Листов 1 | |
| Т.контр. | | | | | | МПС ТРАНСЭЛЕКТРОПРОЕКТ МОСКВА | | |
| Рукав.гр. | Простнов | | | | | | | |
| Н.контр. | Брод | | | 03.79 | Брус 80×100. Сосна | | | |
| Утверд. | Казанцев | | | | | | | |

Копировал: Сидоров Формат: 11

| Формат | Зона | Поз. | Обозначение | Наименование | Кол. | Примеч. |
|---|---|---|---|---|---|---|
| | | | | Документация | | |
| 12 | | | 1064-23.00.00СБ | Сборочный чертеж | | |
| | | | | Сборочные единицы | | |
| 11 | | 1 | 1064-25.00.00 | Штырь ограничительный | 1 | |
| 11 | | 2 | 1064-26.00.00 | Штырь Ш-22Д-2 | 4 | |
| | | | | Детали | | |
| 12 | | 3 | 1064-19.00.03 | Накладка | 2 | |
| 11 | | 4 | 1064-19.00.04 | Накладка | 4 | |
| 11 | | 5 | 1064-23.00.01 | Траверса L=2240 | 1 | |
| 11 | | 6 | 1064-23.00.02 | Подкос, L=1760 | 1 | |
| | | | | Стандартные изделия | | |
| | | 7 | | Болт М16×120.46 ГОСТ 7798-70 | 5 | |
| | | 8 | | Болт М12×110.46 ГОСТ 7798-70 | 3 | |
| | | 9 | | Гайка М16.4 ГОСТ 5915-70 | 10 | |
| | | 10 | | Гайка М12.4 ГОСТ 5915-70 | 6 | |
| | | | Материал болтов, гаек и их покрытие по ГОСТ 1759-70 | | | |

| Изм. | Лист | № докум. | Подпись | Дата | 1064-23.00.00 | Лит. | Лист | Листов |
|---|---|---|---|---|---|---|---|---|
| Разраб. | Абрамова | | | | Кронштейн типа ДНО | Б | | 1 |
| Провер. | Иванов | | | | | МПС ТРАНСЭЛЕКТРОПРОЕКТ | | |
| Рукав.гр. | Простнов | | | | | | | |
| Н.контр. | Брод | | | 03.79 | | | | |
| Утверд. | Казанцев | | | | | | | |

Копировал: Сидоров Формат: 11

| Формат | Зона | Поз. | Обозначение | Наименование | Кол. | Примеч. |
|---|---|---|---|---|---|---|
| | | | | Документация | | |
| 12 | | | 1064-24.00.00СБ | Сборочный чертеж | | |
| | | | | Сборочные единицы | | |
| 11 | | 1 | 1064-25.00.00 | Штырь ограничительный | 1 | |
| 11 | | 2 | 1064-26.00.00 | Штырь Ш-22Д-2 | 4 | |
| | | | | Детали | | |
| 12 | | 3 | 1064-19.00.03 | Накладка | 2 | |
| 11 | | 4 | 1064-19.00.04 | Накладка | 4 | |
| 11 | | 5 | 1064-23.00.01-01 | Траверса, L=3370 | 1 | |
| 11 | | 6 | 1064-23.00.02-01 | Подкос, L=3010 | 1 | |
| | | | | Стандартные изделия | | |
| | | 7 | | Болт М16×120.46 ГОСТ 7798-70 | 5 | |
| | | 8 | | Болт М12×110.46 ГОСТ 7798-70 | 3 | |
| | | 9 | | Гайка М16.4 ГОСТ 5915-70 | 10 | |
| | | 10 | | Гайка М12.4 ГОСТ 5915-70 | 6 | |
| | | | Материал болтов, гаек и их покрытие по ГОСТ 1759-70 | | | |

1064/39

| Изм. | Лист | № докум. | Подпись | Дата | 1064-24.00.00 | Лит. | Лист | Листов |
|---|---|---|---|---|---|---|---|---|
| Разраб. | Абрамова | | | | Кронштейн типа ДНОУ | Б | | 1 |
| Провер. | Иванов | | | | | МПС ТРАНСЭЛЕКТРОПРОЕКТ | | |
| Рукав.гр. | Простнов | | | | | | | |
| Н.контр. | Брод | | | 03.79 | | | | |
| Утверд. | Казанцев | | | | | | | |

Копировал: Сидоров Формат: 11

1064-25.10.01

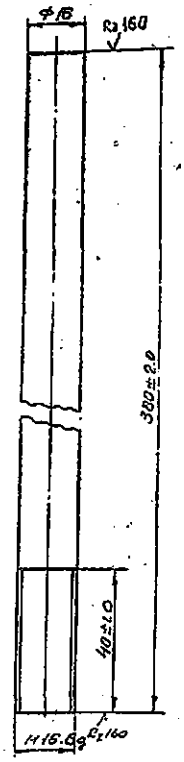


Материал - сталь по ГОСТ 380-71 марки Ст.3пс2

| | | | | | | |
|---|---|---|---|---|---|---|
| Изм. | Лист | № докум. | Подпись | Дата | 1064-25.10.01 | |
| Разраб. | Щеглова | | | | Стойка | Лит. Б; Масса 0.63; Масшт. 1:1 |
| Провер. | Иванов | | | | | Лист; Листов 1 |
| Т.контр. | | | | | | |
| Рук. гр. | Постнов | | | | Круг 16 ГОСТ 2590-71 Ст3пс2 ГОСТ535-58 | МПС ТРАНСЭЛЕКТРОПРОЕКТ МОСКВА |
| Н.контр. | Ерод | | | | | |
| Утверд. | Казанцев | | | | | |

Копировал: Лас Формат: А

1064-25.10.00

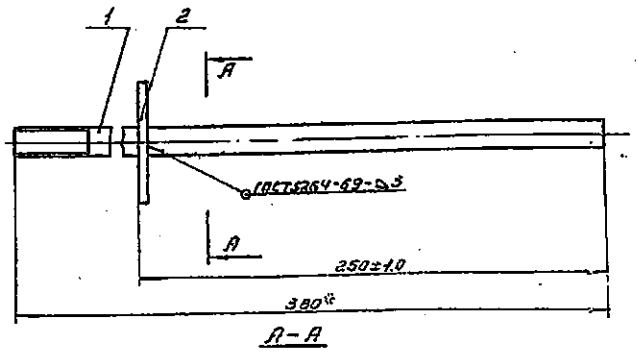


А-А

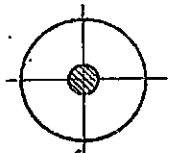

* Размер для справок

1. После изготовления резьбу смазать антикоррозионной смазкой, остальное зачистить и окрасить масляной краской за два раза.
2. Варить электродом типа Э-42 ГОСТ 9467-75.

| Формат | Зона | Поз. | Обозначение | Наименование | Кол. | Примеч. |
|---|---|---|---|---|---|---|
| | | | | Детали | | |
| А1 | | 1 | 1064-25.10.01 | Стойка | 1 | |
| | | | | Стандартные изделия | | |
| | | 2 | | Шайба увеличенная 16 ГОСТ 6958-68 | 1 | |

| | | | | | | |
|---|---|---|---|---|---|---|
| Изм. | Лист | № докум. | Подпись | Дата | 1064-25.10.00 | |
| Разраб. | Щеглова | | | | Штырь | Лит. Б; Масса 0.594; Масшт. 1:2 |
| Провер. | Иванов | | | | | Лист; Листов 2 |
| Т.контр. | | | | | | |
| Рук. гр. | Постнов | | | | | МПС ТРАНСЭЛЕКТРОПРОЕКТ МОСКВА |
| Н.контр. | Ерод | | | | | |
| Утверд. | Казанцев | | | | | |

Копировал: Лас Формат: А

1064-25.00.00СБ

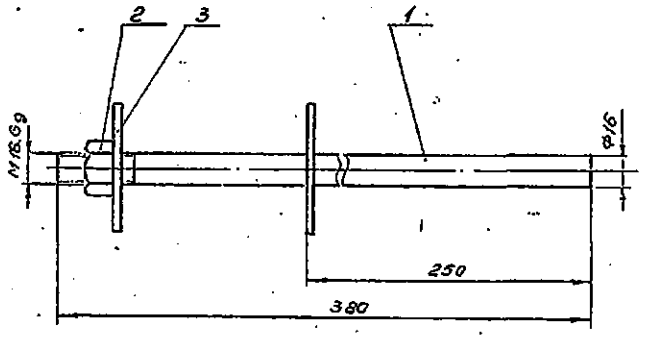


Размеры для справок

| | | | | | | |
|---|---|---|---|---|---|---|
| Изм. | Лист | № докум. | Подпись | Дата | 1064-25.00.00СБ | |
| Разраб. | Щеглова | | | | Штырь ограничительный | Лит. Б; Масса 0.77; Масшт. 1:2 |
| Провер. | Иванов | | | | Сборочный чертеж | Лист; Листов 1 |
| Т.контр. | | | | | | |
| Рук. гр. | Постнов | | | | | МПС ТРАНСЭЛЕКТРОПРОЕКТ МОСКВА |
| Н.контр. | Ерод | | | | | |
| Утверд. | Казанцев | | | | | |

Копировал: Лас Формат: А

| Формат | Зона | Поз. | Обозначение | Наименование | Кол. | Примеч. |
|---|---|---|---|---|---|---|
| | | | | Документация | | |
| А1 | | | 1064-25.00.00 СБ | Сборочный чертеж | | |
| | | | | Сборочные единицы | | |
| А1 | | 1 | 1064-25.10.00 | Штырь | 1 | |
| | | | | Стандартные изделия | | |
| | | 2 | | Гайка М16.4 ГОСТ 5915-70 | 1 | |
| | | 3 | | Шайба увеличенная 16, ГОСТ 6958-68 | 1 | |
| | | | Материал гаек и их покрытие по ГОСТ 1759-70 | | | |

1064/1 40

| | | | | | | |
|---|---|---|---|---|---|---|
| Изм. | Лист | № докум. | Подпись | Дата | 1064-25.00.00 | |
| Разраб. | Щеглова | | | | Штырь ограничительный | Лит. Б; Лист; Листов 1 |
| Провер. | Иванов | | | | | МПС ТРАНСЭЛЕКТРОПРОЕКТ МОСКВА |
| Рук. гр. | Постнов | | | | | |
| Н.контр. | Ерод | | | | | |
| Утверд. | Казанцев | | | | | |

Копировал: Лас Формат: А

альбом 1

1084-26.00.00СБ

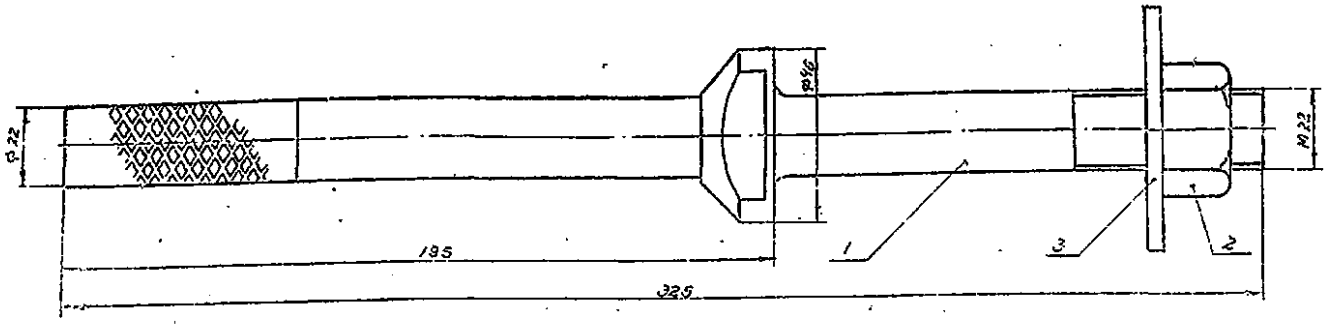


1. Испытательная нагрузка на штырь 150 кг.
2. Штырь может быть применен только для подвешивания проводов (без анкеровки) и на угловых опорах с проводами сечением не более АС-50.
3. Технические условия на изготовление штыря, правила приемки, методы испытания и упаковки должны соответствовать ГОСТ 18261-73.
4. Настоящий чертеж штыря Ш-22Д-2 соответствует ГОСТ 10381-73.
5. Размеры для справок.

| | | | | | | | |
|---|---|---|---|---|---|---|---|
| | | | | | 1084 - 26.00.00СБ | | |
| Изм. | Лист | N докум. | Подпись | Дата | Штырь Ш-22Д-2 | Лит. | Масса | Масштаб |
| Разраб. | Щеглова | | | | | Б | 1,45 | 1:1 |
| Провер. | Иванов | | | | | Лист | Листов 1 |
| Т.контр. | | | | | Сборочный чертеж | МПС ТРАНСЭЛЕКТРОПРОЕКТ МОСКВА | |
| Рук.гр. | Постнов | | | | | | |
| Н.контр. | Брод | | | | | | |
| Утверд. | Козанцев | | | | | | |

Копировал: Формат А2

1084-26.00.01

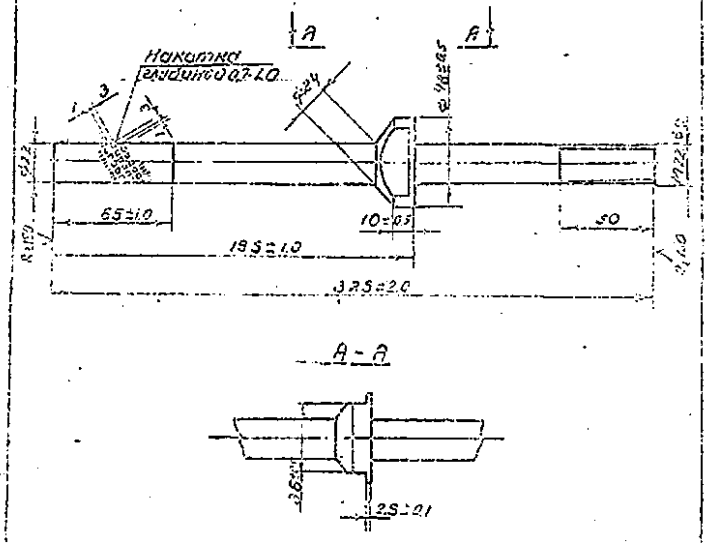


После изготовления резьбу смазать антикоррозионной смазкой, остальное загрунтовать и окрасить за два раза масляной краской.

| | | | | | | | |
|---|---|---|---|---|---|---|---|
| | | | | | 1084-26.00.01 | | |
| Изм. | Лист | N докум. | Подпись | Дата | Штырь | Лит. | Масса | Масштаб |
| Разраб. | Щеглова | | | | | БТ | 1,256 | 1:2 |
| Провер. | Иванов | | | | | Лист | Листов 1 |
| Т.контр. | | | | | Круг 22 ГОСТ 2590-71 / В Ст3сп5 ГОСТ | МПС ТРАНСЭЛЕКТРОПРОЕКТ МОСКВА | |
| Рук.гр. | Постнов | | | | | | |
| Н.контр. | Брод | | | | | | |
| Утверд. | Козанцев | | | | | | |

Копировал: Формат А1

| Зона | Поз. | Обозначение | Наименование | Кол. | Примеч. |
|---|---|---|---|---|---|
| | | | Документация | | |
| | | 1084-26.00.00СБ | Сборочный чертеж | | |
| | | | Детали | | |
| | 1 | 1084-26.00.01 | Штырь | 1 | |
| | | | Стандартные изделия | | |
| | 2 | | Гайка М22 ГОСТ 5915-70 | 1 | |
| | 3 | | Шайба увеличенная 22 ГОСТ 6958-58 | 1 | |
| | | | Материал заготовки и покрытие по ГОСТ 1050-70 | | |

1084/41г

| | | | | | | | |
|---|---|---|---|---|---|---|---|
| | | | | | 1084-26.00.00 | | |
| Изм. | Лист | N докум. | Подпись | Дата | Штырь Ш-22Д-2 | Лит. | Лист | Листов |
| Разраб. | Щеглова | | | | | | | |
| Провер. | Иванов | | | | | МПС ТРАНСЭЛЕКТРОПРОЕКТ МОСКВА | | |
| Рук.гр. | Постнов | | | | | | | |
| Н.контр. | Брод | | | | | | | |
| Утверд. | Козанцев | | | | | | | |

Инв. N подл. | Подпись и дата | Взам. инв. N | Инв. N дубл. | Подпись и дата

Копировал: Формат А1

1064-27.00.00СБ

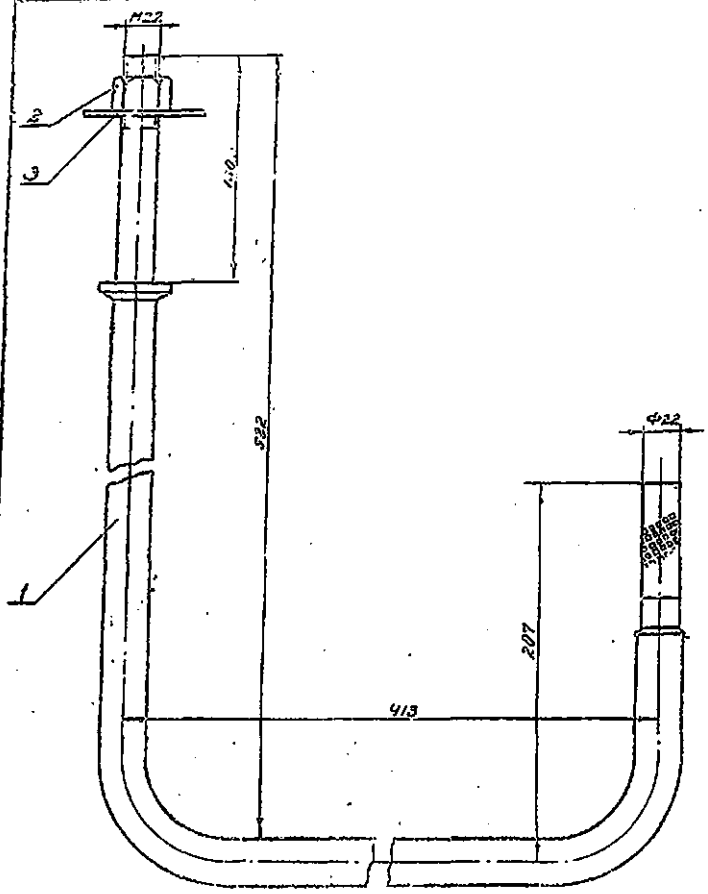


Размеры для справок.

| | | | | | | | | |
|---|---|---|---|---|---|---|---|---|
| Изм. | Лист | № докум. | Подпись | Дата | 1064-27.00.00СБ | | | |
| Разраб. | Щеглова | | | | Крюк подвесной Сборочный чертеж | Лит. | Масса | Масшт. |
| Провер. | Иванов | | | | | 5 | 4,49 | 1:2 |
| Т.контр. | | | | | | Лист | Листов 1 | |
| Рук.гр. | Пастинов | | | | | МПС Транзелектропроект Москва | | |
| Н.контр. | Ерофеев | | | | | | | |
| Утверд. | Казанцев | | | | | | | |

Копировал: Формат: 12

1064-27.00.01

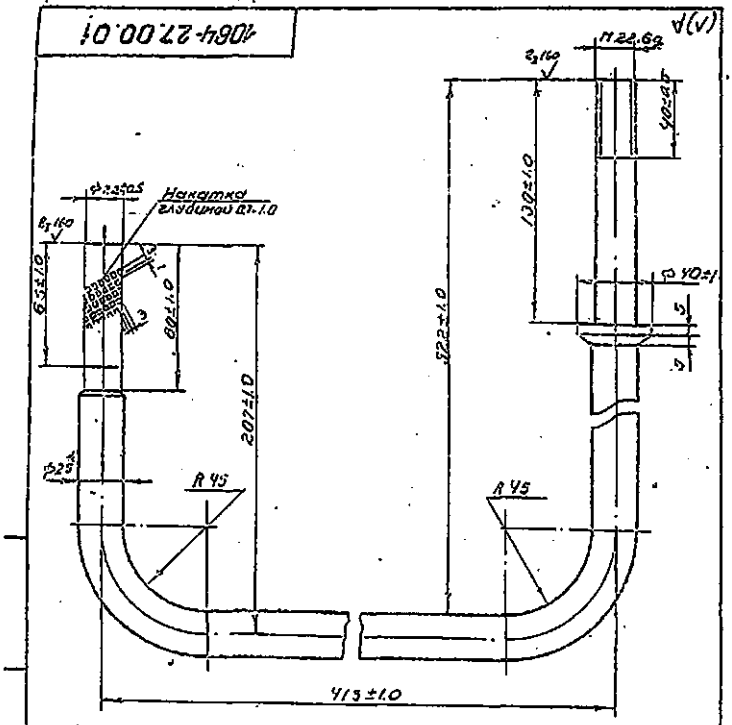


1. После изготовления резьбу смазать антикоррозионной смазкой, остальное зачистить и окрасить за два раза масляной краской.
2. Размер для справок.
3. Развернутая длина 1110мм.

| | | | | | | | | |
|---|---|---|---|---|---|---|---|---|
| Изм. | Лист | № докум. | Подпись | Дата | 1064-27.00.01 | | | |
| Разраб. | Щеглова | | | | Крюк | Лит. | Масса | Масшт. |
| Провер. | Иванов | | | | | 6 | 4,30 | 1:2 |
| Т.контр. | | | | | | Лист | Листов 1 | |
| Рук.гр. | Пастинов | | | | Круг 25 ГОСТ 2590-71 / Ст 3 ГОСТ 535-58 | МПС Транзелектропроект Москва | | |
| Н.контр. | Ерофеев | | | | | | | |
| Утверд. | Казанцев | | | | | | | |

Копировал: Формат: 11

| Позиция | Зона | Поз. | Обозначение | Наименование | Кол. | Примеч. |
|---|---|---|---|---|---|---|
| | | | | Документация | | |
| 12 | | | 1064-27.00.00СБ | Сборочный чертеж | | |
| | | | | Детали | | |
| 11 | | 1 | 1064-27.00.01 | Крюк | 1 | |
| | | | | Стандартные изделия | | |
| | | 2 | | Гайка М22.4 ГОСТ 5915-70 | 1 | |
| | | 3 | | Шайба увеличенная 22 ГОСТ 6958-68 | 1 | |
| | | | | Материал гаек и их покрытие по ГОСТ 1759-70 | | |

1064/12

| | | | | | | | | |
|---|---|---|---|---|---|---|---|---|
| Изм. | Лист | № докум. | Подпись | Дата | 1064-27.00.00 | | | |
| Разраб. | Щеглова | | | | Крюк подвесной | Лит. | Лист | Листов |
| Провер. | Иванов | | | | | | | |
| Рук.гр. | Пастинов | | | | | МПС Транзелектропроект Москва | | |
| Н.контр. | Ерофеев | | | | | | | |
| Утверд. | Казанцев | | | | | | | |

Копировал: Формат: 11